SPICE 71-961-__-6

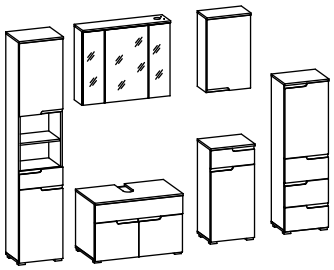

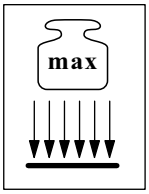

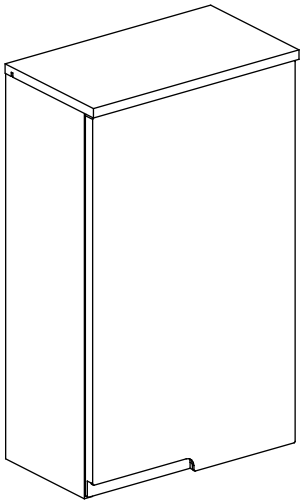

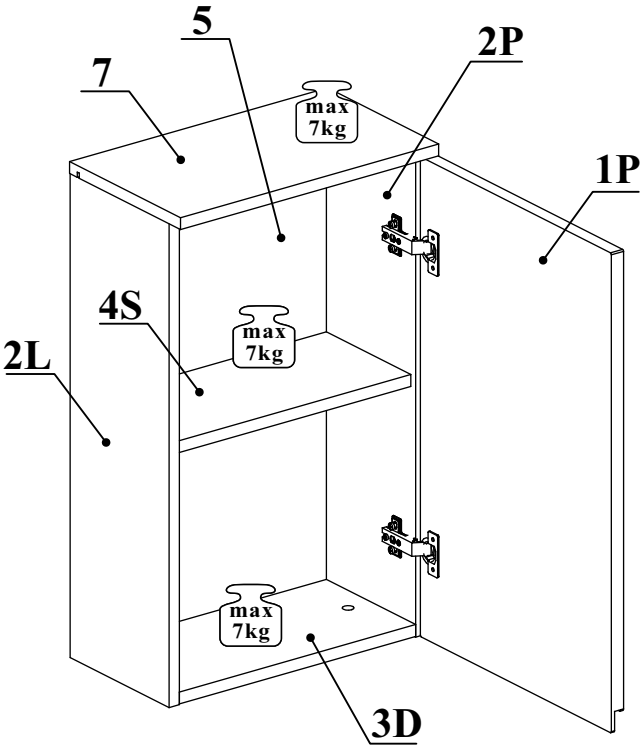

NO	Dim.		Col.-No	Qty
1P	396	646	1	1
2L	652	205	1	1
2P	652	205	1	1
3D	368	205	1	1
4S	368	175	1	1
5	647	379	1	1
7	402	230	1	1

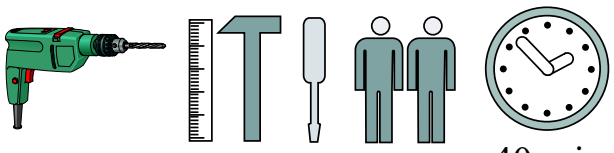

40 min

SPICE 71-961-__-6

A1 X8 ø8x36	B4 X4	G5 X4	B5 X4 ø15x12	G7 X4	S1 X8	
Z2 X4 Ø5	D10 X4 USØ3,5x13	G2 X1	E1 X2 H=0	E2 X2 H=0	ZR1 X2	
SZ1 X2	D6 X4 USØ3,5x30					

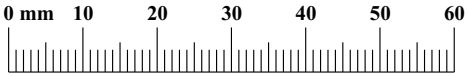

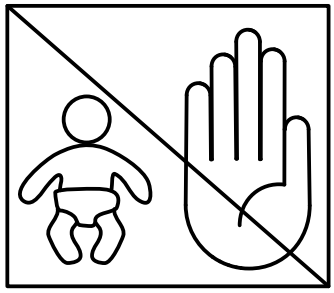

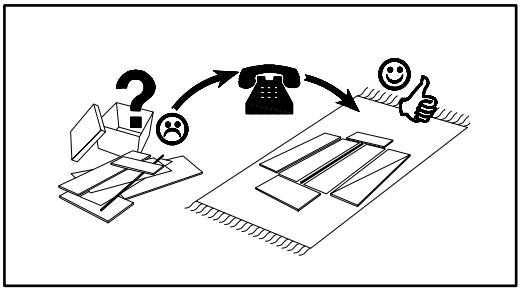

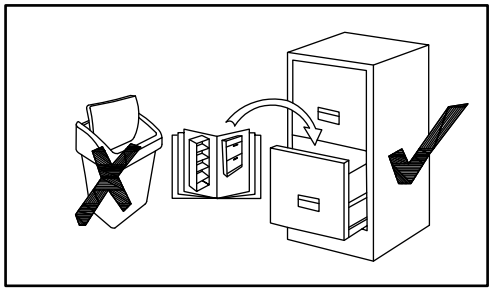

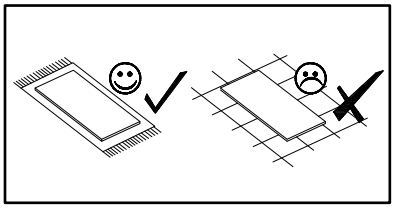

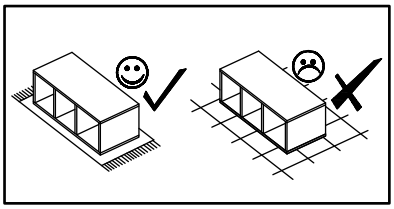

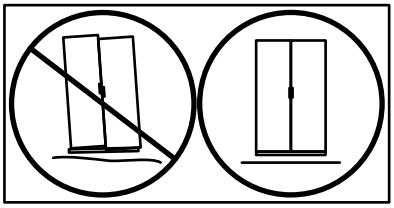

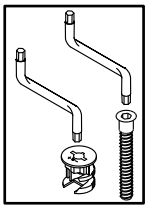

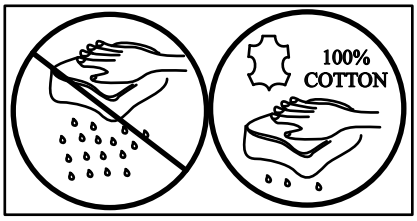

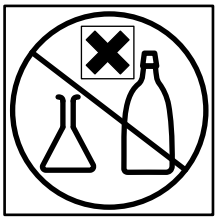

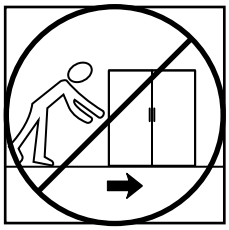

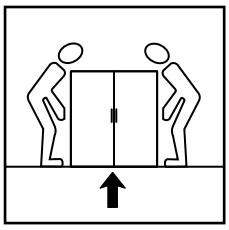

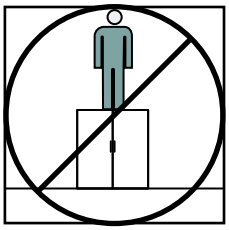

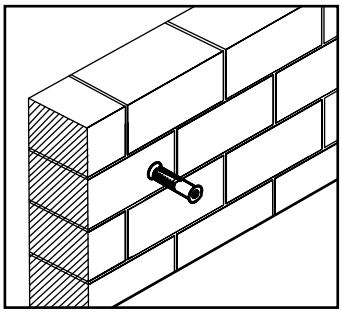

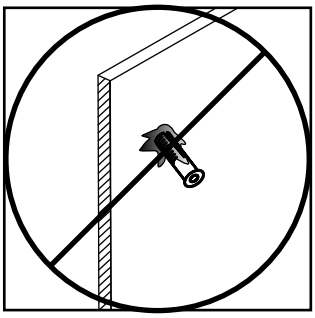

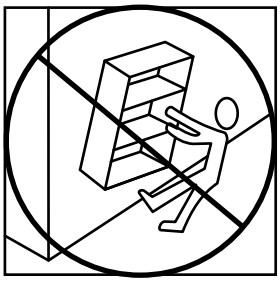

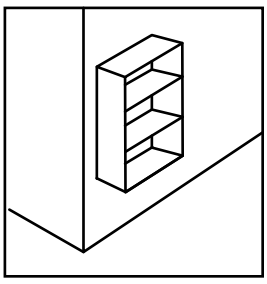

SPICE 71-961-__-6

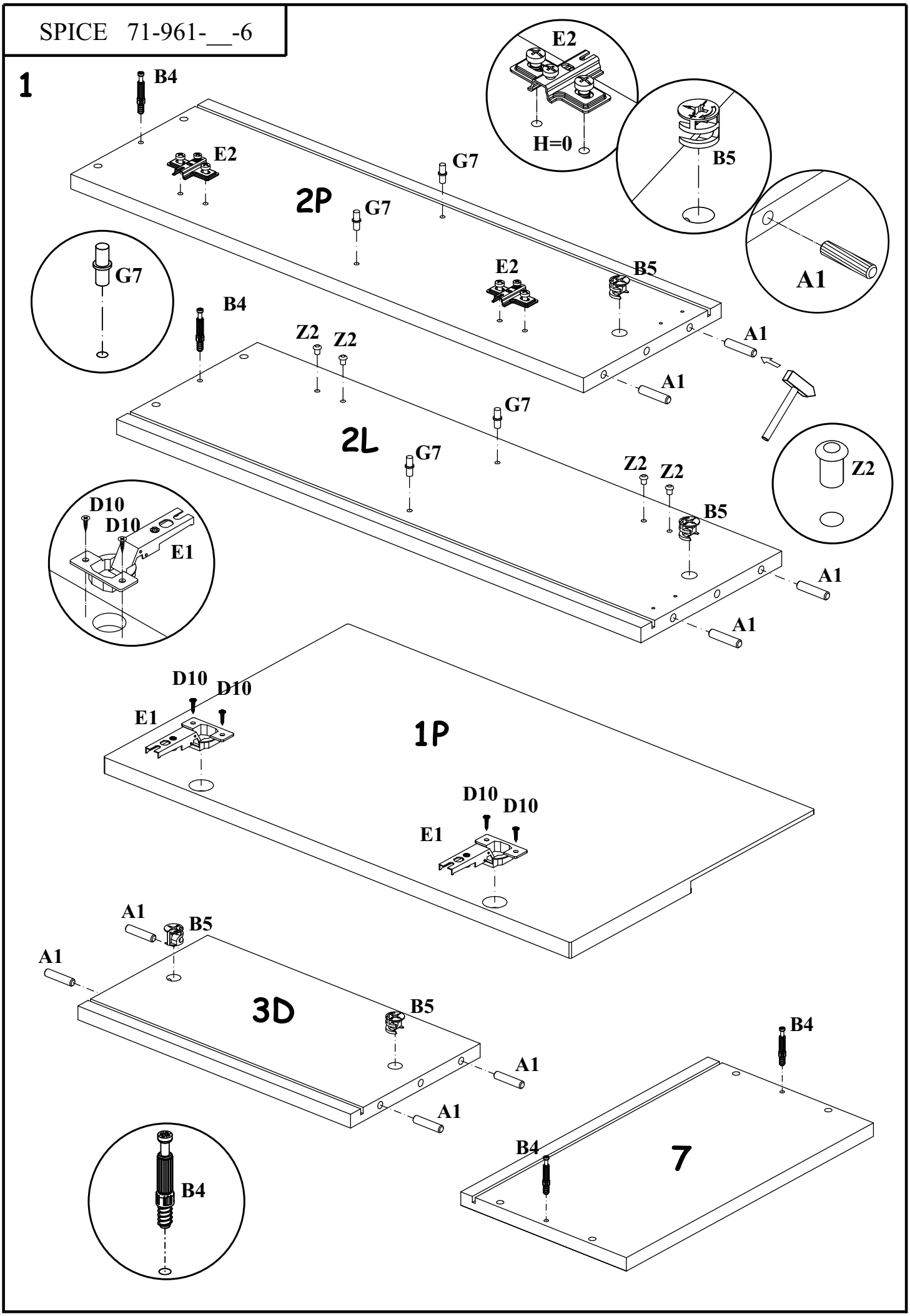

SPICE 71-961-__-6

2

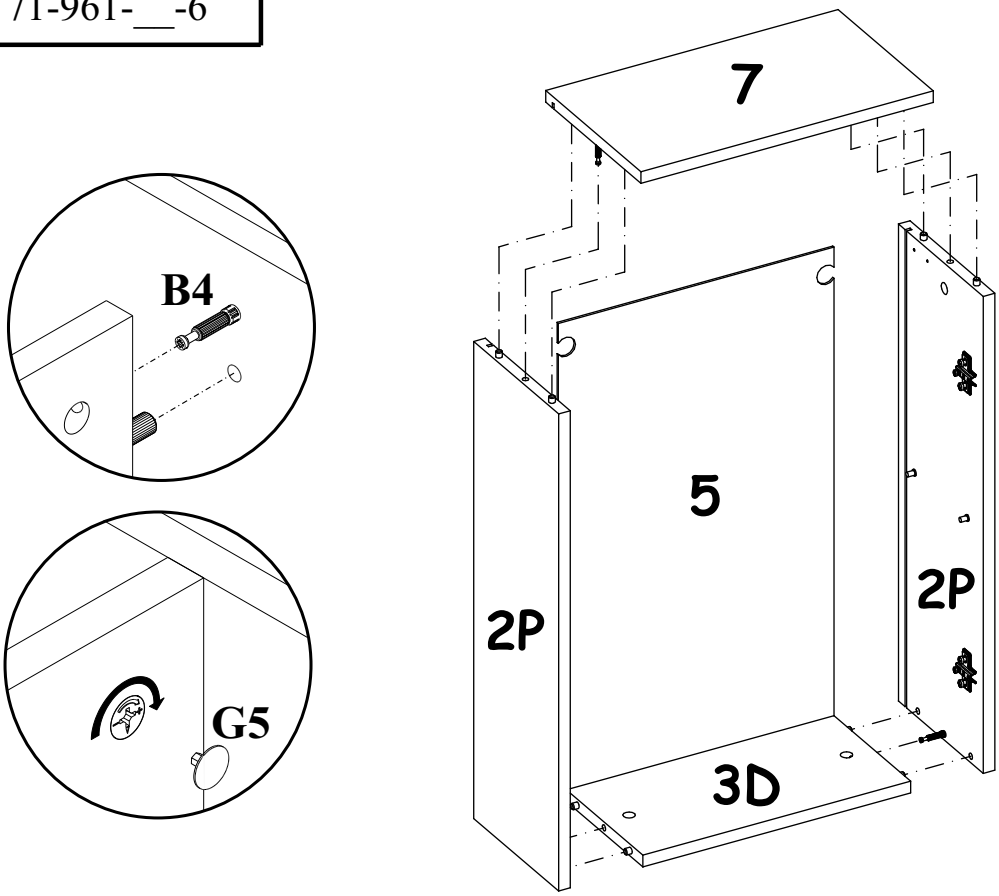

3

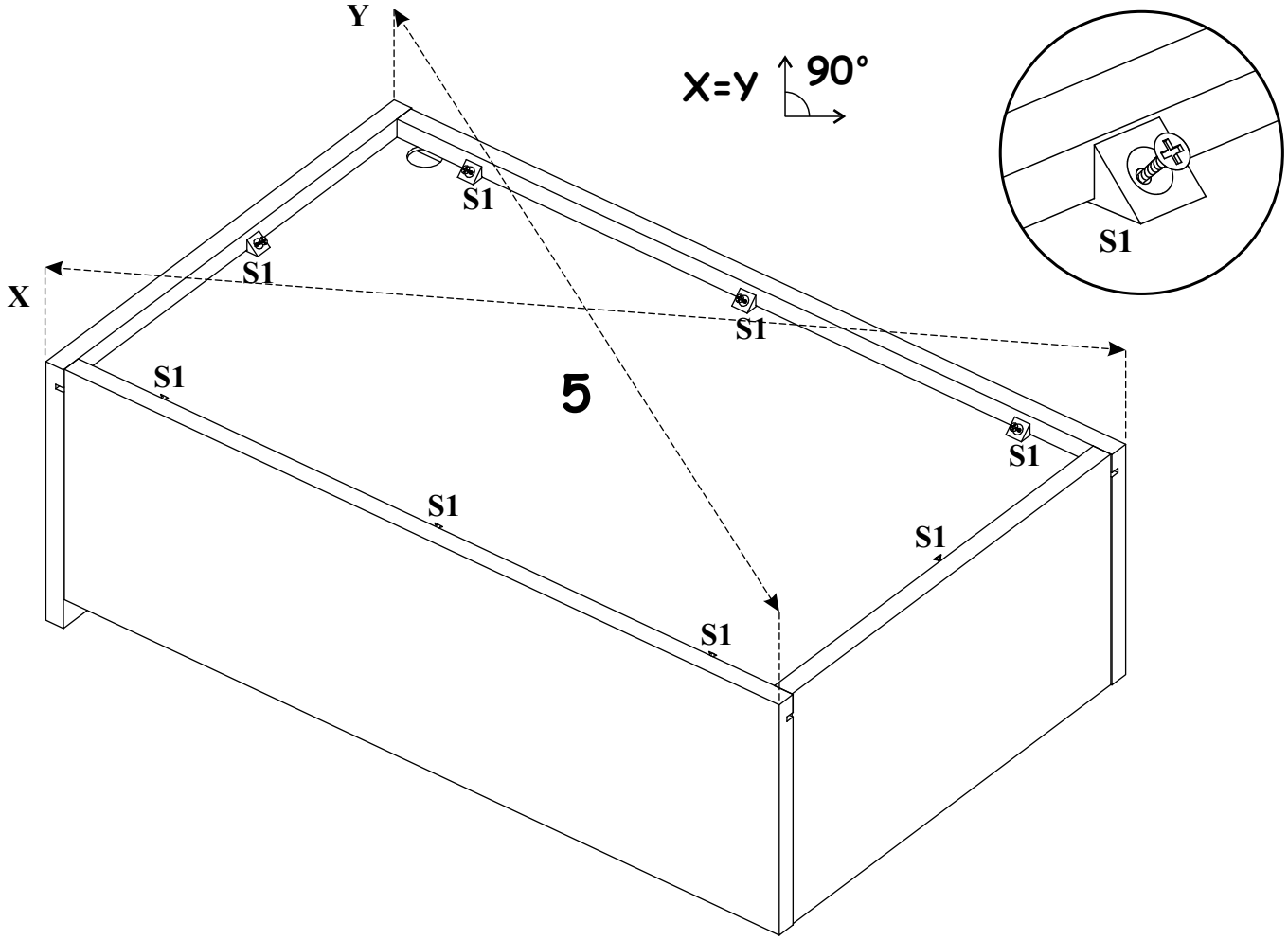

SPICE 71-961-__-6

4

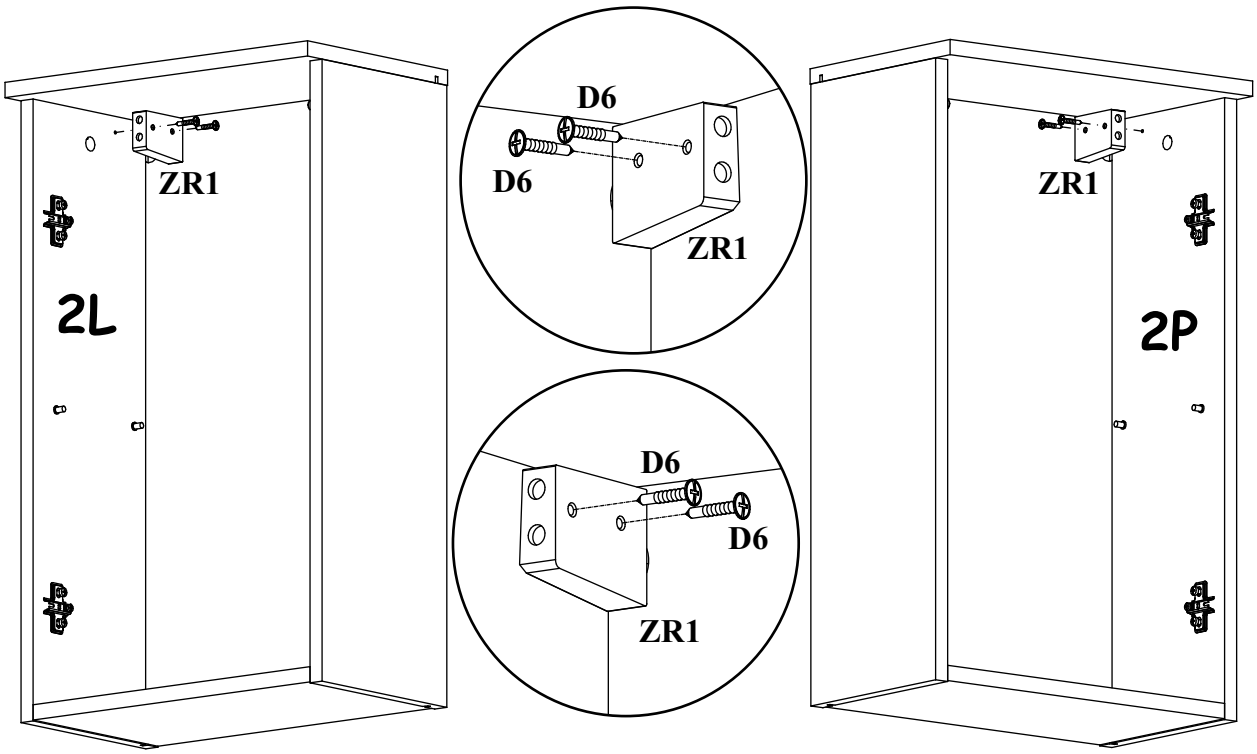

5

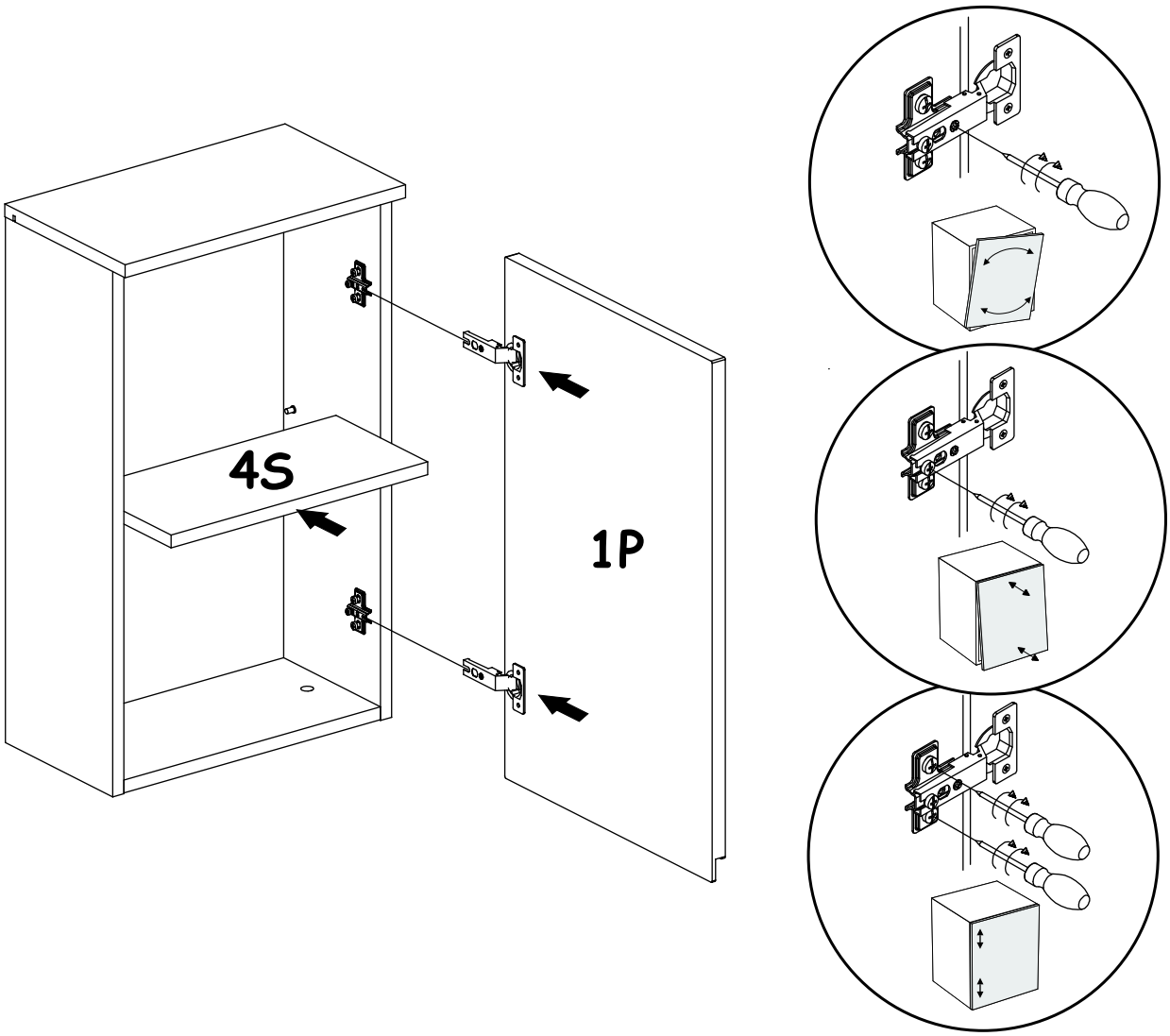

SPICE 71-961-__-6
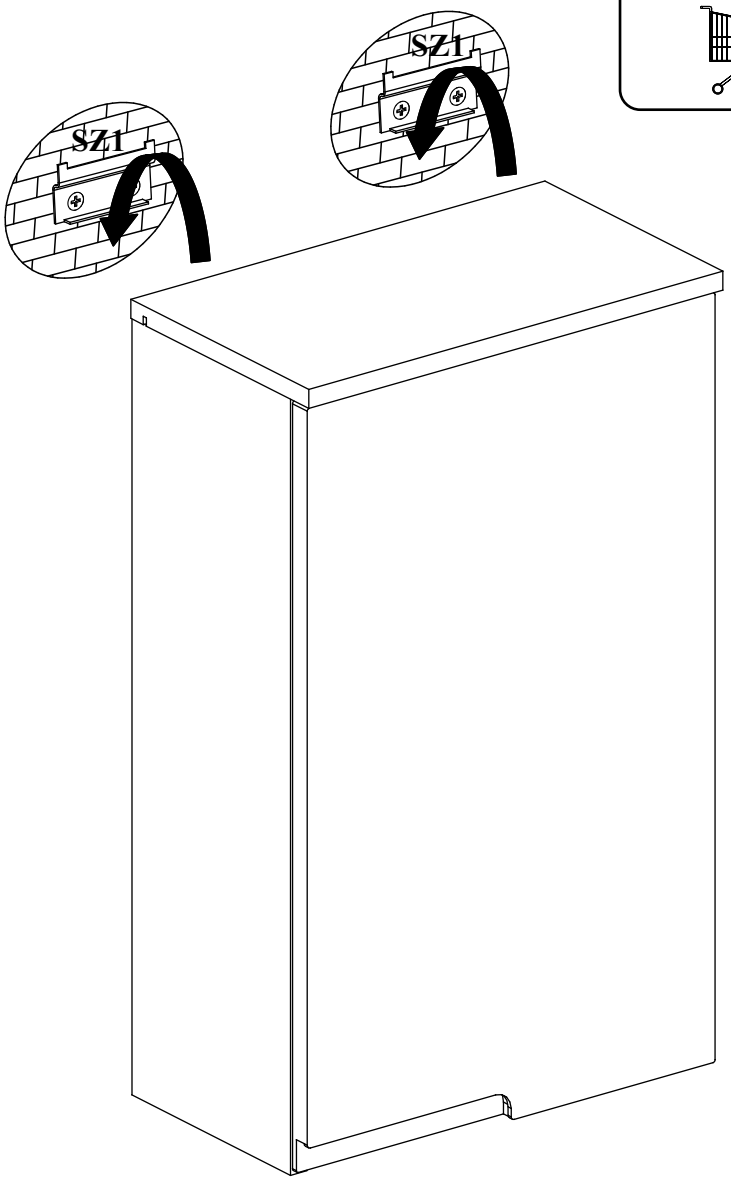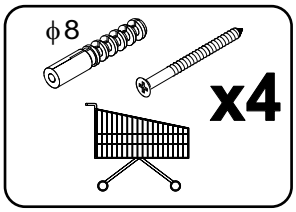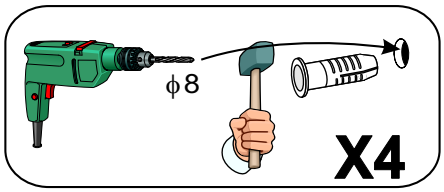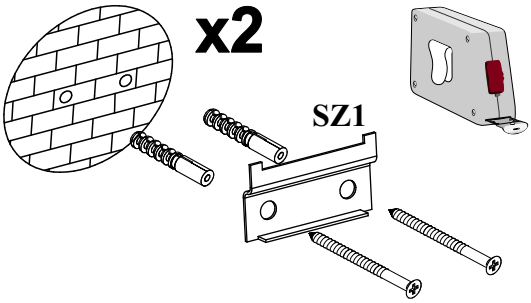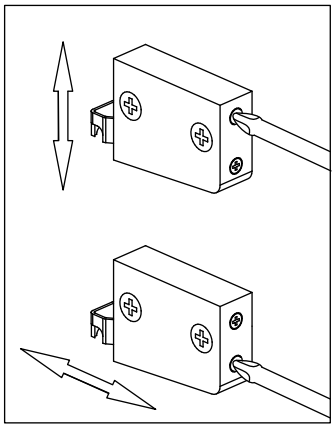
6