Montageanleitung
Assembly instructions
Instructions de montage
Instrucciones de montaje
Istruzioni per il montaggio
Инструкция для монтажа
Instrukcja montażu
Montážní návod
Návod na montáž
Szerelési utasítás
Инструкция за монтаж
Kurulum Talimatlari
Navodilo za montažo
Montagehandleiding
Asennusohje
Upute o montaži

Beschläge / fittings / Ferrures pour meubles / Herrajes / Guarnizioni / Железные оправы для мебели / Okucia / Kování / Kovanie / Vasalások / обков / Parçaları / okovje / Hang- en sluitwerk / helat / Oblage

10 x GI25	3,5x22 2 x SP10	6 x ZB 4	3,5x20 6 x SP3
3 x VB 6	18 x VB1	21 x VB14	2 x TB8
280 2 x SK4	5,8x11 4 x SO1	8,0x35 4 x VB18	M4x8 2 x SG1
5,0x35 18 x VB4	2 x GL7	4x25 2 x SP11	4 x AK1
12 x BT1	2 x TB19	3,5x15 4 x SP1	16 x AK2
2 x GR18	3,5x25 4 x SR1	1 x WI 3	
1 x ZB1	2,7x20 6 x SR2	4,0x45 4 x SR8	3,0x12 1 x SP7
2 x VB5	1 x Wi3	4,0x13 2 x SO14	

Sie benötigen:	Potrzebne są:
You need:	Potřebujete:
Vous avez besoin de:	Potrebujete:
Necesita:	Szükséges eszközök:
Le servono :	На Вас са Ви нужни:
Вам нужно:	Ihtiyaciniz:
Potrebujete:	U hebt nodig:
Tarvitset:	Trebate:

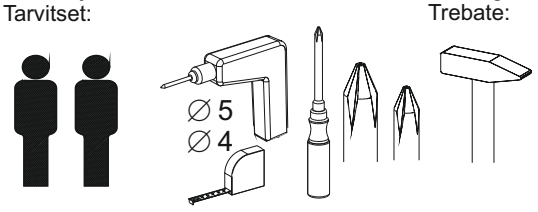

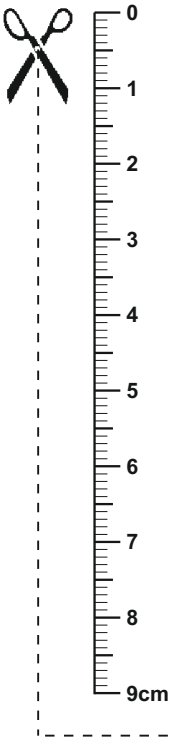

A

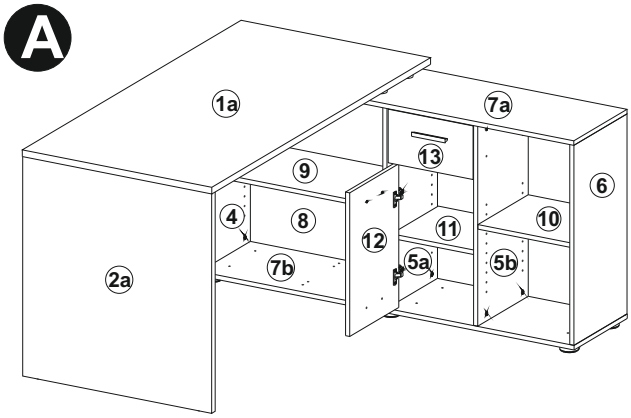

B

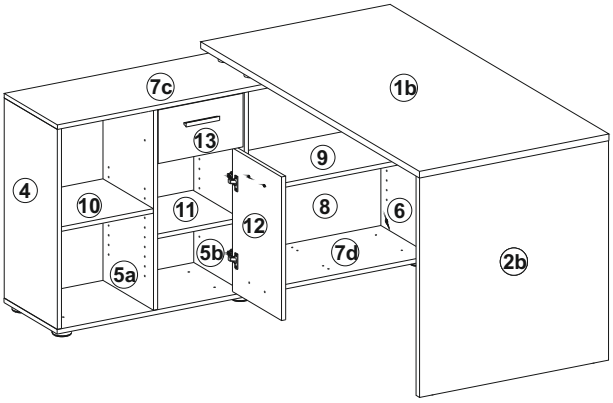

C

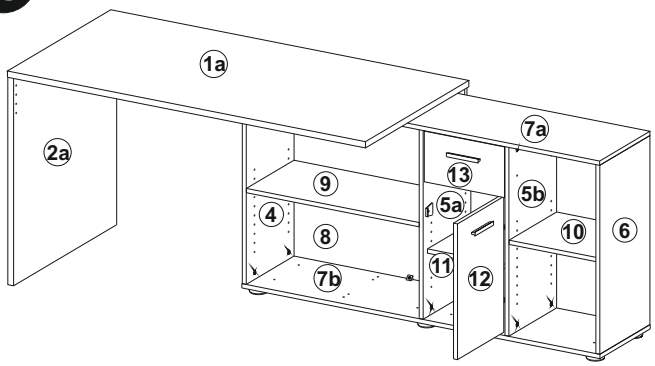

D

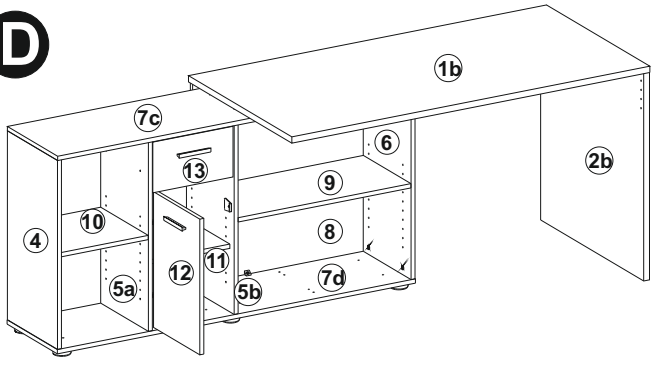

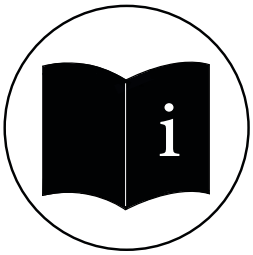

DE

Bitte die Montageanleitung vor Beginn sorgfältig studieren. Um eine ordnungsgemäße und mangelfreie Erstellung zu gewährleisten muss die Montage exakt in der gezeigten Reihenfolge ausgeführt weden. Wir empfehlen die Montage nur durch Fachkundiges Personal.

GB

Please carefully read through the assembly instructions before starting. To ensure proper, fault-free construction, assembly is to be carried out exactly as shown in the sequence. We recommed having the assembly done only by qualified personnel.

FR

Lire scrupuleusement les instructions de montage avent de commencer le montage. Afin de garantir une consutruction conforme et irréprochable, le montage doit être effectué exactement dans l´ordre indiqué. Nous recommandons de ne faire effectuer le montage que par du personnel qualifié.

ES

Antes de empezar lea detanidamente las instrucciiones de montaje. Para garantizar una construcción adecuada y sin defectos, el montaje deberá llevarse a cabo en el orden exacto que se indica. Le recomendamos que el montaje lo efectúe únicamente personal especializado.

CZ

Prostudujte, prosím, p ed za átkem práce pečliv Montá ní návod. Aby bylo zaru eno ádné a bezchybné sestavení, musí se montá provést p esně v uvedeném pořadí. Doporu ujeme, aby montá provád l v dy jen odborník.

SK

Pred zapo atím prác si prosíme starostlivo prečítajte návod na montá.Aby bolo mo né zaru i správne a bezchybnézostavenie, je nutné pri montá i dodr a presne vyzna ený postup. Odporú ame necha urobiťmontá odborníkovi.

HU

Kezdés el tt gondosan tanulmányozza a szerelési utasítást!Aszabályszer és hibátlan elkészítés garantálása érdekében a szerelést pontosan amutatott sorrendben kell elvégezni. Javasoljuk, hogy csak szakképzett személyzet végezze el szerelést.

PL

Przed rozpoczęciem montażu proszę uważnie zapoznać się ze stosowną instrukcją. Aby zapewnić prawidłowe przeprowadzenie montażu należy wykonywać wszystkie czynności dokładnie wg przedstawionej kolejności. Polecamy monta wyłącznie przez fachowy personel.

RU

П еред началом внимательно изучить инструкцию по монтажу. тобы гарантировать надлежащую и безошибочную компоновку, монтаж должен выполняться точно в показанной последовательности. ы рекомендуем монтаж только силами компетентного персонала.

SI

Pred za etkom, prosimo, navodilo za monta o skrbno tudirajte. Za zagotovitev redne in nepomanjkljive izdelave se mora monta a izvesti natan no v prikazanem vrstnem redu.

IT

Per favore prima dell´inizio studiare accuratamente le istruzioni per il montaggio. Per garantire una realizzazione senza errori, il montaggio deve essere fatto rispettando esattamente la sequenza indicata. Consigliamo di far eseguire il montaggio esclusivamente da parte di personale esperto.

BG

П реди монтажа внимателно разучете инструкцията. онтаж т зад лжите лно трябва да се изв рши в посочената последователност, за да отговаря на изискванията ай даб де безупречен. ие препор чваме монтаж т да се изв ршва от квали ициран персонал.

TR

Lü en kurulum talimatlar ba lamadan önce dikkatle iyice inceleyiniz. Do ru ve hatas z üretim sa lamak için, montaj gösterilen s rada tam olarak yap lmal d r. Biz montaji sadece itimli personel tara ndan öneririz.

HR

Molimo Vas da upute omonta i prije po etka pa ljivo pročitate. Kako bi se zajamila pravilna i besprijekorna izrada, monta a se mora izvesti točno po prikazanom redoslijedu. Preporu ujemo monta u samo od strane stručnog osoblja.

NL/BL

Bestudeer de montagehandleiding a.u.b. zorgvuldig alvorens te beginnen.Omeen volledig correcte en vlekkeloze opstelling te garanderen, moet demontage precies in de getoonde volgorde worden uitgevoerd.Wij raden aanomde montage alleen door vakkundig personeel te laten uitvoeren.

RO

Înainte de a începe, citi i cu atenţie instrucţiunile de montaj. Pentru a se asigura un motaj corect i f ră defecte, acesta trebuie realizat exact în ordinea indicată. Recomad mcamontarea să fie făcută doar de personal calificat.

DK

Husk at læse monteringsvejledningen grundigt, inden du begynder. Arbejdstrinnene skal udføres i den viste rækkefølge for at sikre, at resultatet bliver helt rigtigt. Vi anbefaler, at du lader monteringsarbejdet udføre af en fagmand.

PT

Estudar as instruções de montagem antes do início. Para garantirumaconstituição correcta e sem falhas, amontagem tem que ser efectuada exactamente na sequência indicada.Recomendamos que a montagem seja efectuada apenas por pessoal técnico especializado

SE

tudera monteringsanvisningen noga innan du börjar att montera. För att garantera ett korrekt och felfritt uppförande, måste monteringen ske exakt och i den anvisade ordningsföljden. Vi rekommenderar att endast låta sakkunnig personal u öra monteringen..

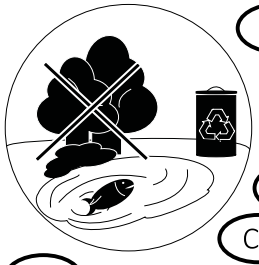

DE

Entsorgen Sie die Verpackungen bzw. das Produkt nach Abnutzung Umweltgerecht.

GB

Please dispose of the packaging and of an old product no longer in use without any danger to the environment.

FR

Veuillez vous débarasser de l'emballage ou du produit après son utilisation selon les conditions sur l'environnement.

ES

Desechar por favor el embalaje o producto ateniéndose a las normas ecológicas vigentes una vez que éste se haya desgastado.

CZ

Po pou ití likvidujte obal nebo výrobek ekologicky

SK

Obal resp. produkt po opotrebení zlikvidujte ekologicky.

HU

Kérjük, hogy a csomagolást, illetve a terméket elhasználódás után környezetkímél módon takarítsa el.

PL

Produkt po zu yciu i jego opakowanie utylizować w ekologicznie właściwy sposób.

RU У паковку и изделие после амортизации утилизируйте в соответствии с экологическими требованиями.

SI Poskrbite za okolju prijazno odstranitev embala□e oz. produkta po uporabi

IT Non disperdere nell□ambiente e provedere ad uno smaltimento ecologico dopol□uso.

BG И зхвърляйте опаковката респ. вече негодния продукт според изискванията за опа звање на околната среда.

TR Ambalaj ve ürünü kullan mdan sonra çevreye zarar vermeden yok edin.

HR Odstranite pakovanje odnosno proizvod nakon upotrebe ekolo□ki.

NL/BL Voer de verpakking resp. het product na gebruik opmilieuvriendelijke wijze af.

RO □limina i ambalajul, respectiv produsul dup de s-a uzat, f□r□ a afecta mediul înconjur□tor.

DK □orpackningsavfall respektive produktet skal □ernes miljørigtigt.

PT □limine a embalagem ou o produto observando as normas ecológicas vigentes depois do seu desgaste.

SE Avfall från förpackning respektive produktet skall utförars miljökorrekt .

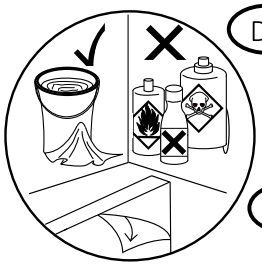

DE Pflegehinweis! Bitte nur mit einem Staubtuch oder einem feuchten Lappen reinigen. Keine scheuernden Mittel, Säure, Lösungsmittel, Spiritus, Azeton etc. verwenden. Vor montage von Hochglanzfronten die Schutzfolie entfernen.

GB Care instructions! Please do only clean with a duster or a damp cloth. Do not use abrasive cleaning agents, acids, solvents, methylated spirits, or acetone etc.! Remove the protective foil before inserting the high-gloss front panels.

FR Indications d□entretien ! Ne nettoyer qu□avec un chiffon à poussière ou un chiffon humide. Ne pas utiliser de produits agressifs ni d□acides, de solvants, d□alcool, d□acétone, etc. Retirer le film protecteur avant le montage des façades brillantes.

ES Indicaciones de mantenimiento! Limpiar sólo con un trapo para el polvo o con un trapo húmedo. No deben utilizarse medios abrasivos, ácido, disolventes, alcohol, acetona, etc. Antes del montaje de frentes de alto brillo, retirar la lámina de protección.

C□ Pokyny pro o□et ování! ist te, prosím, pouze prachovkou nebo vlhkým hadrem. Ním mýdlovým roztokem nepou ívat □ádné abrasivní čisticí prost edky, kyseliny, ředidla, líh, aceton atd. Před montá□í čel s vysokým leskem odstraňte ochrannou fólii.

SK Pokyn k údr□be! Prosíme utiera len prachovkou alebo vlhkou handri kou. Ným mydlovým roztokom, nepo□ívajte □iadne agresívne prostriedky, kyseliny, riedidlá, lieh, acetón a pod. Pred montá□ou odstráňte ochrannú fóliu z vysokolesklých čiel.

HU Ápolási útmutatás! Kérjük, hogycsak portörl kendővel vagy nedves ronggyal tisztítsa! Os szappanos víz oldattal tisztítsa. Ne használjon súrolószereket, savakat, oldószereket, alkoholt, acetont, stb. A magas fényezésű frontelemek beszerelése előtt a védőfóliát el kell távolítani.

PL Pielgnacja! Czy cić tylko przy pomocy suchej lub wilgotnej ściereczki. Nie wolno stosować jakichkolwiek środków ściernych, kwasów, rozpuszczalników, spirytusu, acetonu itp.! Przed montażem frontów na wysoki połysk należy zdjąć folię ochronną.

RU У казание по уходу! росьба чистить только тряпкой для пыли или влажной тряпкой. ни в коемслучае не применять абразивные чистящие средства, кислоту, растворители, спирт, ацетон и т.п. Перед установкой снять защитную пленку с лицевых полированных сторон.

SI Navodilo za nego! istite, prosimo, le s krpo za prah ali z vla□no krpo. Ne uporabljajte sredstev za drgnjenje, kisline, topil, pirita, acetona itd. Pred namestitvijo visoko-sijajne prednje strani odstranite za□čitno folijo.

IT Istruzione di cura! Per favore pulire solo con un panno per rimuovere polvere o con uno straccio umido. Non utilizzare prodotti abrasivi, acidi, soluzioni, spirito, acetone, ecc.! Prima del montaggio, rimuovere la pellicola protettiva dalle parti anteriori ad alta lucentezza.

BG У казание за поддръжка! очиствайте само с кърпа за прах или влажен парцал. не използвайте абразивни препарати, киселина, разтворител, спирт, ацетон и т.н.! Преди монтаж на фасади с огледален блясък отстранете защитното фолио.

TR Bak m talimatları! Lütfen sadece bir toz bezi ya da nemli bir bezle temizleyniz. Aşındırıcı maddeler, asitler, çözücüler, alkol, aseton vb kullanmayın! Montajdan önce yüksek parlak cephelerden koruyucu folyoyu çıkarın.

HR Uputa o njegovanju! istiti samo jednom maramomza pra inu ili jednom vla nom krpom. Ne koristite abrazivna sredstva, kiseline, otapala, benzin, aceton i slično. Prije monta□e otklonite za□titnu folijuod visoko sjajne prednjice.

NL/BL Onderhoudsinformatie! A.u.b. alleen reinigen met een stofdoek of een vochtige lap. Geen schurende reinigingsmiddelen, zuren, oplosmiddelen, alcohol, aceton, etc. gebruiken! Voor montage van hoogglansfronten de beschermfolie verwijderen.

RO Indica ie privind între□inerea! Rug ma se cur□ a doar cu o cârp de ters prafulsau cu o lavet umed□. Nu utiliza i agen□i abrazivi, acizi, solven□i, spirt, aceton etc. Înainte de montarea fronturilorfoarte lucioase, îndep□rta□i folia de protec□ie.

DK Pleje! Rengøring foretages med en støveklud eller en fugtig klud. Brug ingen skurende midler, syre, opløsningsmidler, spiritus, azetone etc. □jern beskyttelsesfolien inden montering af højglansfronter.

PT Indicação de tratamento! Limpar apenas com um pano suave ou humedecido. Não usar produtos abrasivos, ácidos, solventes, álcool etílico, acetona, etc. Antes da montagem das frentes de briho intenso remover a película de proteção.

SE Skötselanvisning! Rengör antingenmeden torr dammtrasa ellermeden fuktig trasa. inga skurmedel, syror, sprit, lösningsmedel, aceton osv. får användas. Avlägsna skyddsfilmen från högglansfronterna före montering.

Teile / article / Pièces / Piezas / Pezzi / части / Części / Díly / Diely / Alkatrészek / части / parçalar / dele / Onderdelen / osat / Dijelovi

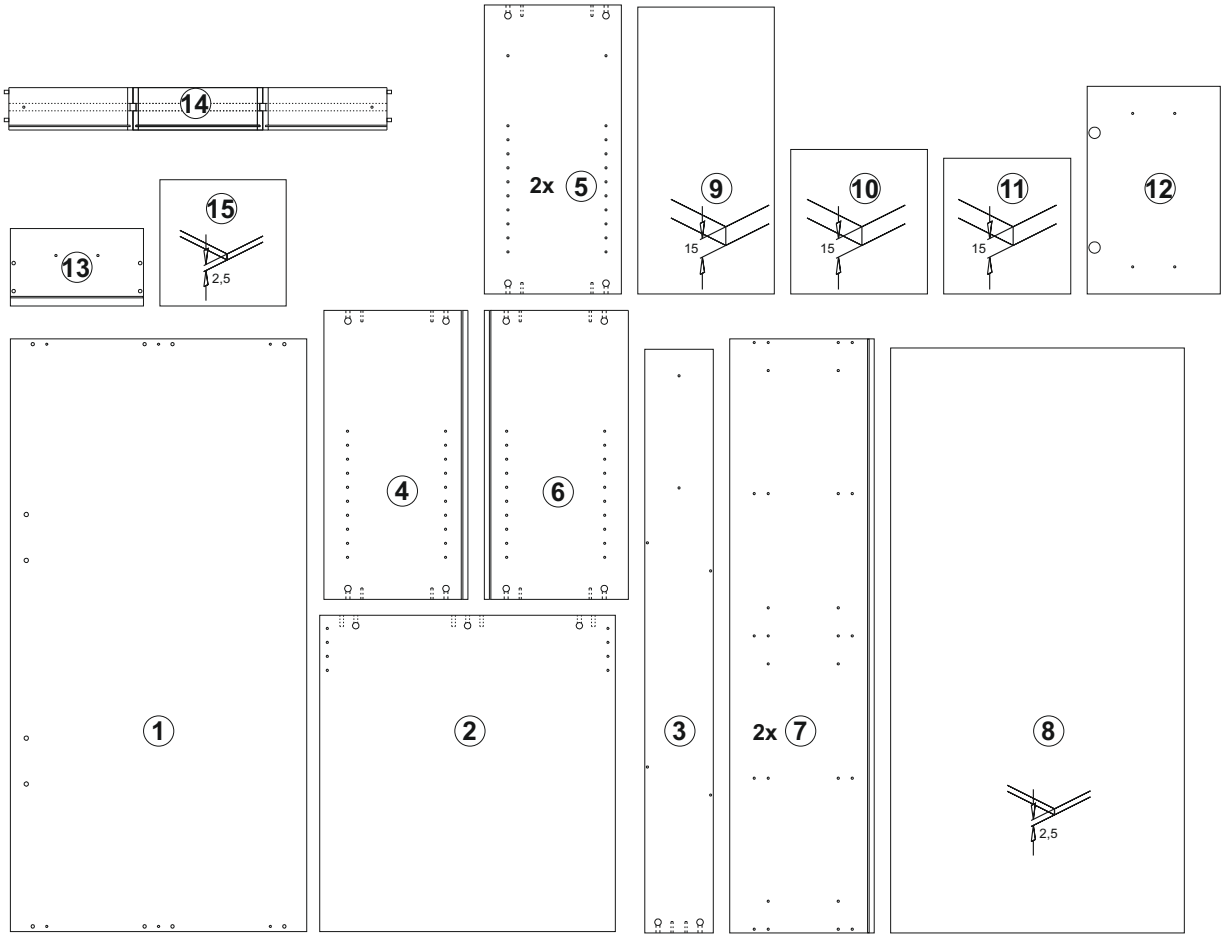

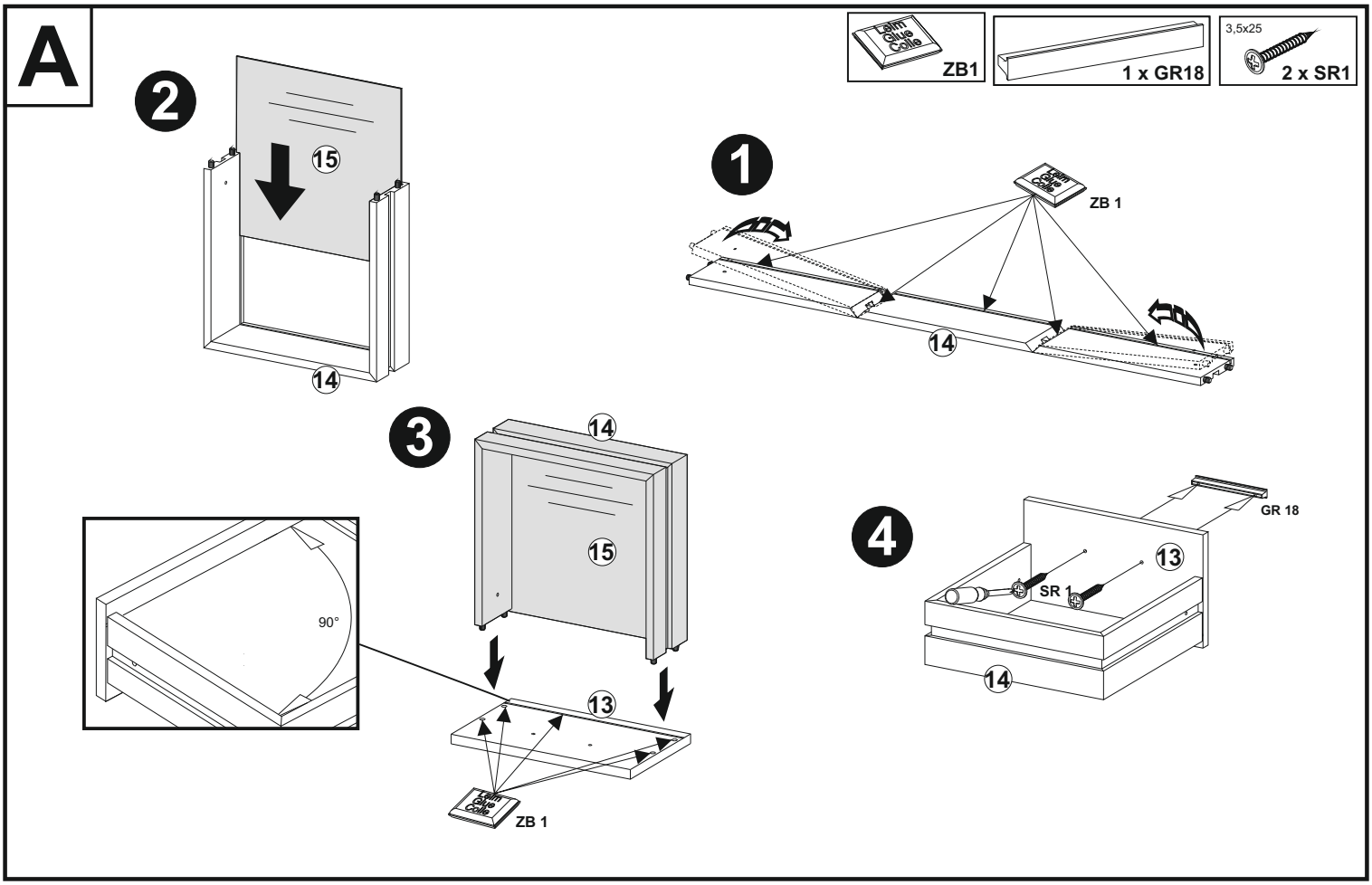

2353443

B

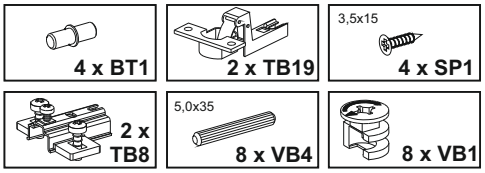
4 x BT1
2 x TB19
3,5x15
4 x SP1
2 x TB8
5,0x35
8 x VB4
8 x VB1

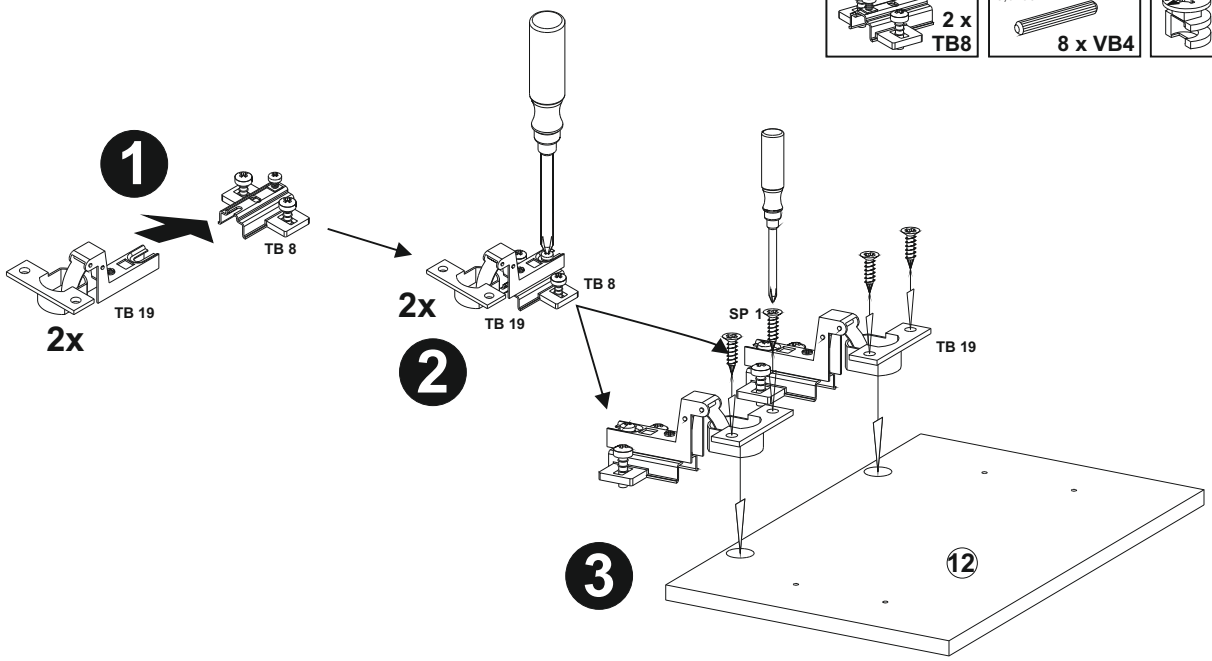
1
TB 8
TB 19
2x
2x
TB 8
TB 19
2
SP 1
TB 19
3
12

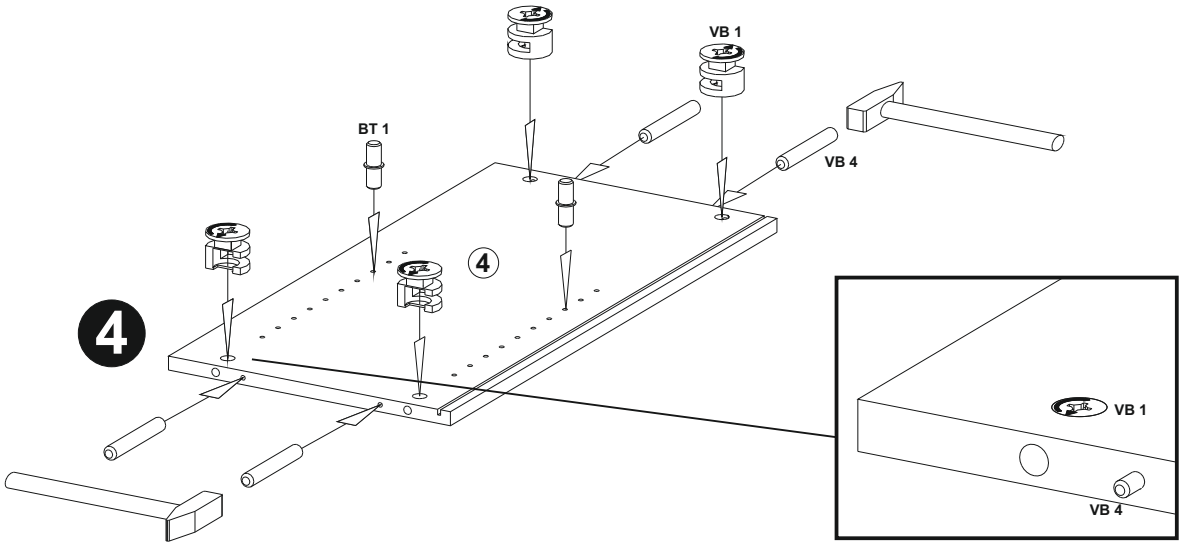
VB 1
BT 1
VB 4
4
4
VB 1
VB 4

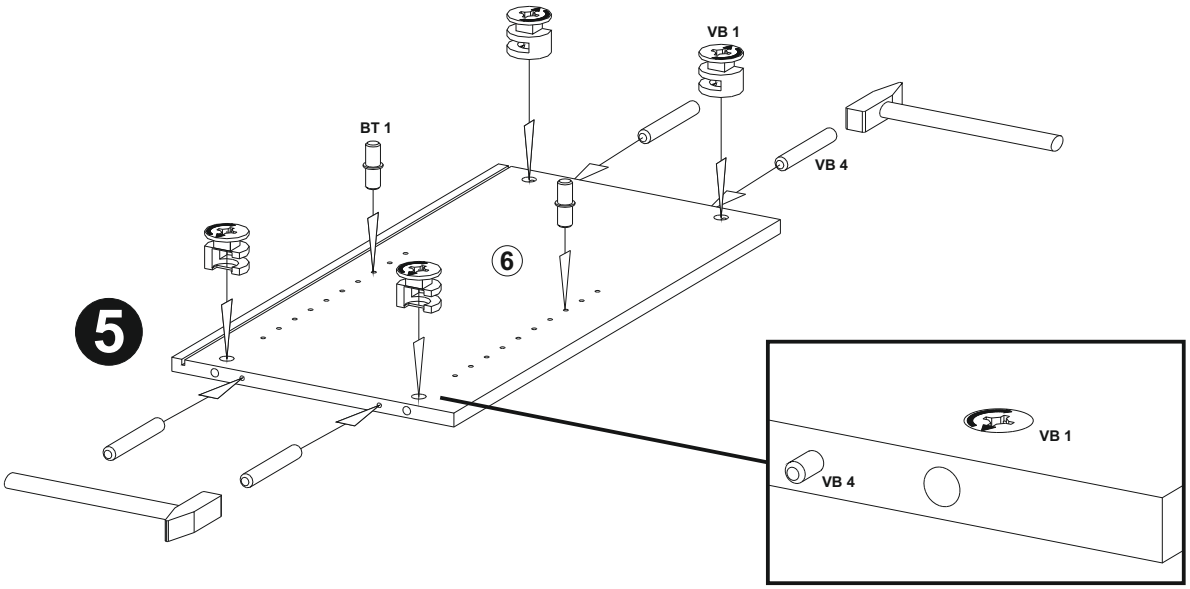
VB 1
BT 1
VB 4
6
5
VB 1
VB 4

C

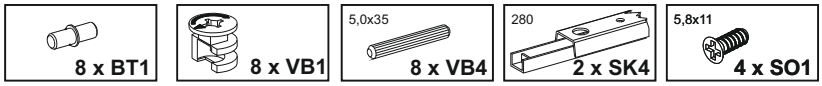
8 x BT1
8 x VB1
5,0x35
8 x VB4
280
2 x SK4
5,8x11
4 x SO1

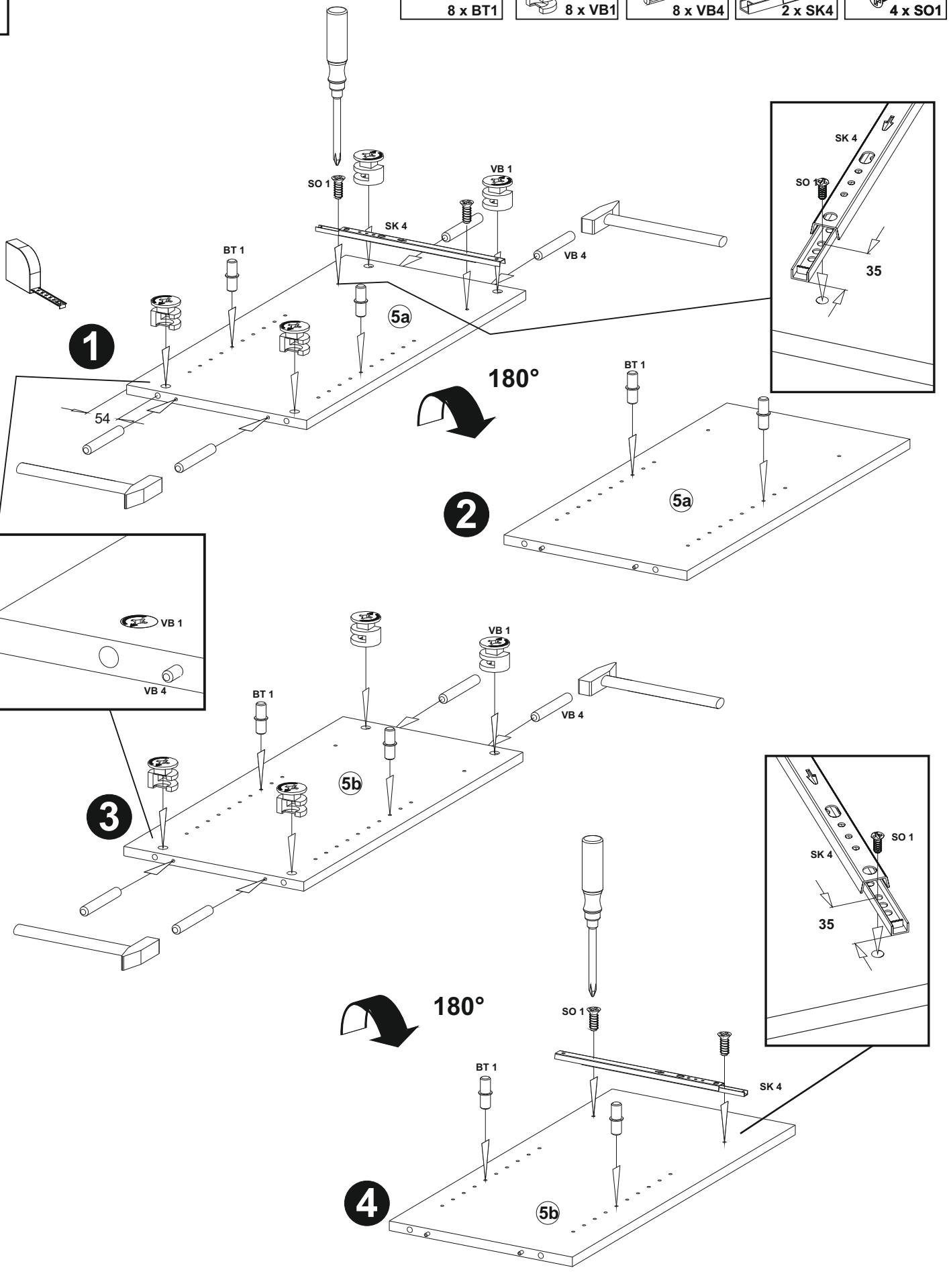
SO 1
VB 1
SK 4
BT 1
VB 4
5a
1
54
180°
2
VB 1
VB 4
VB 1
BT 1
VB 4
5b
3
180°
SO 1
BT 1
SK 4
5b
4
SK 4
SO 1
35
SO 1
SK 4
35

D1

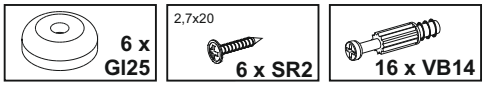
6 x
GI25
2,7x20
6 x SR2
16 x VB14

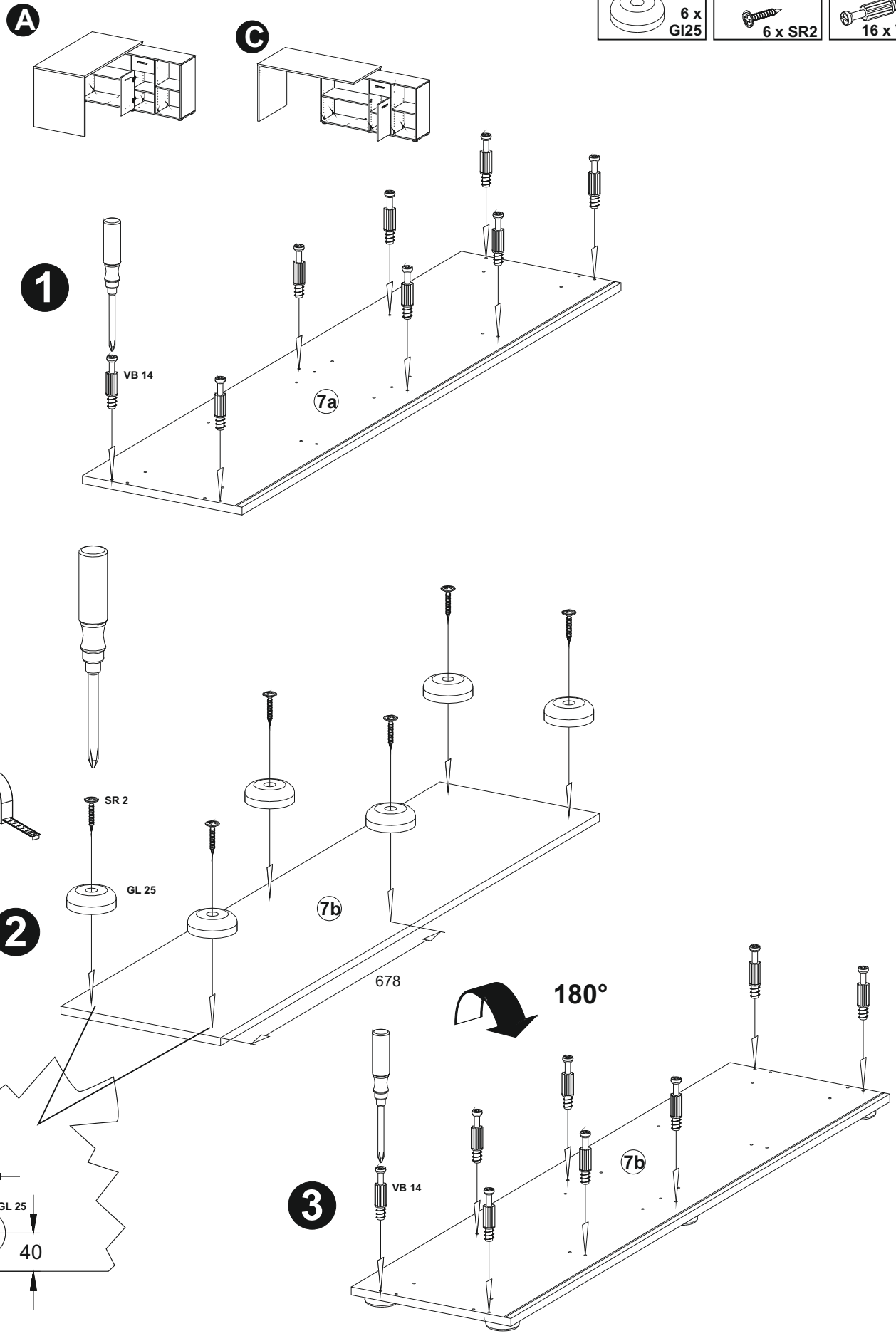
A
C
1
VB 14
7a
SR 2
GL 25
2
7b
678
180°
40
GL 25
40
3
VB 14
7b

2353443

D2

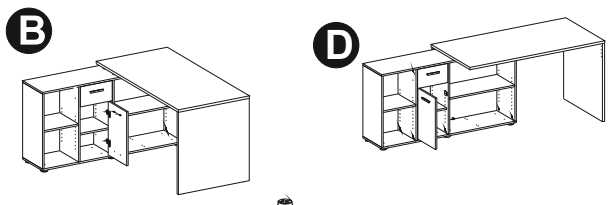
B
D

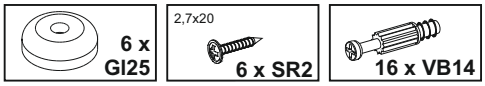
6 x
GI25
2,7x20
6 x SR2
16 x VB14

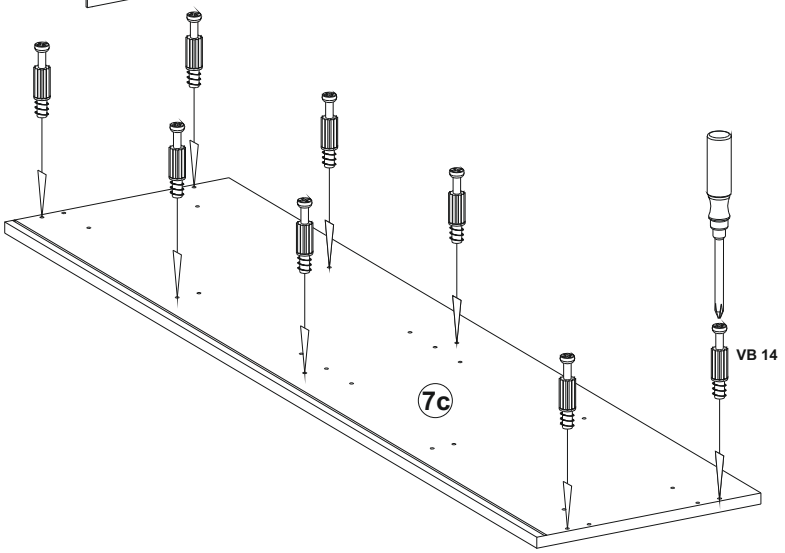
1
VB 14
7c

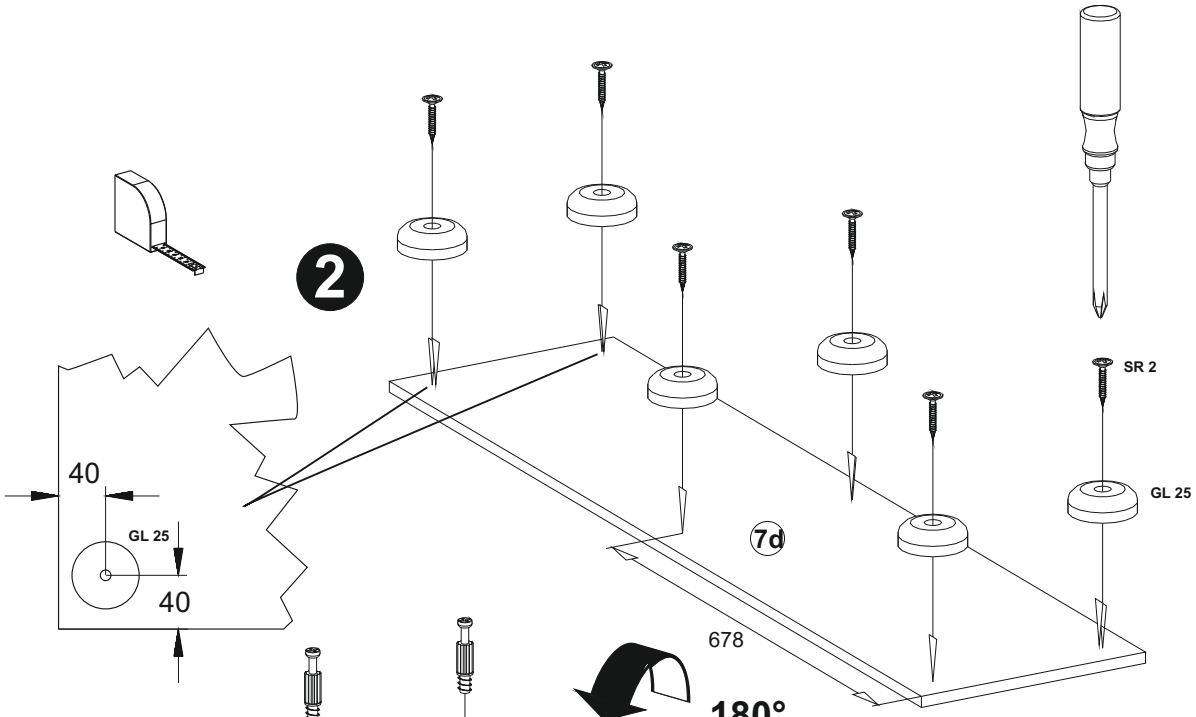
2
SR 2
GL 25
40
GL 25
40
7d
678

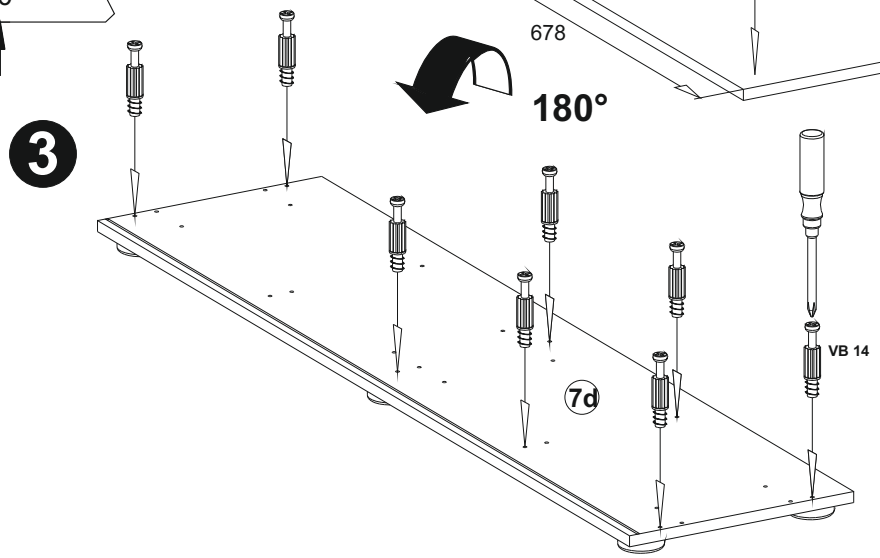
180°
3
VB 14
7d

E

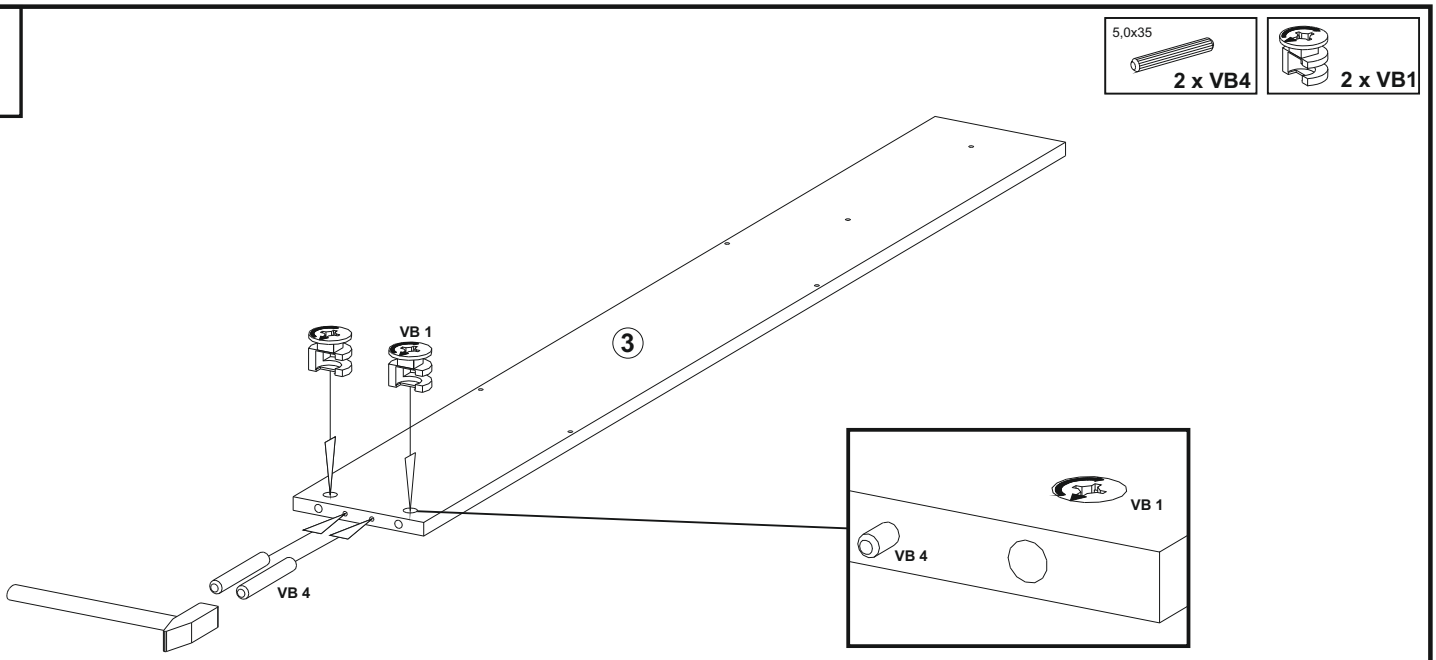
5,0x35
2 x VB4
2 x VB1
VB 1
3
VB 4
VB 1
VB 4

F1

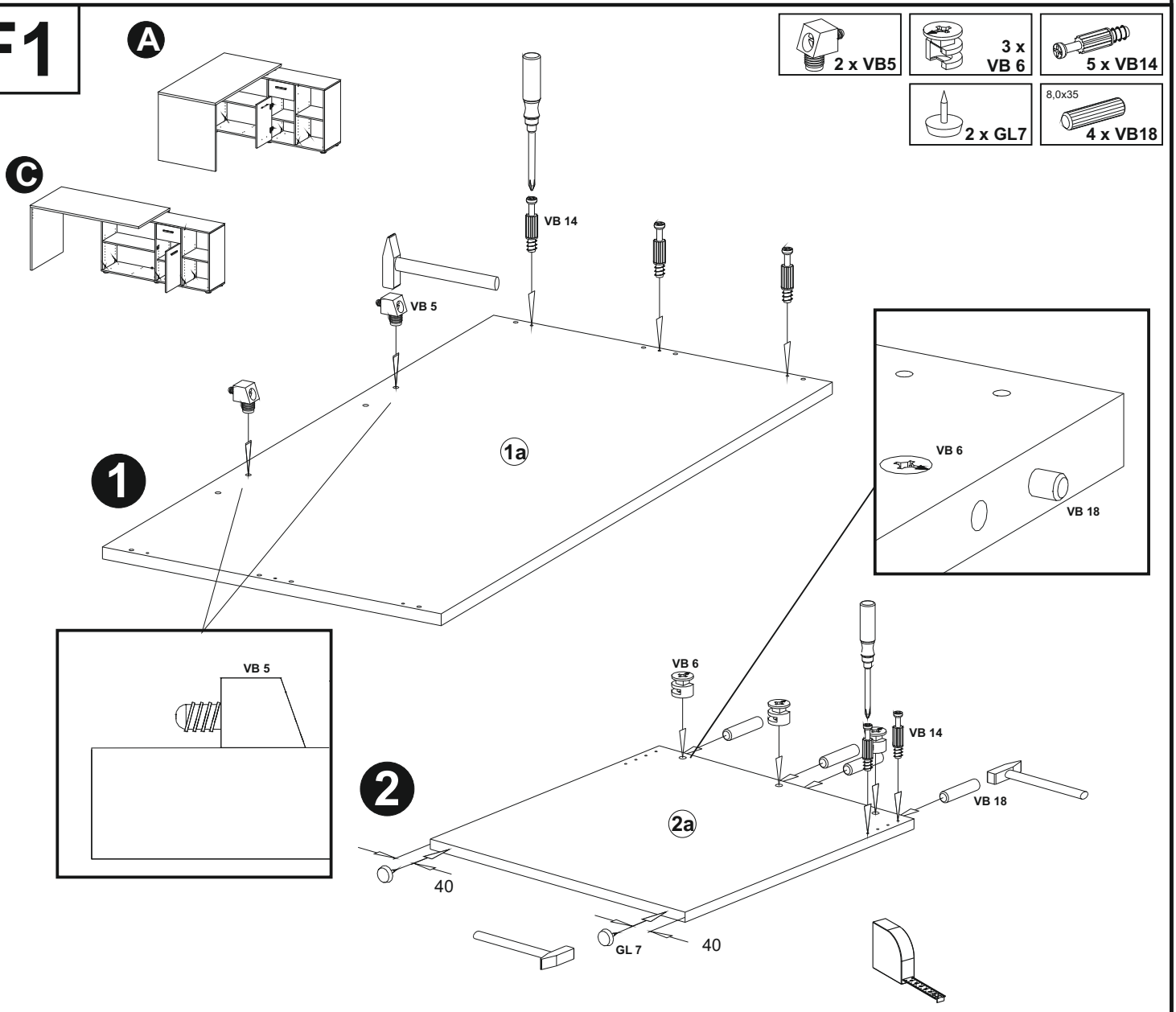
2 x VB5
3 x VB 6
5 x VB14
2 x GL7
8,0x35
4 x VB18
A
C
VB 14
VB 5
1a
1
VB 6
VB 18
VB 5
VB 6
VB 14
VB 18
2
2a
40
GL 7
40

F2

2 x VB5
3 x
VB 6
5 x VB14
2 x GL7
8,0x35
4 x VB18

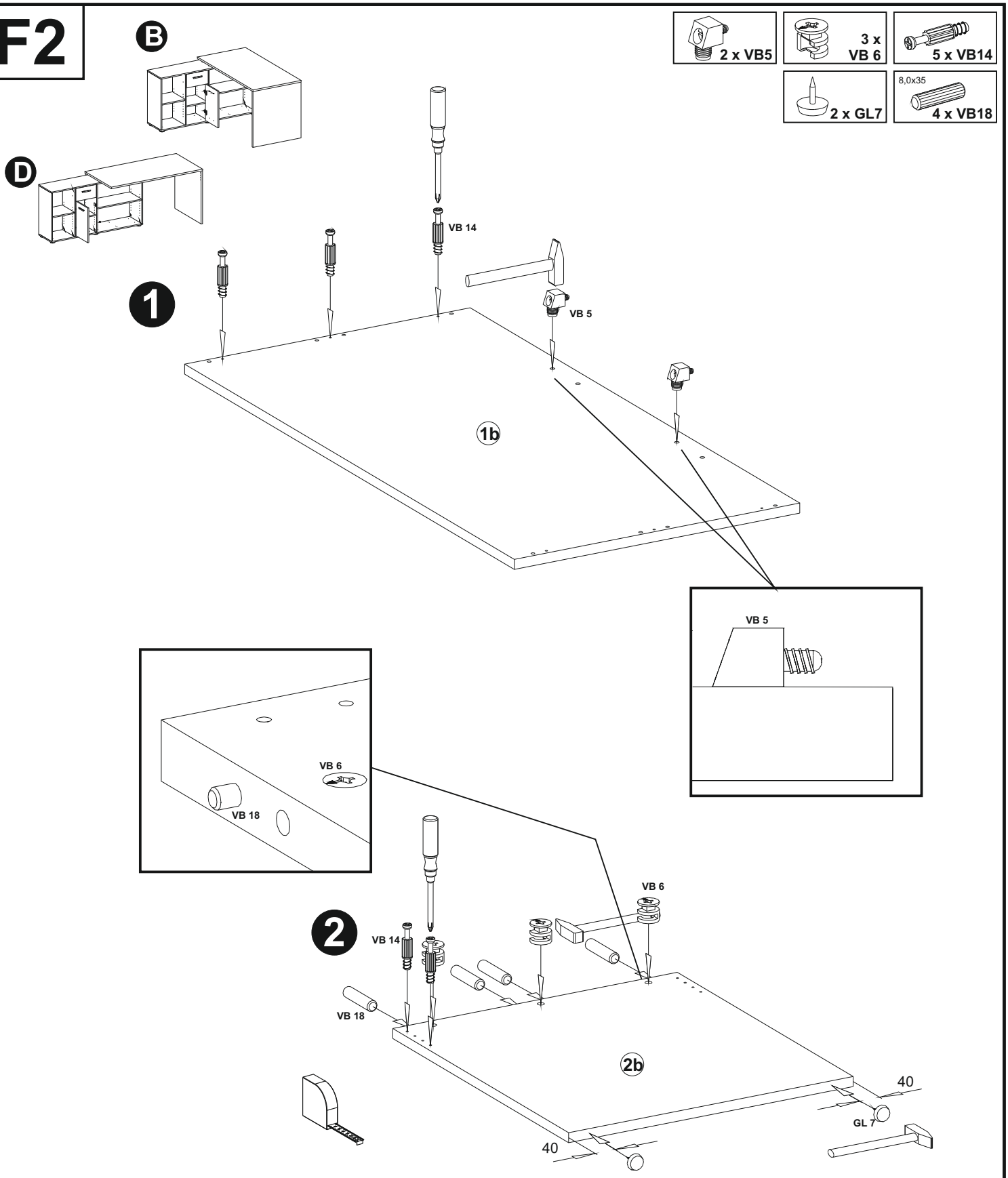
B
D
VB 14
1
VB 5
1b
VB 5
VB 6
VB 18
2
VB 6
VB 14
VB 18
2b
40
GL 7
40

2353443

G1

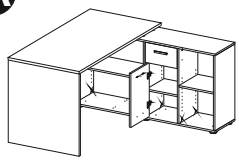

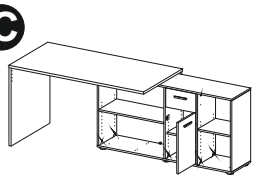

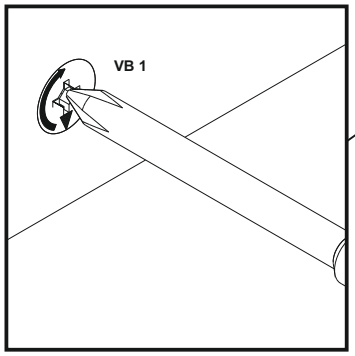

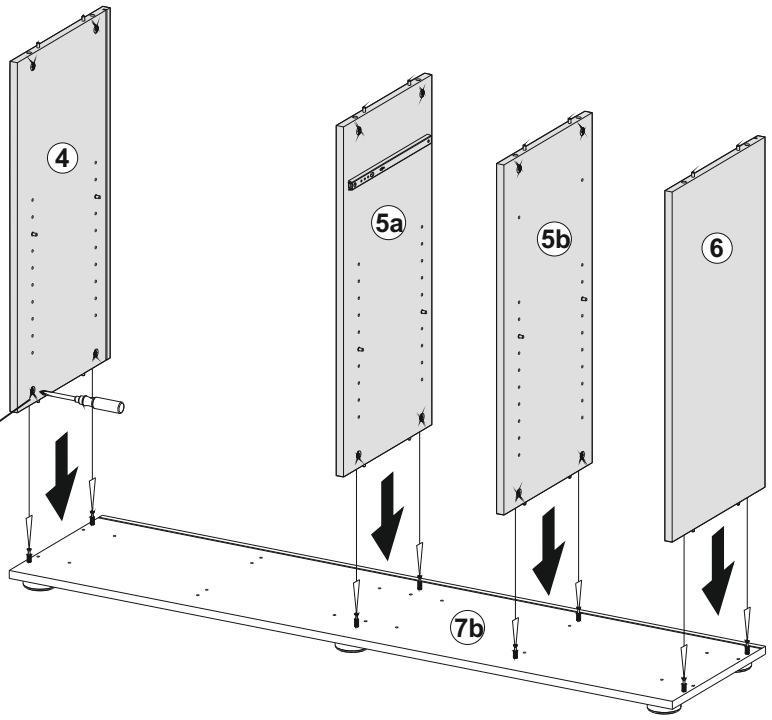

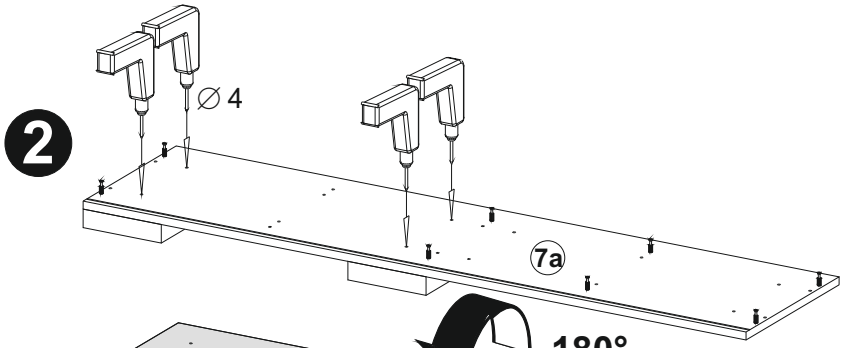

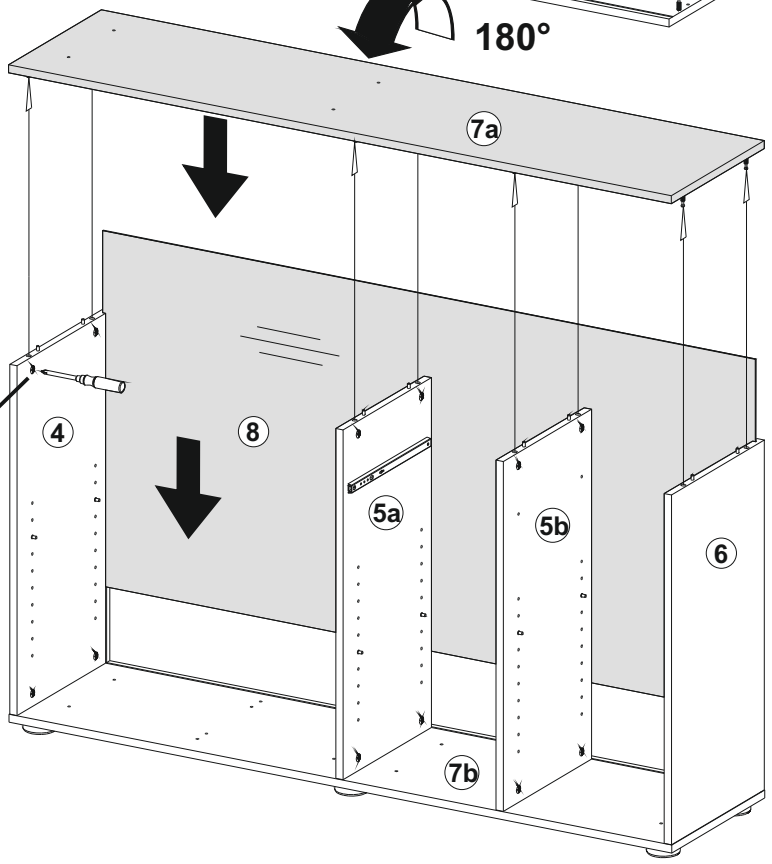

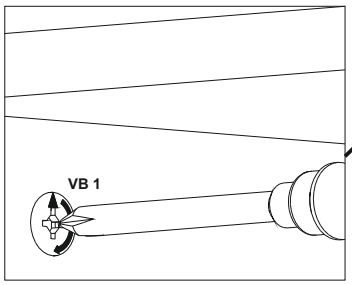

H1

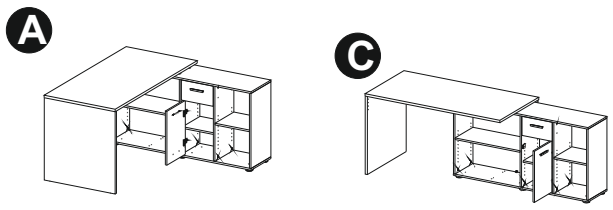
A
C

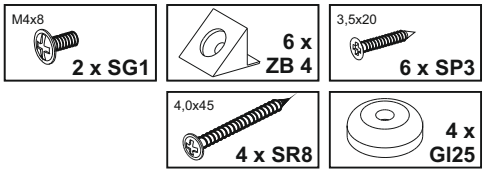
M4x8
2 x SG1
6 x
ZB 4
3,5x20
6 x SP3
4,0x45
4 x SR8
4 x
GI25

1

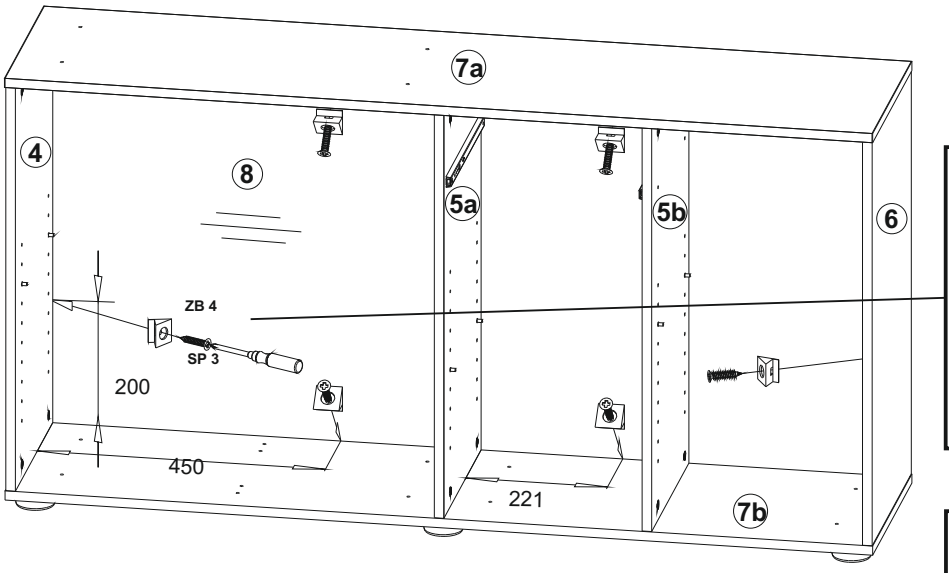
7a
4
8
5a
5b
6
ZB 4
SP 3
200
450
221
7b

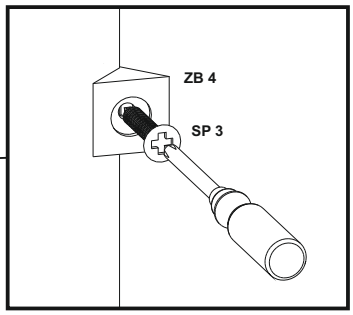
ZB 4
SP 3

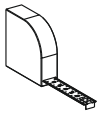

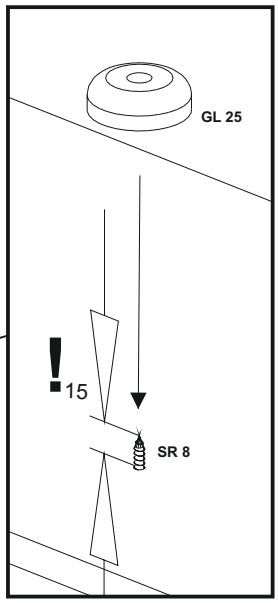
GL 25
15
SR 8

2

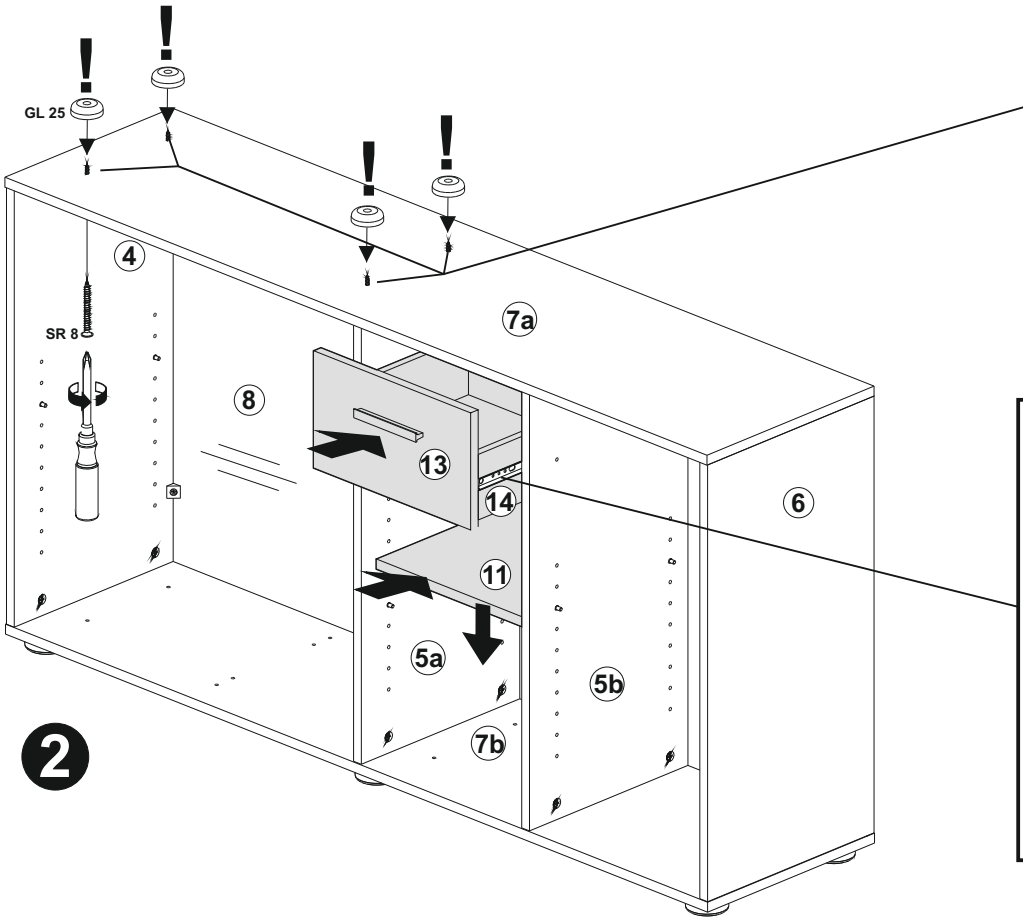
GL 25
4
SR 8
7a
8
13
14
6
11
5a
5b
7b

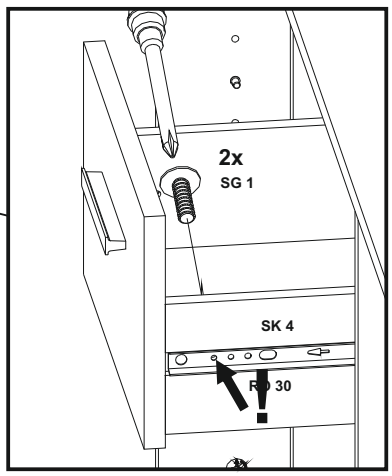
2x
SG 1
SK 4

I 1

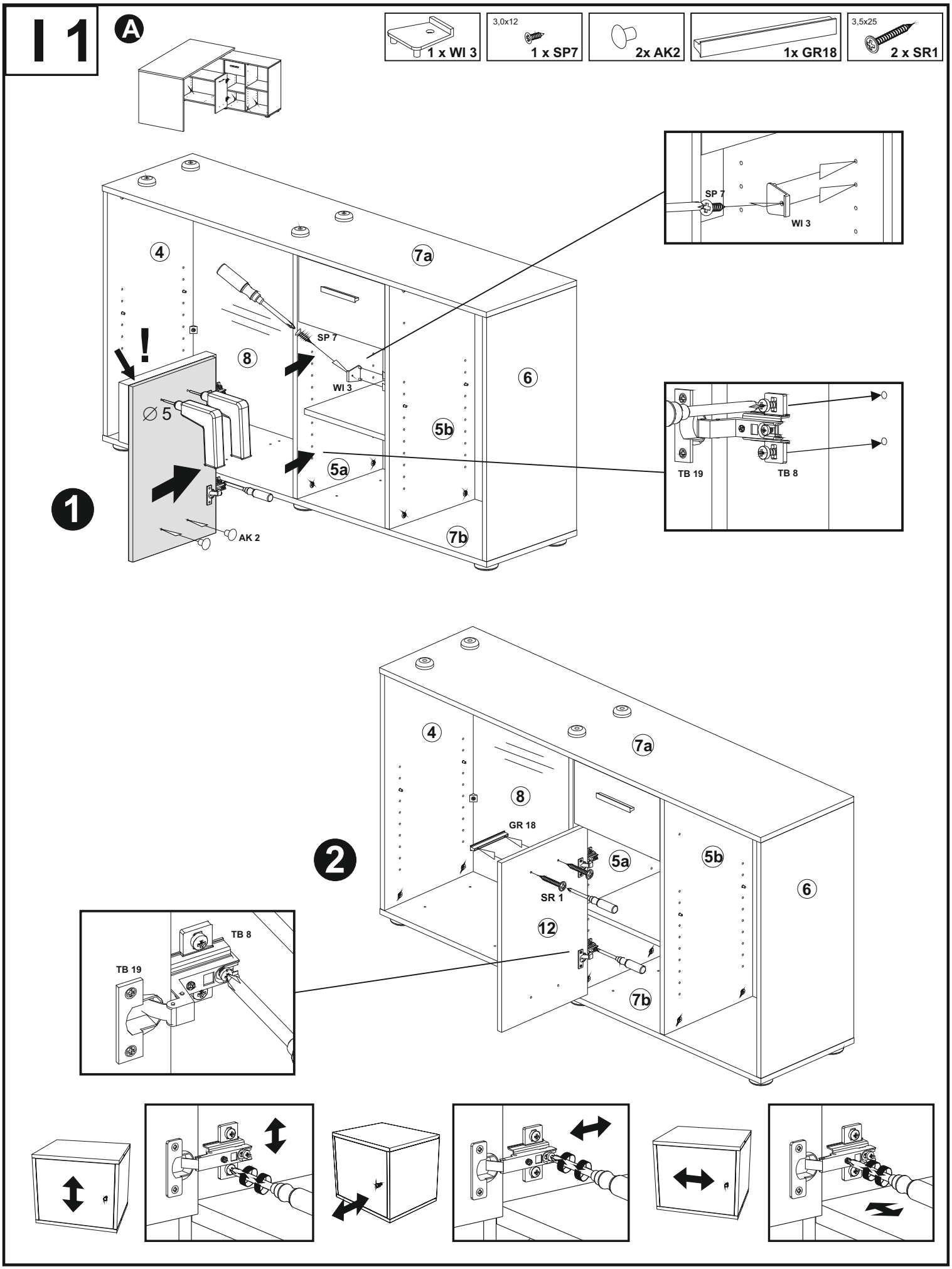
A
1 x WI 3
3,0x12
1 x SP7
2x AK2
1x GR18
3,5x25
2 x SR1
SP 7
WI 3
4
7a
8
6
5b
5a
7b
∅ 5
AK 2
TB 19
TB 8
1
2
GR 18
SR 1
12

2353443

J1

1 x
WI3
4,0x13
2 x SO14

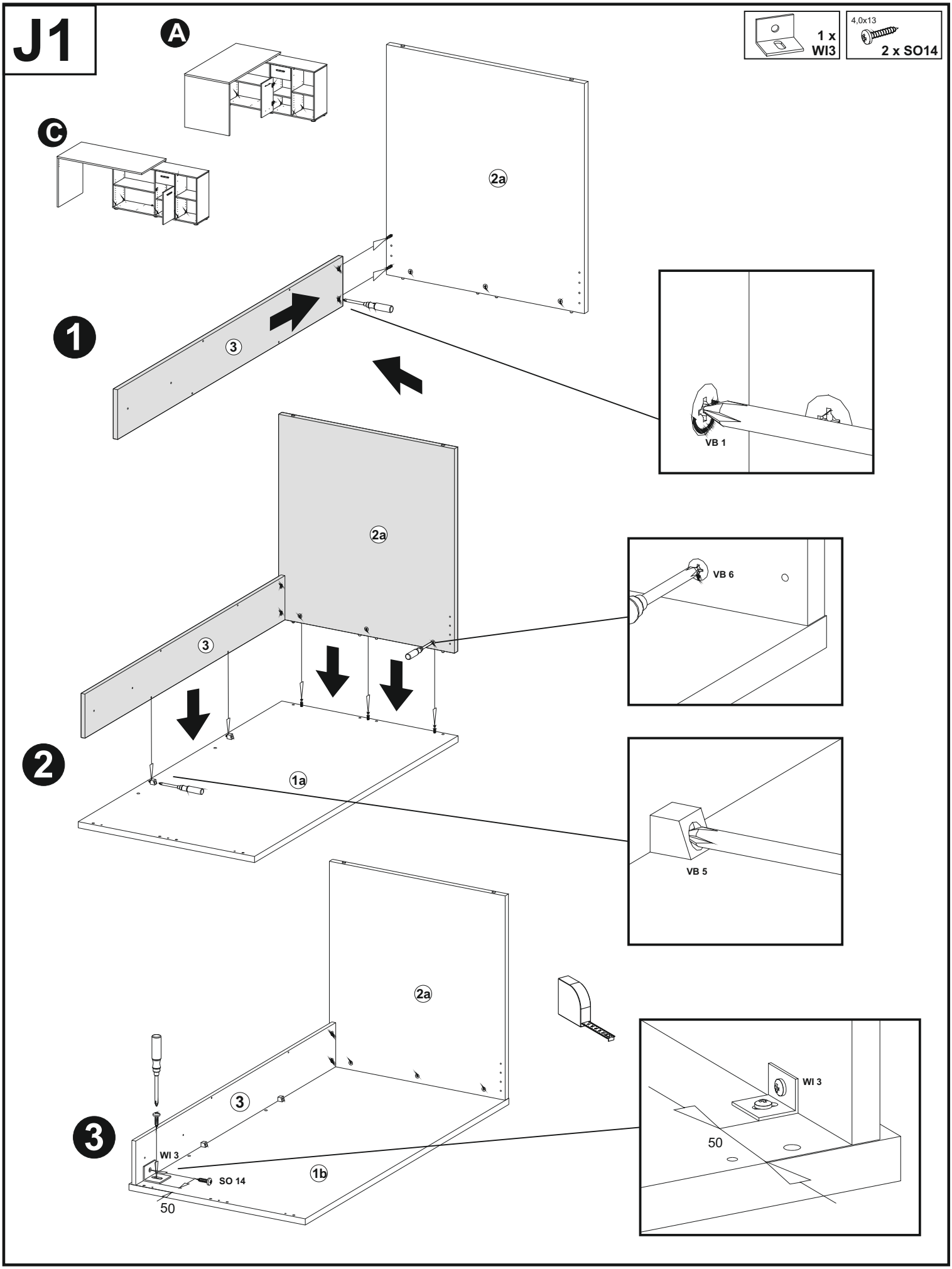
A
C
2a
1
3
VB 1
2a
3
VB 6
2
1a
VB 5
2a
3
WI 3
SO 14
50
1b
WI 3
50

2353443

K1

A

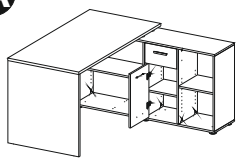

3,5x22	4x25	
2 x SP10	2 x SP11	4 x AK1

1

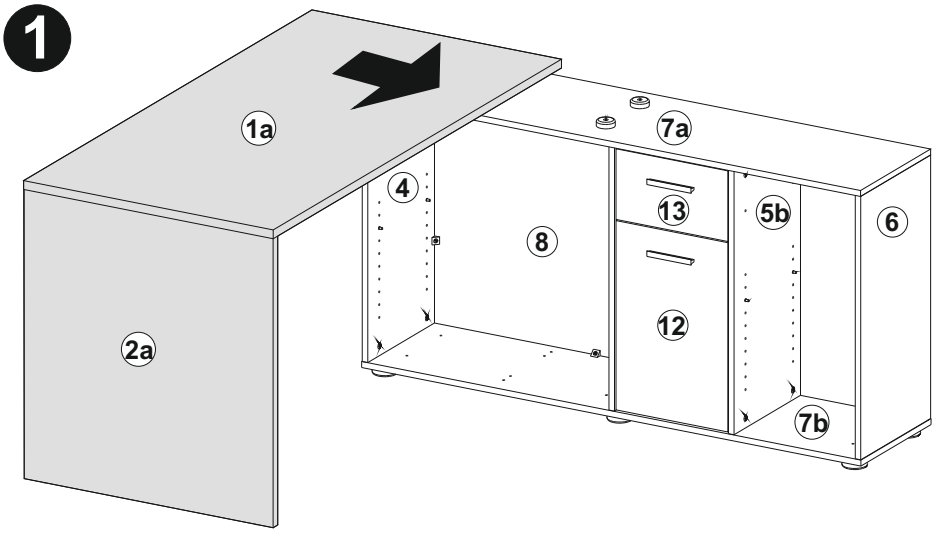

2

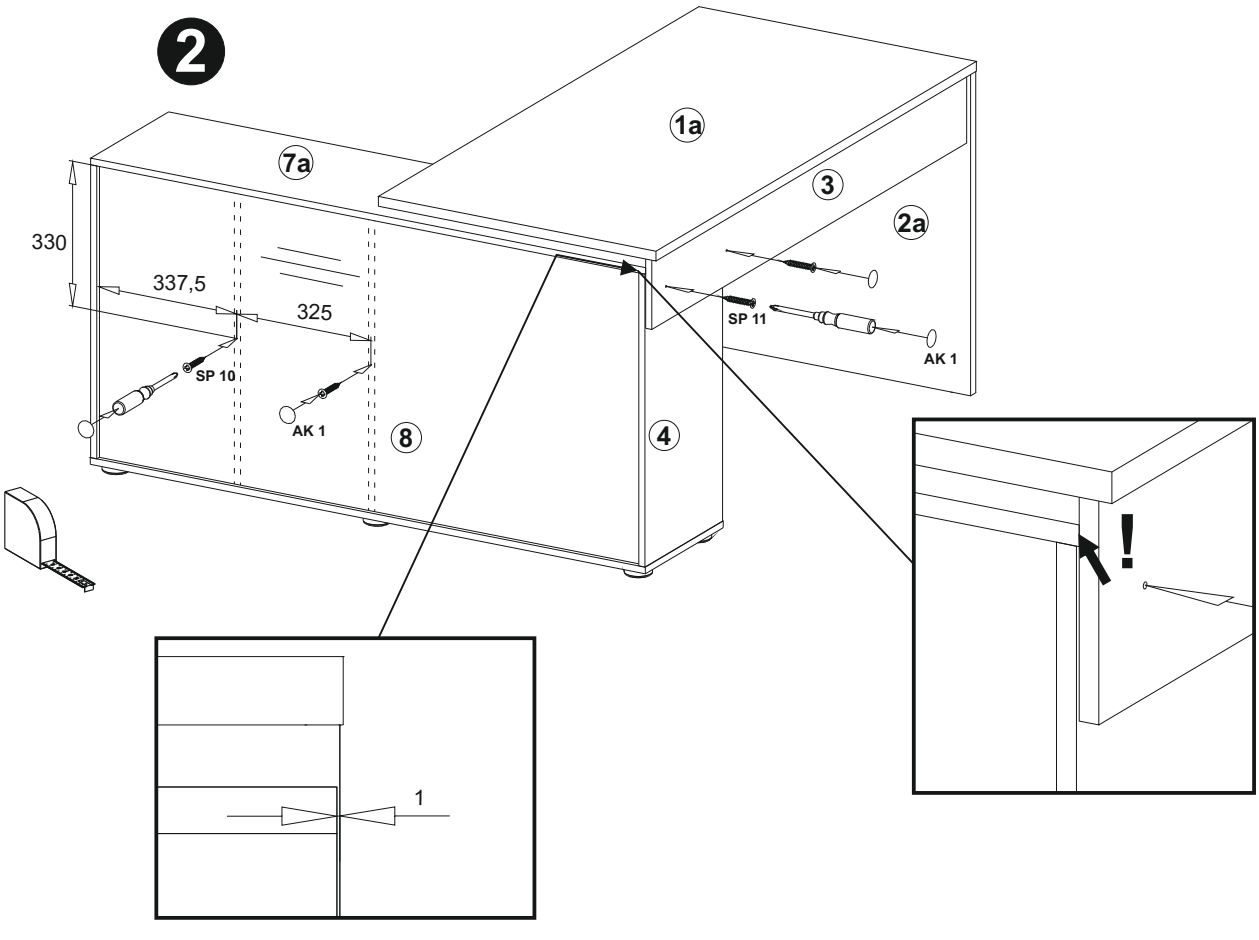

2353443

L1

A

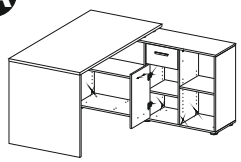

12x AK2

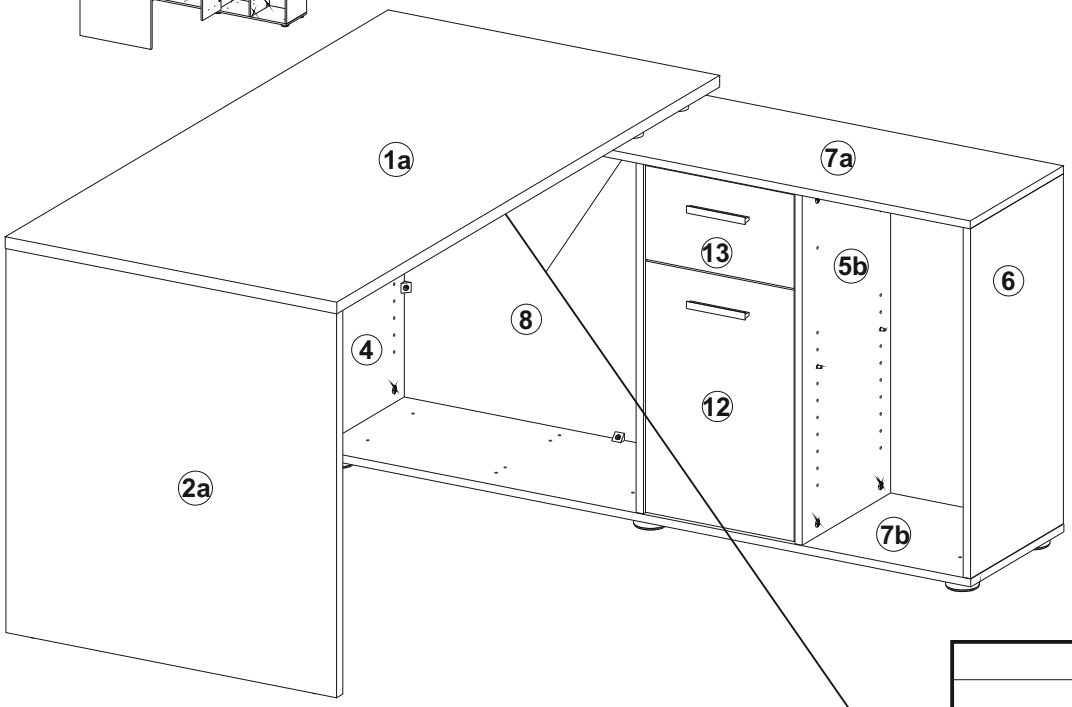

4x

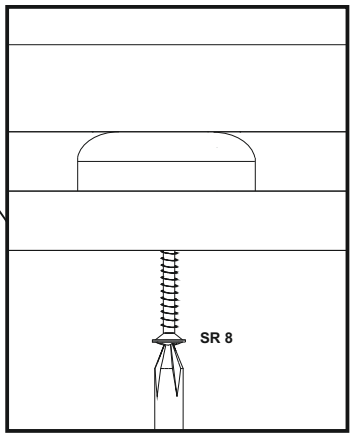

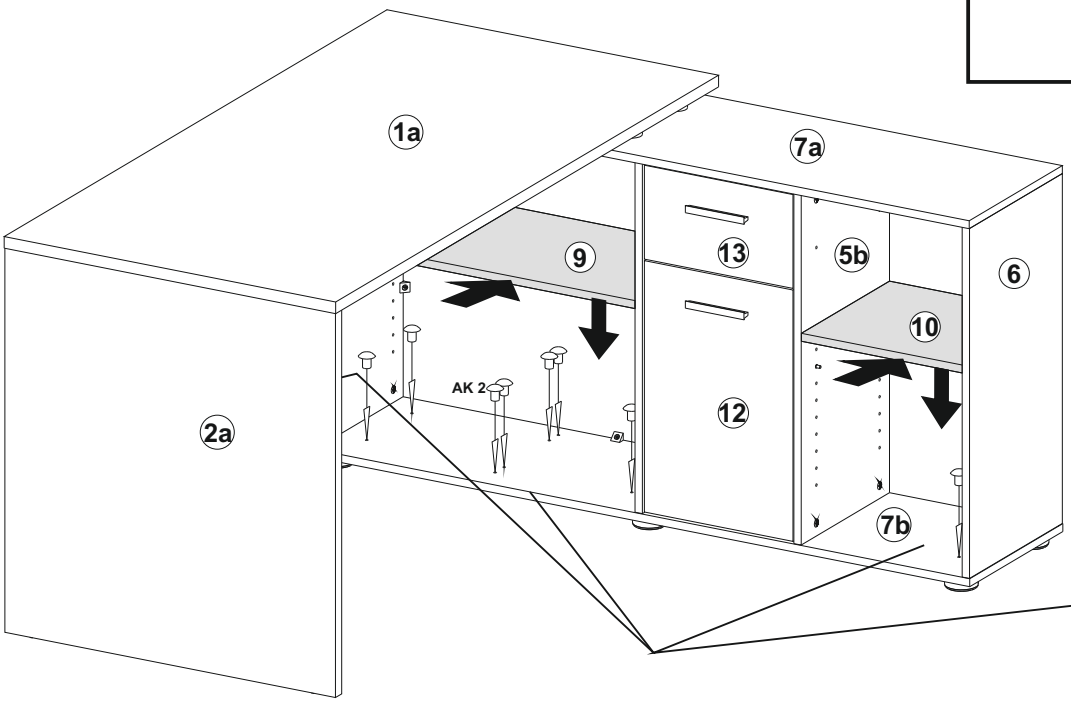

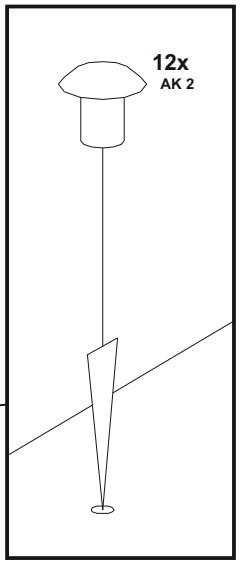

2353443

G2

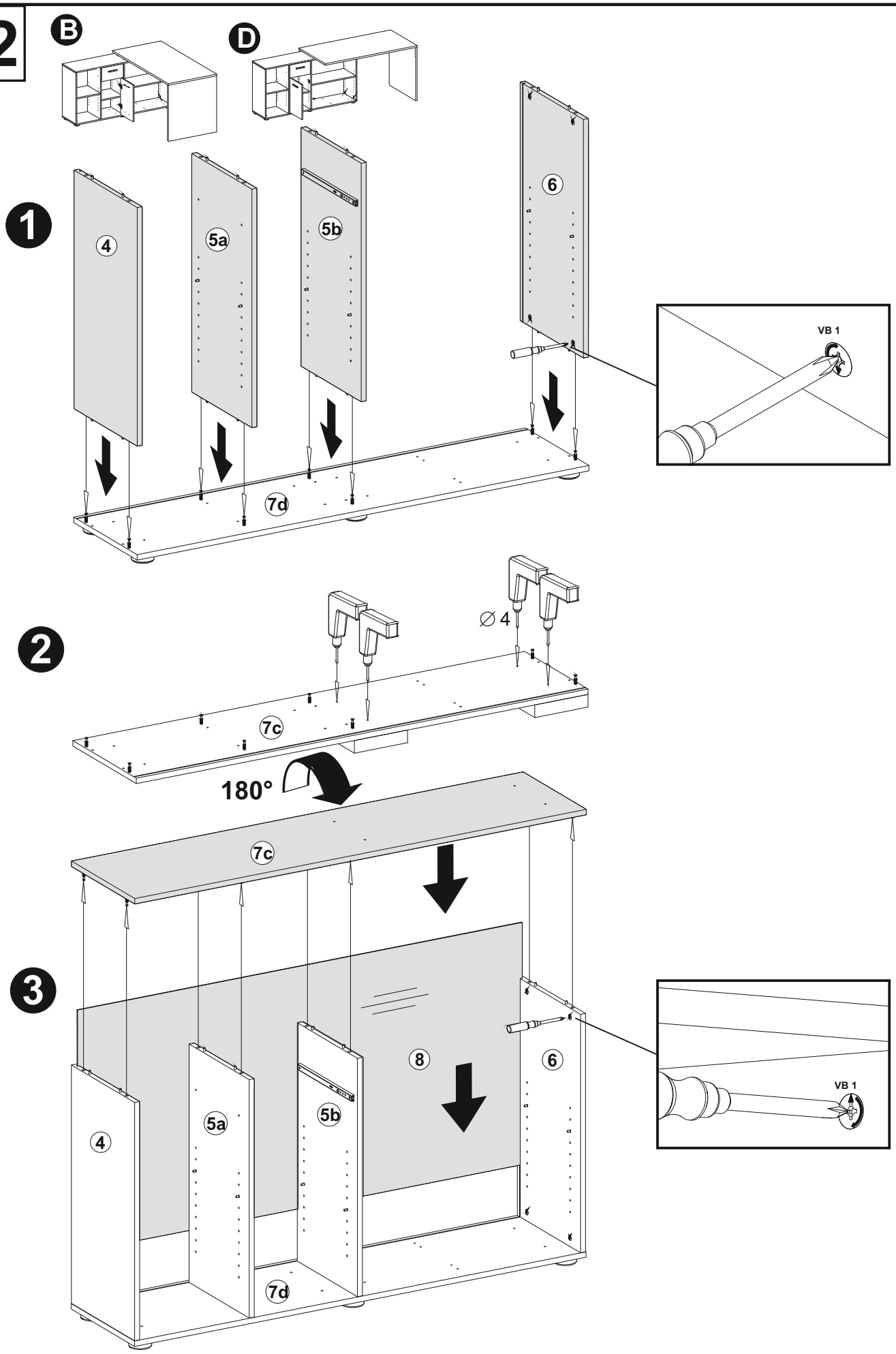

H2

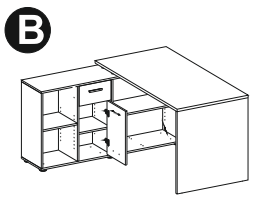
B

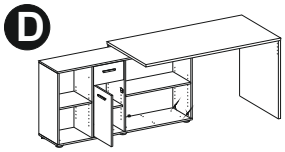
D

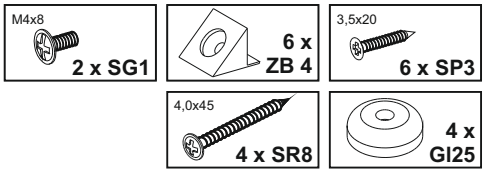
M4x8
2 x SG1
6 x
ZB 4
3,5x20
6 x SP3
4,0x45
4 x SR8
4 x
GI25

1

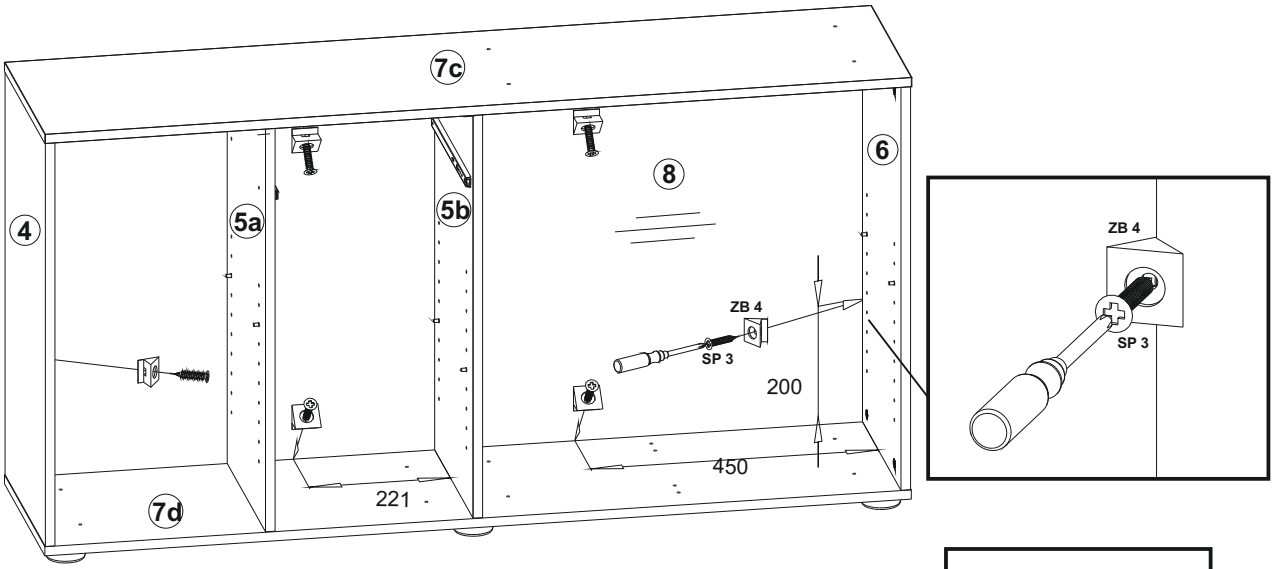
7c
6
8
4
5a
5b
ZB 4
SP 3
200
450
221
7d
ZB 4
SP 3

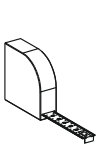

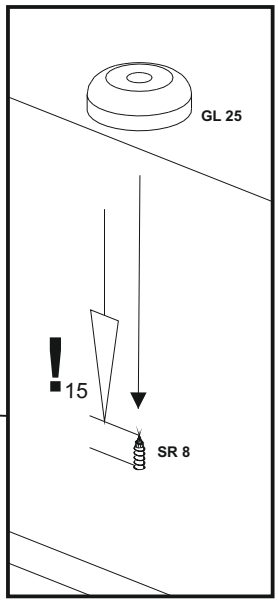
GL 25
15
SR 8

2

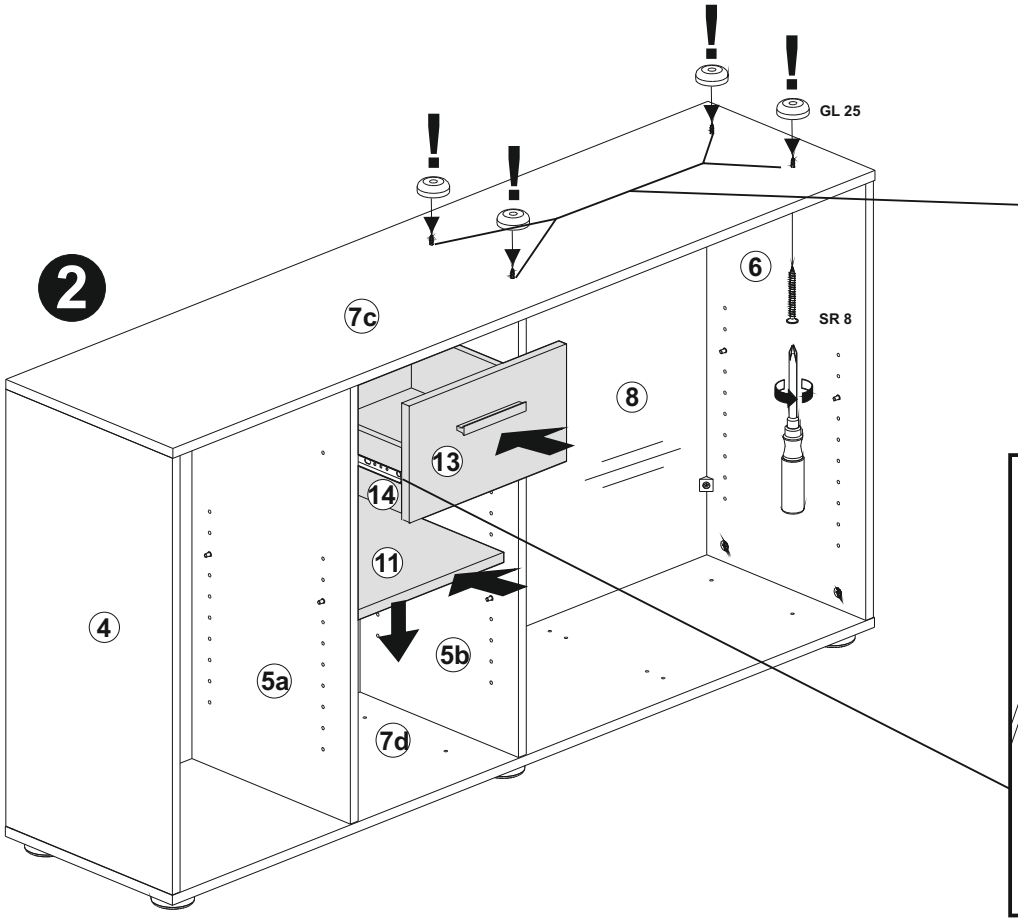
GL 25
6
SR 8
7c
8
13
14
11
4
5a
5b
7d

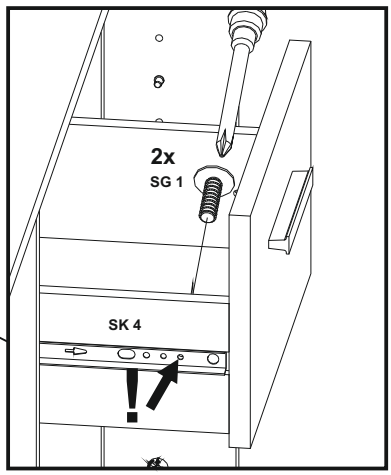
2x
SG 1
SK 4

I 2

B

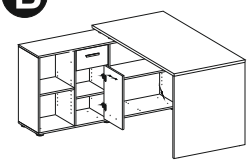

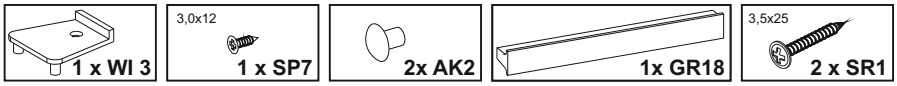
1 x WI 3
3,0x12
1 x SP7
2x AK2
1x GR18
3,5x25
2 x SR1

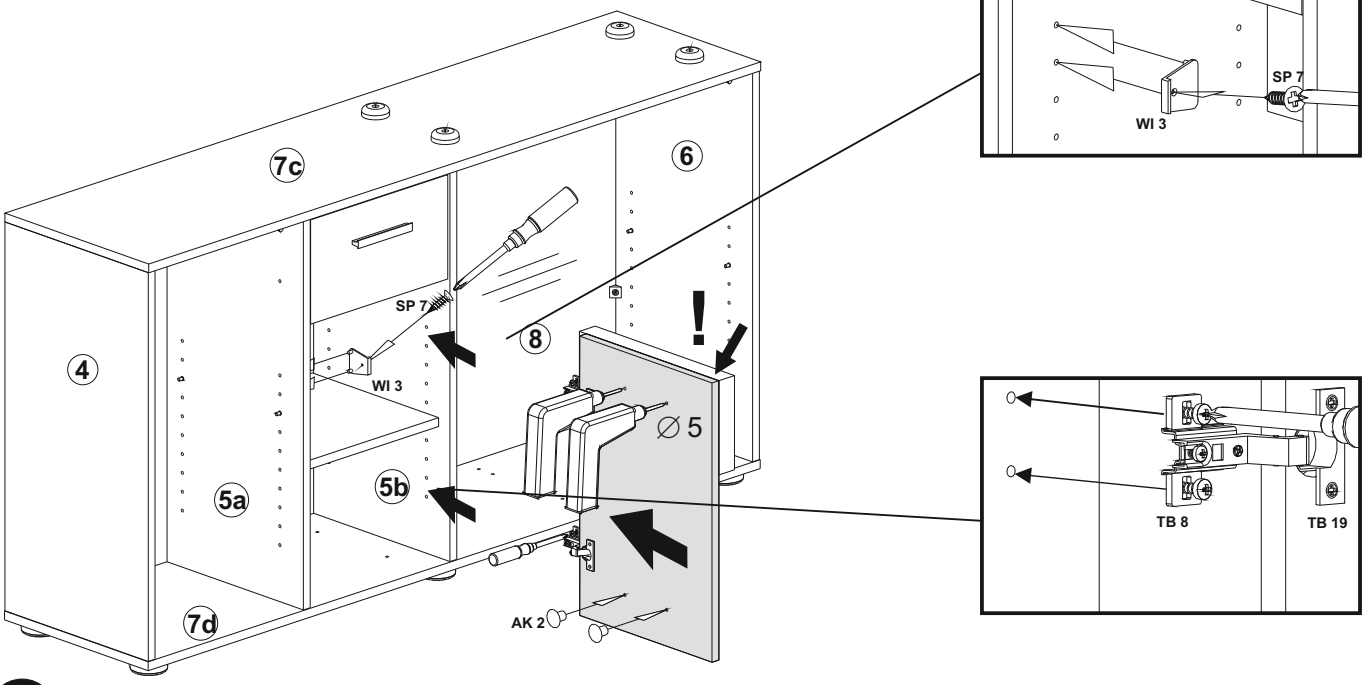
7c
6
SP 7
WI 3
8
!
4
∅ 5
5a
5b
7d
AK 2
SP 7
WI 3
TB 8
TB 19

1

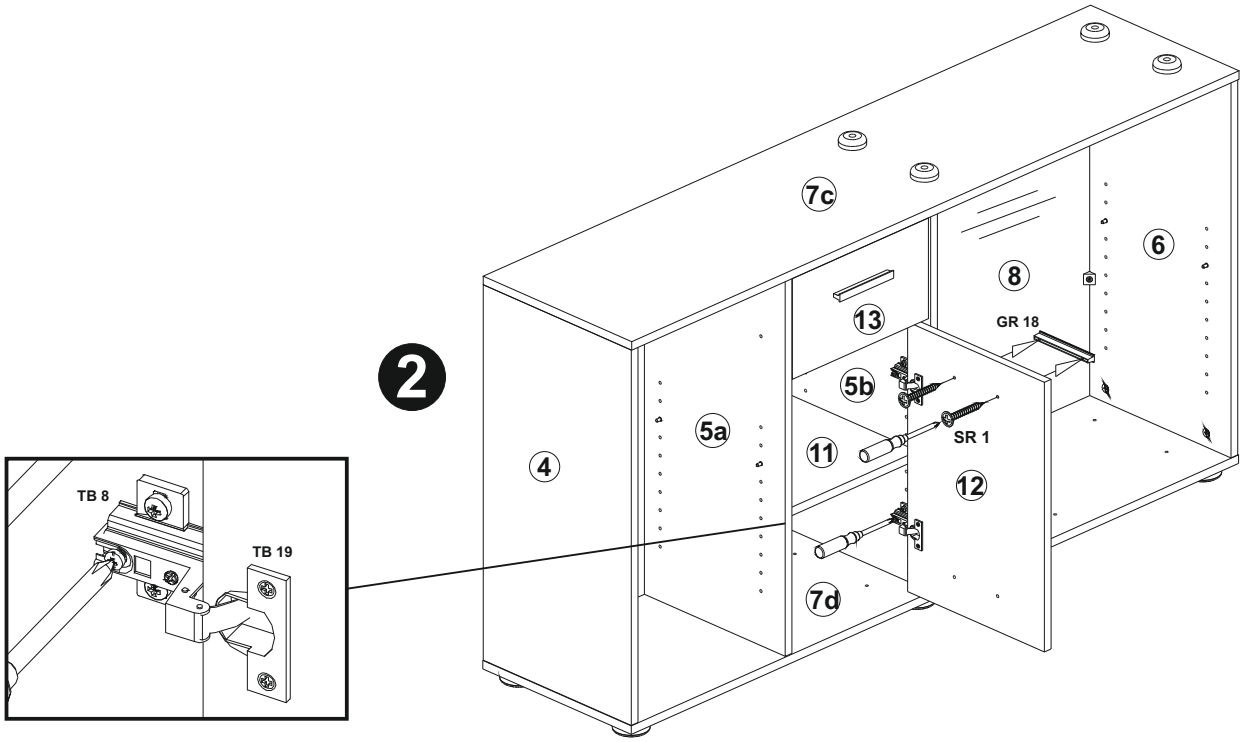
7c
6
8
GR 18
13
5b
5a
SR 1
11
4
12
7d
TB 8
TB 19

2

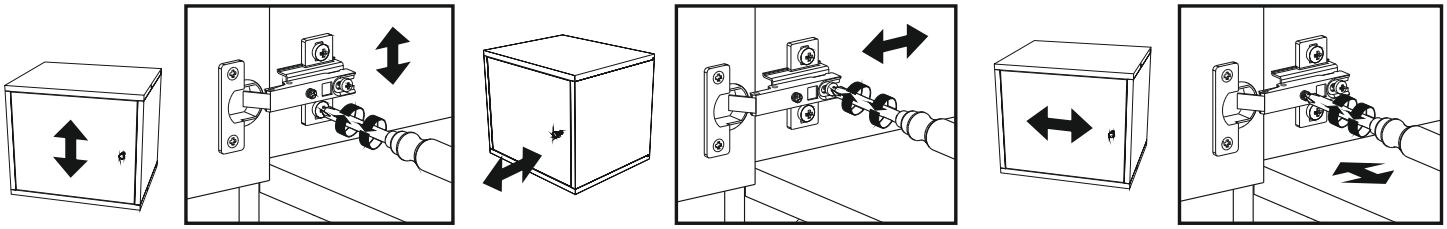

J2

B

D

1 x WI3

4,0x13
2 x SO14

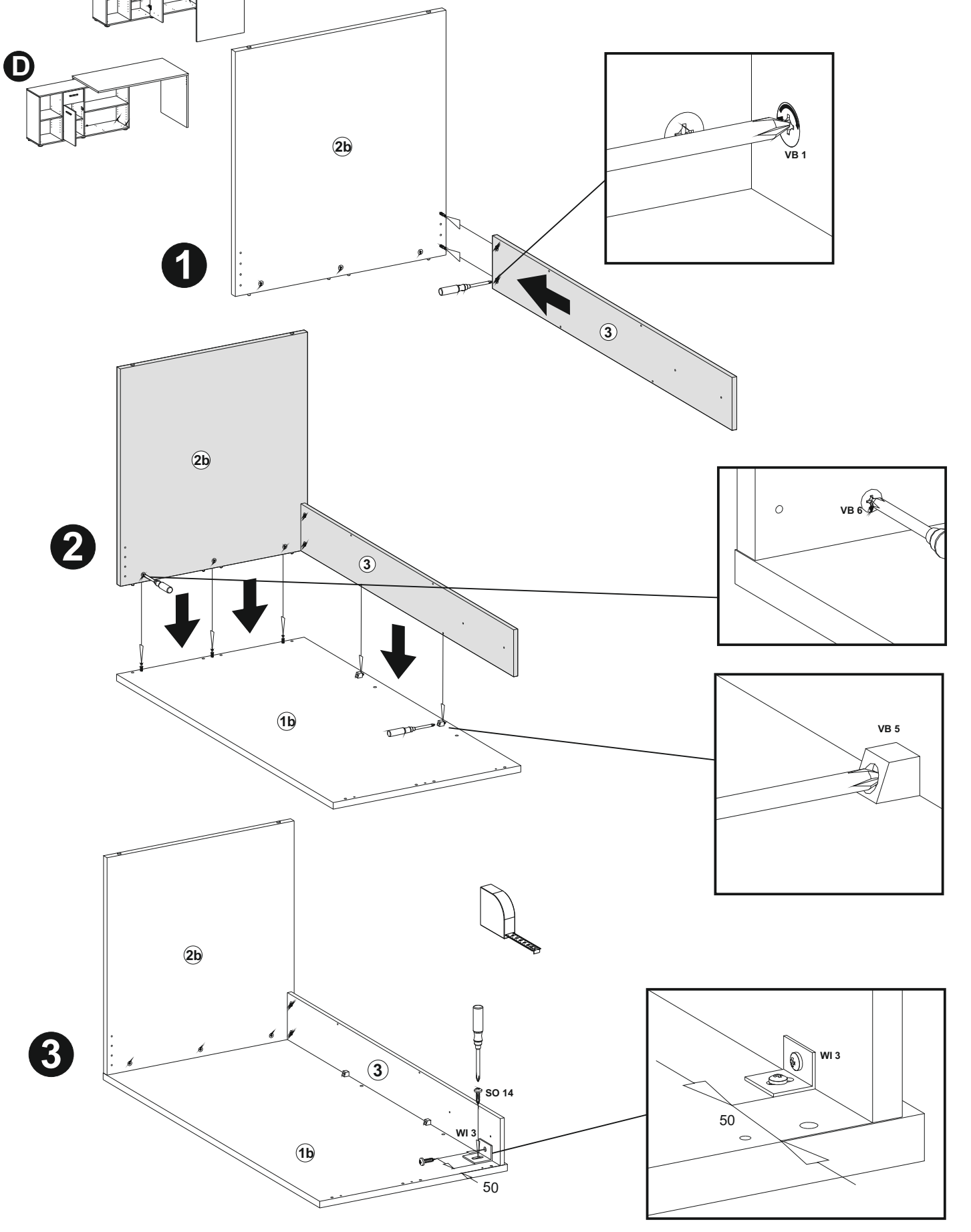

2353443

K2

B

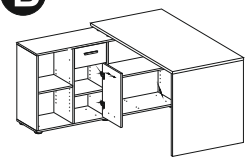

3,5x22	4x25	
2 x SP10	2 x SP11	4 x AK1

1

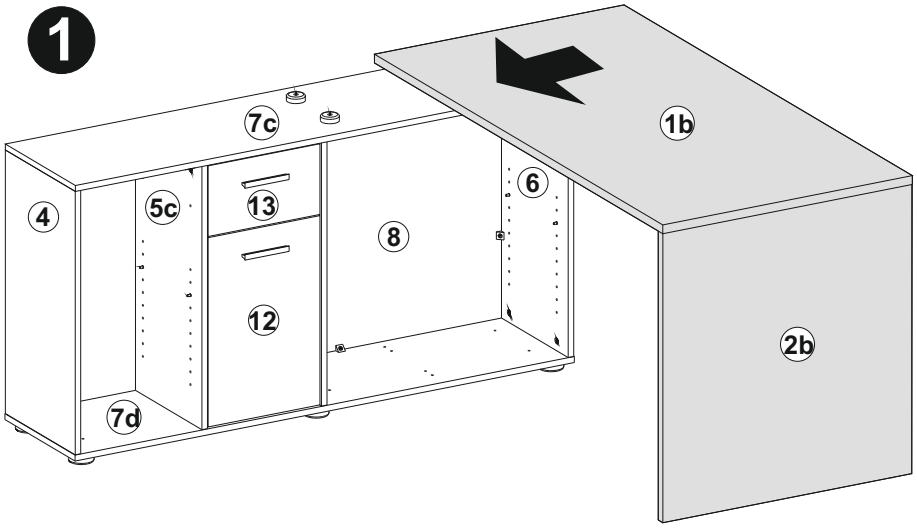

2

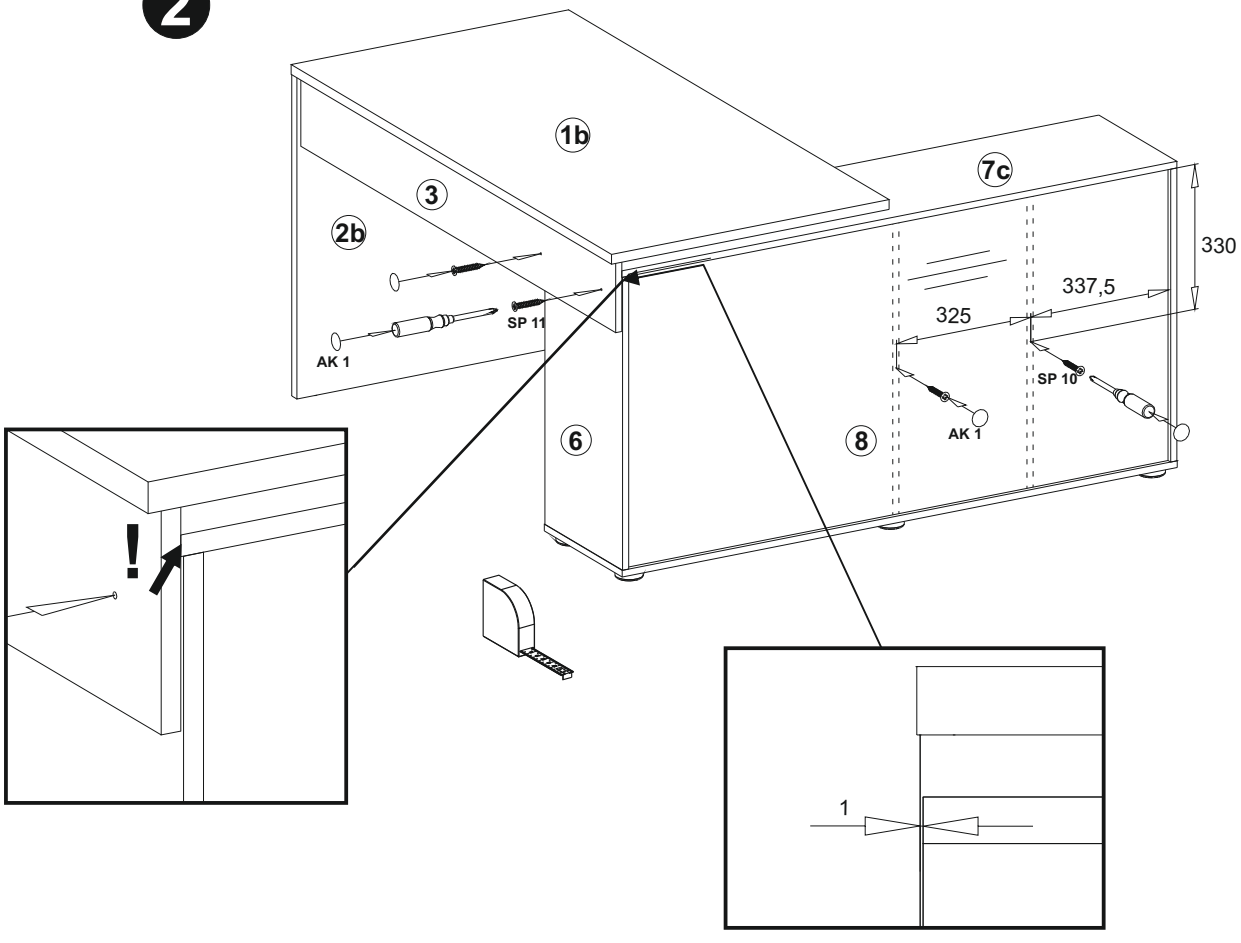

2353443

L2

Ⓑ

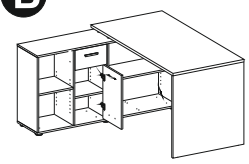

12x AK2

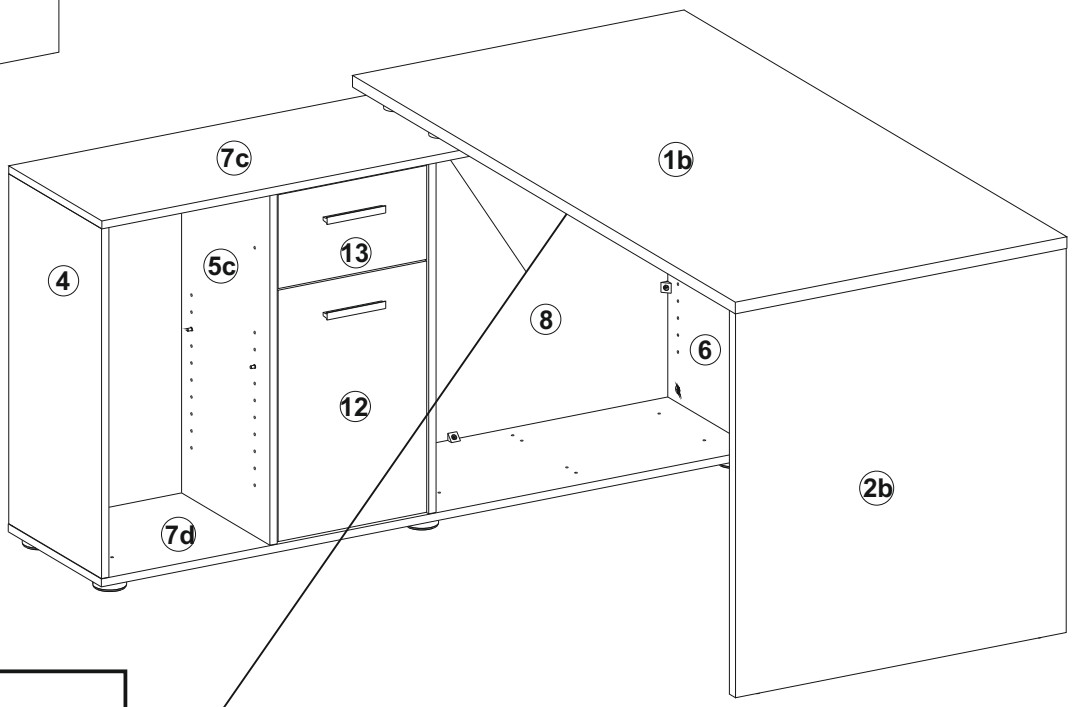

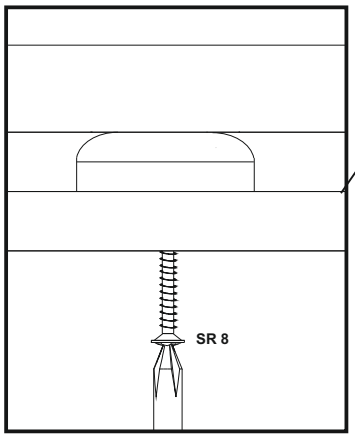

4x

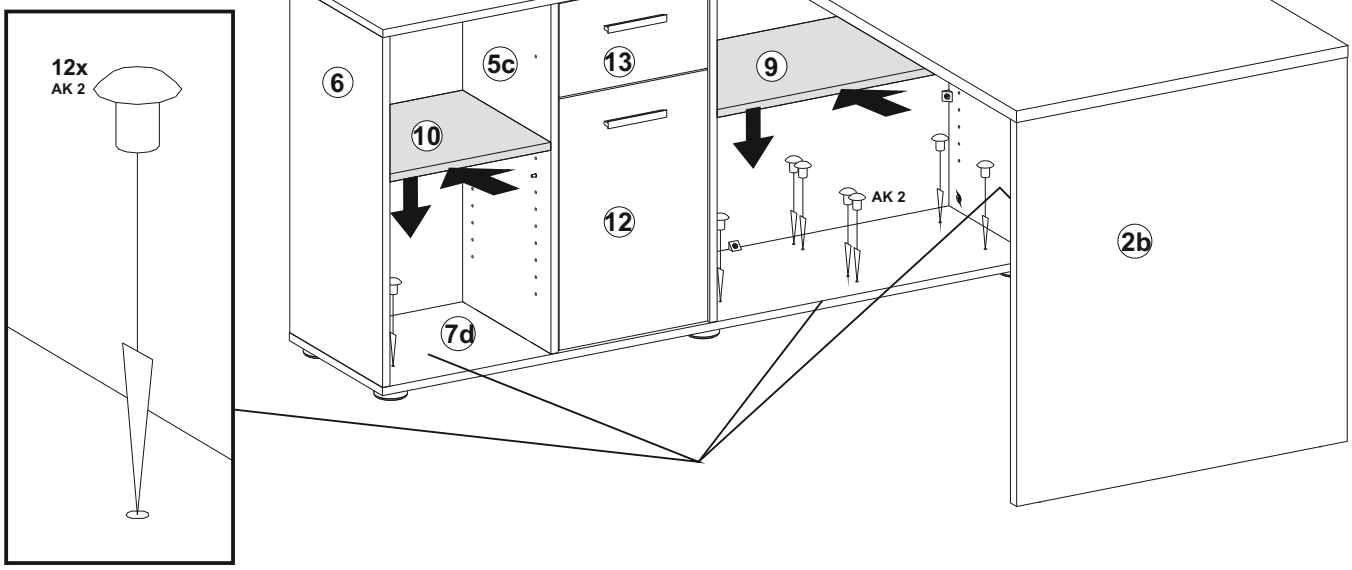

2353443

I 3

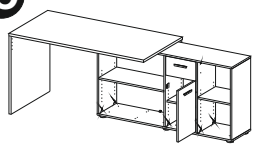

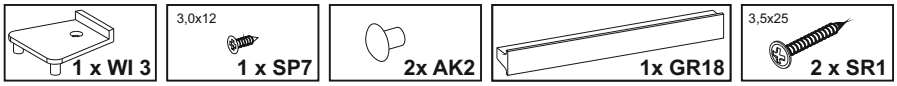
1 x WI 3
3,0x12
1 x SP7
2x AK2
1x GR18
3,5x25
2 x SR1

1

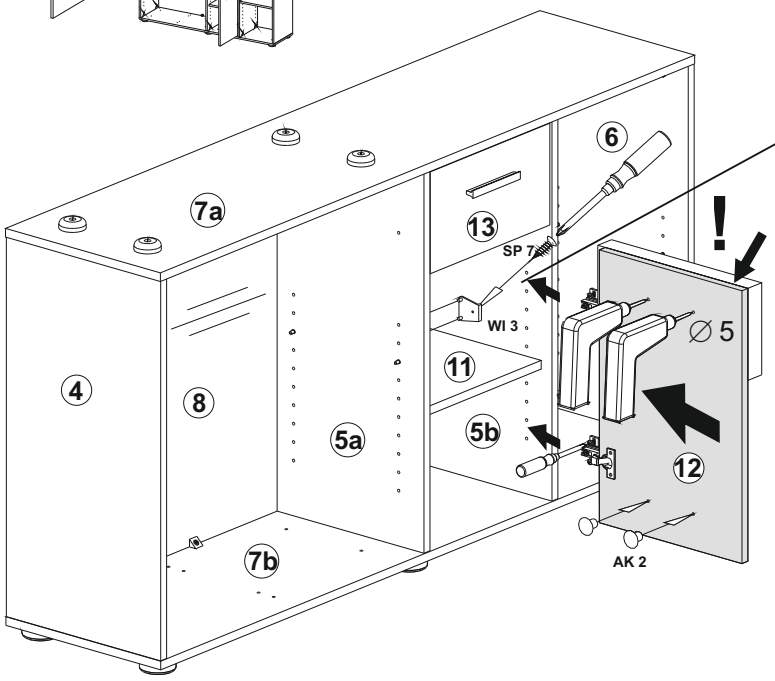
6
7a
13
SP 7
WI 3
∅ 5
!
11
4
8
5a
5b
12
7b
AK 2

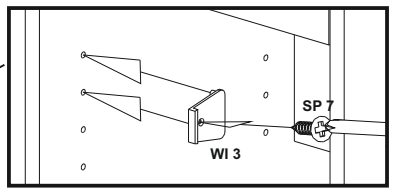
SP 7
WI 3

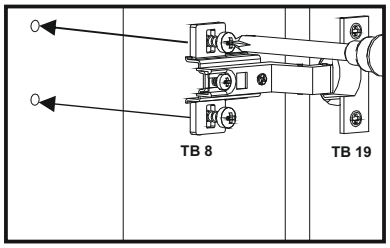
TB 8
TB 19

2

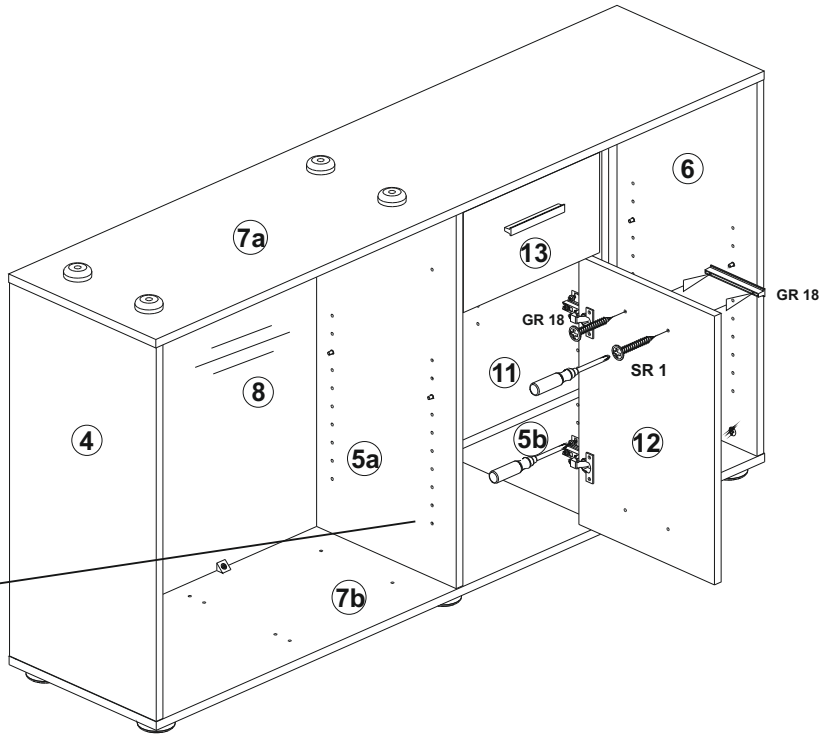
6
7a
13
GR 18
GR 18
11
SR 1
8
4
5a
5b
12
7b

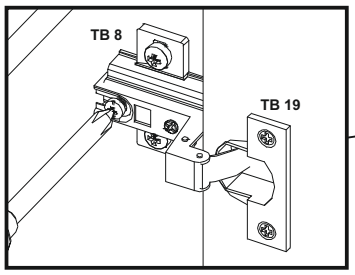
TB 8
TB 19

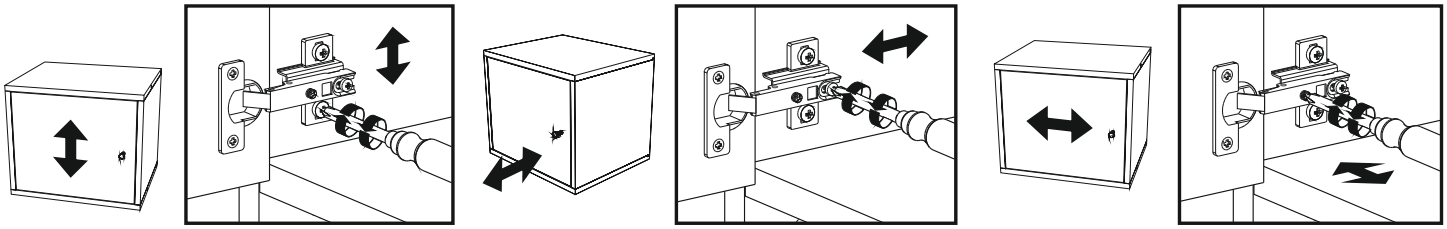

K3

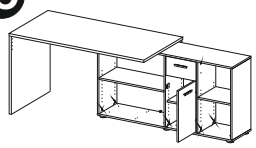

2 x AK2
3,5x22
2 x SP10
2 x AK1

1

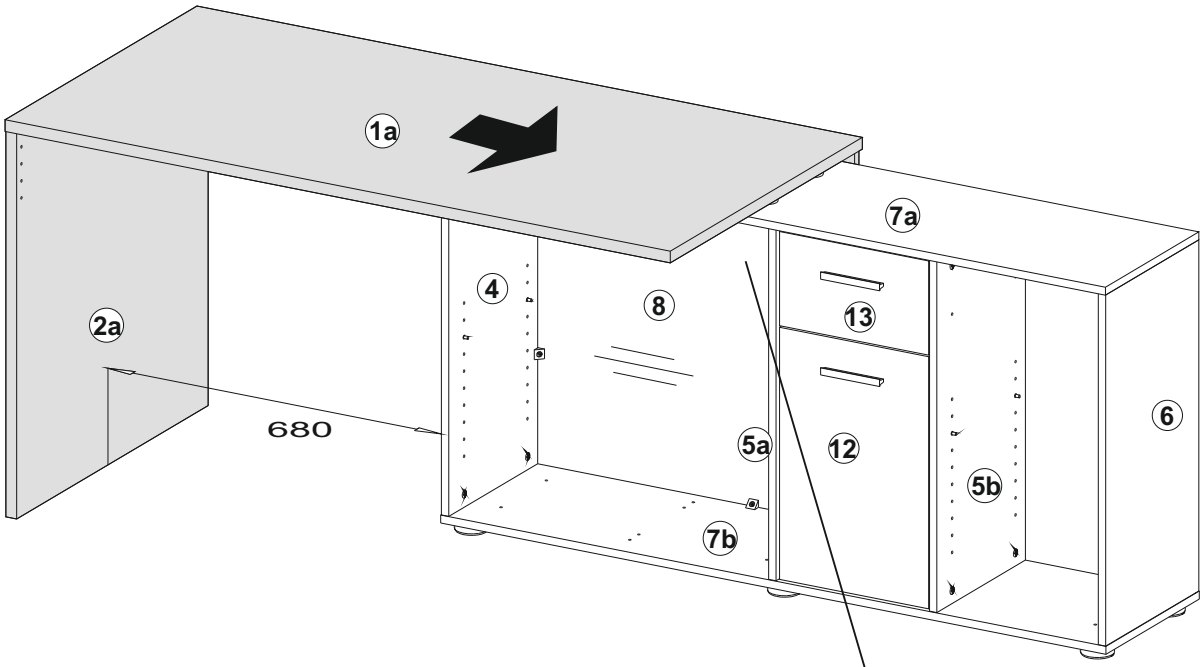
1a
7a
4
8
13
2a
680
6
5a
12
5b
7b

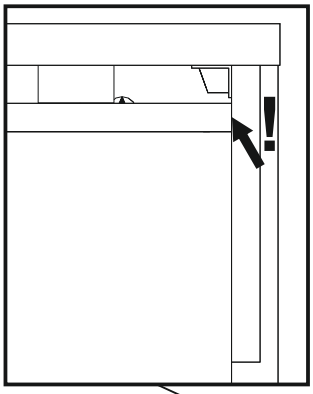

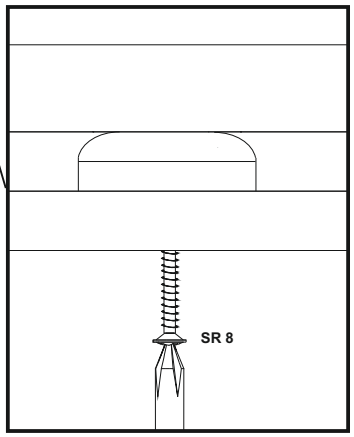
4x
SR 8

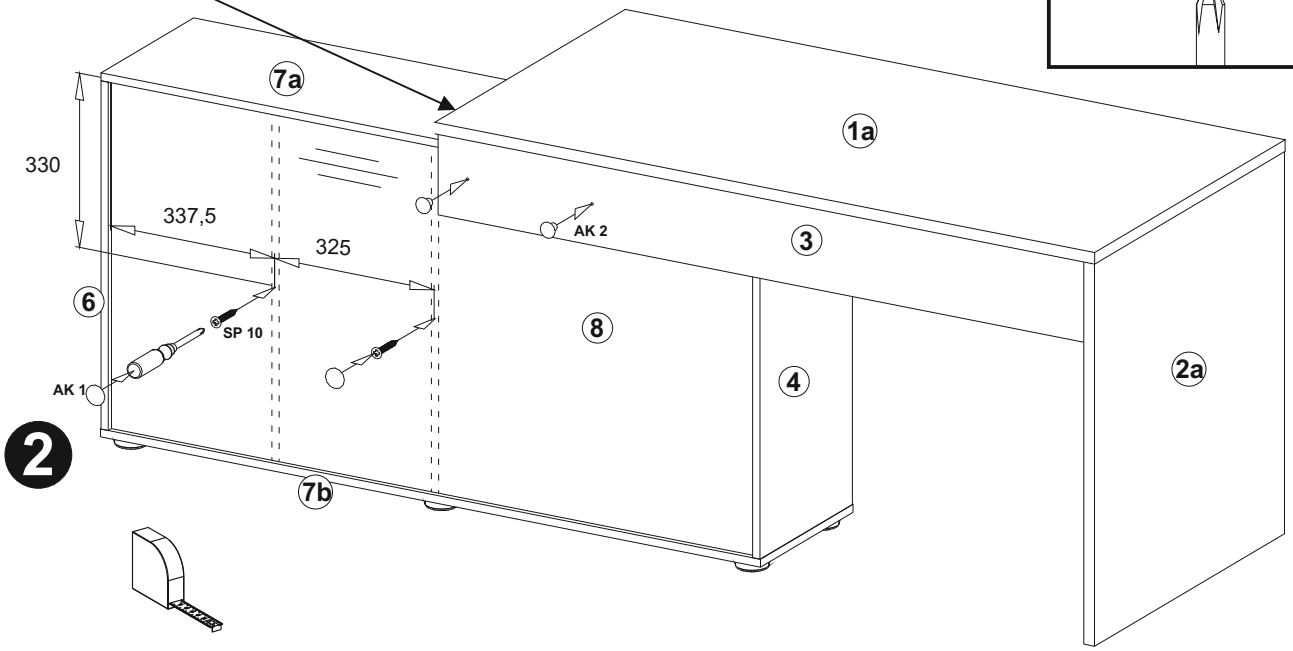
7a
1a
330
337,5
325
AK 2
3
6
SP 10
8
AK 1
4
2a
7b

2

L3

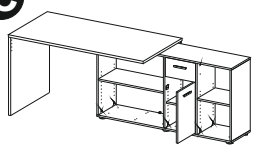

12x AK2

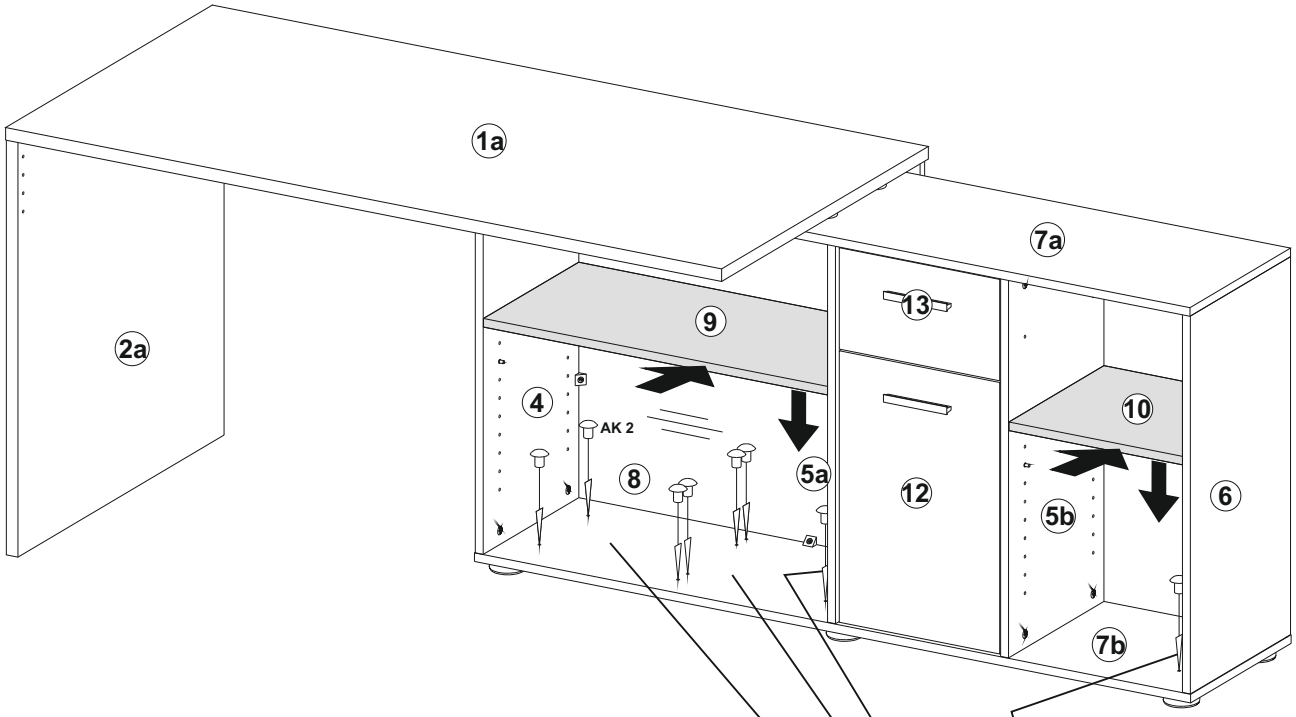

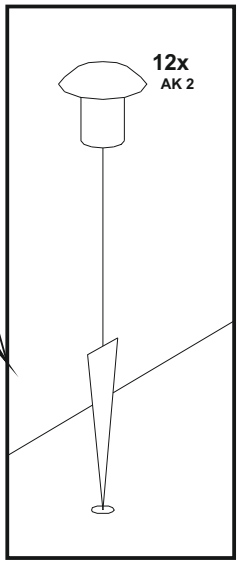

I 4

1 x WI 3
3,0x12
1 x SP7
2x AK2
1x GR18
3,5x25
2 x SR1

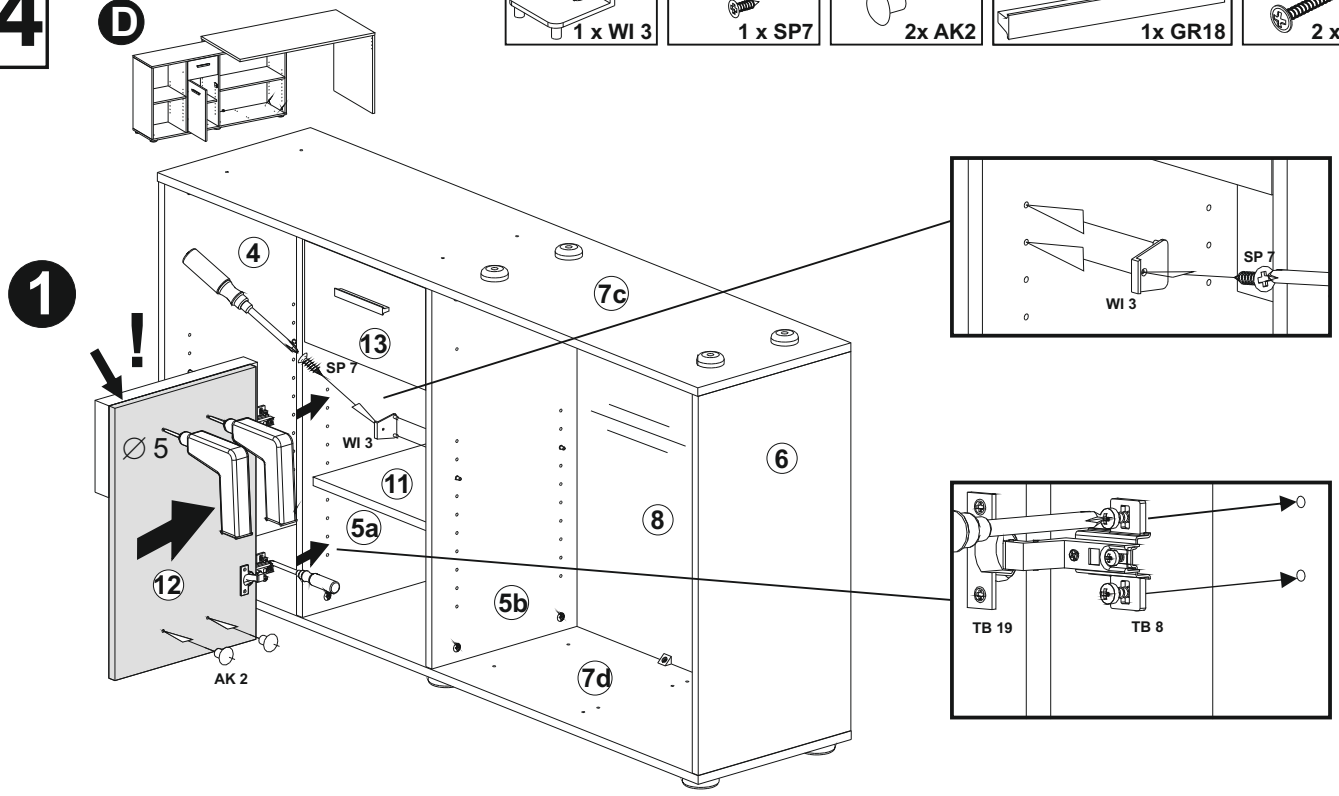
D
1
4
7c
13
SP 7
WI 3
∅ 5
11
5a
8
6
12
5b
AK 2
7d
SP 7
WI 3
TB 19
TB 8

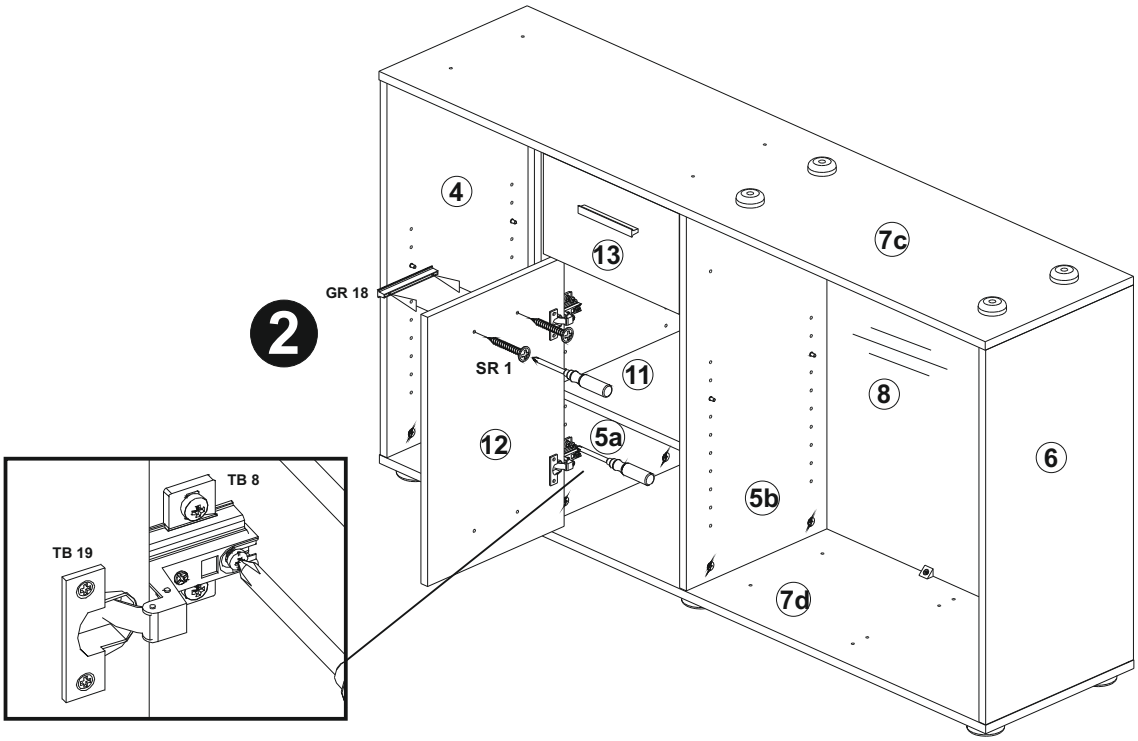
2
4
7c
13
GR 18
SR 1
11
8
12
5a
6
5b
7d
TB 8
TB 19

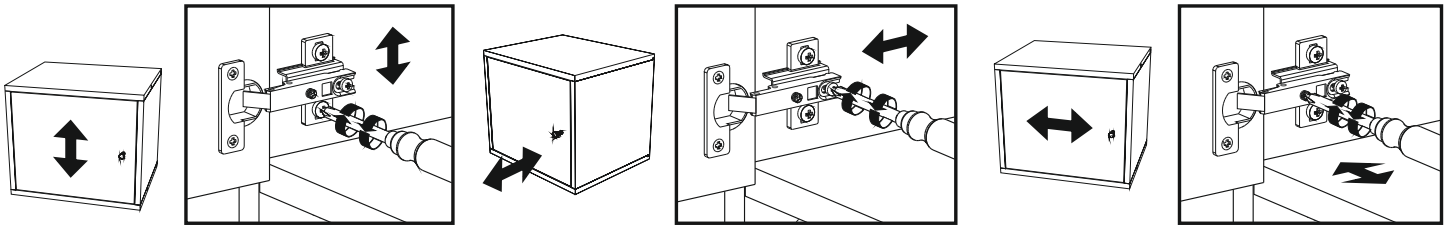

K4

D

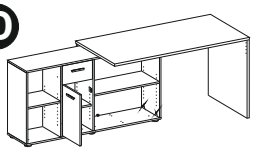

2 x AK2	3,5x22 2 x SP10	2 x AK1

1

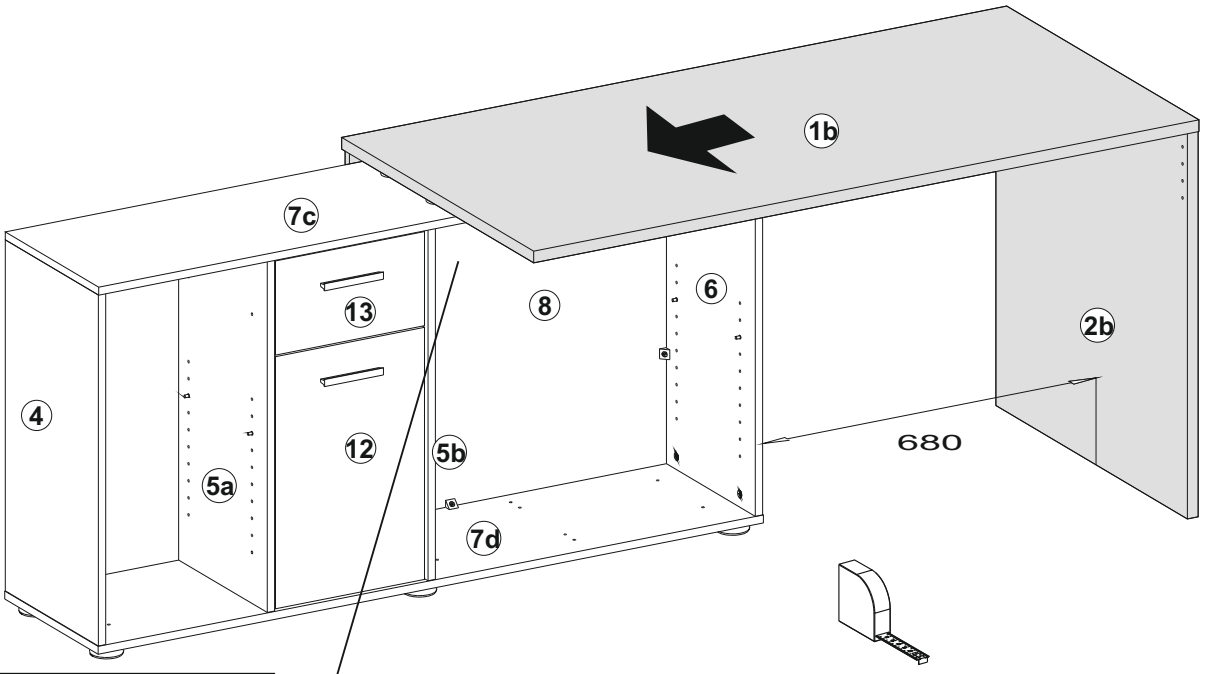

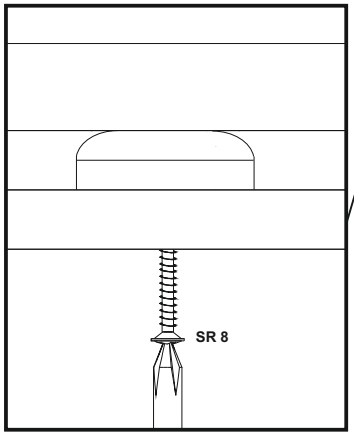

4x

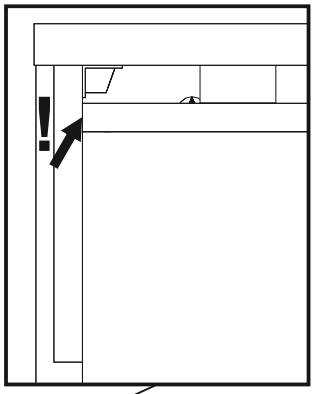

2

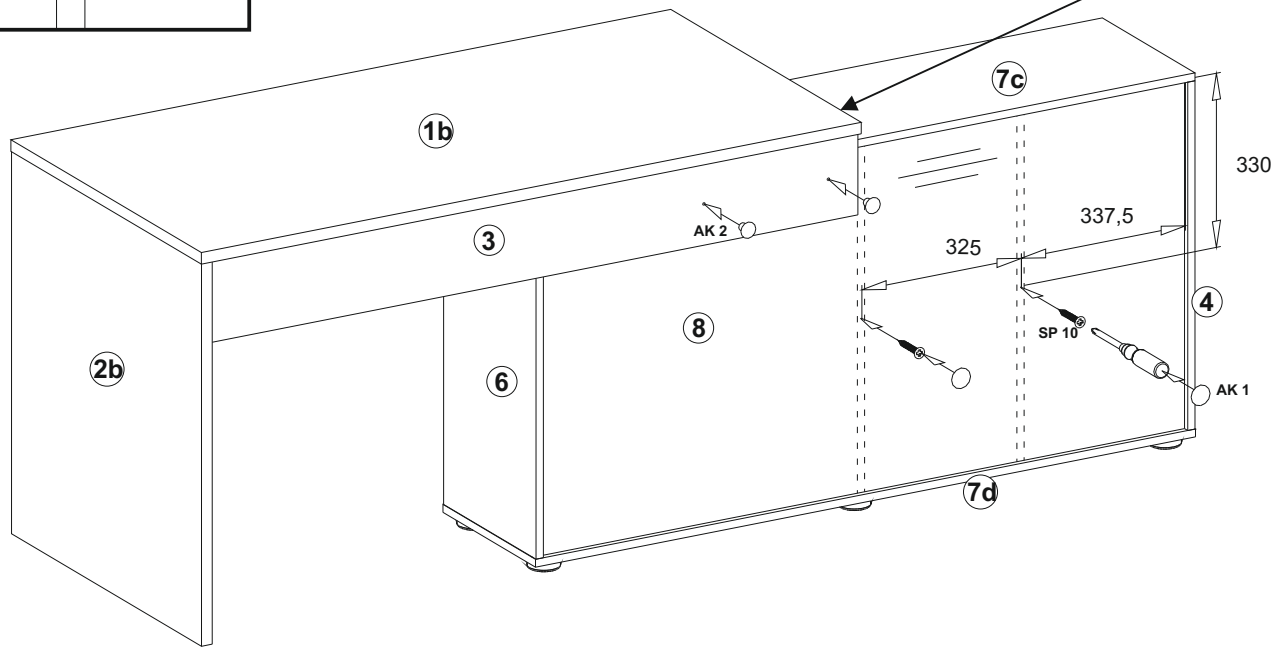

2353443

L4

Ⓓ

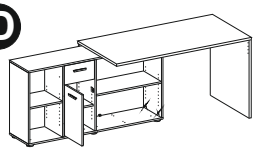

12x Ak2

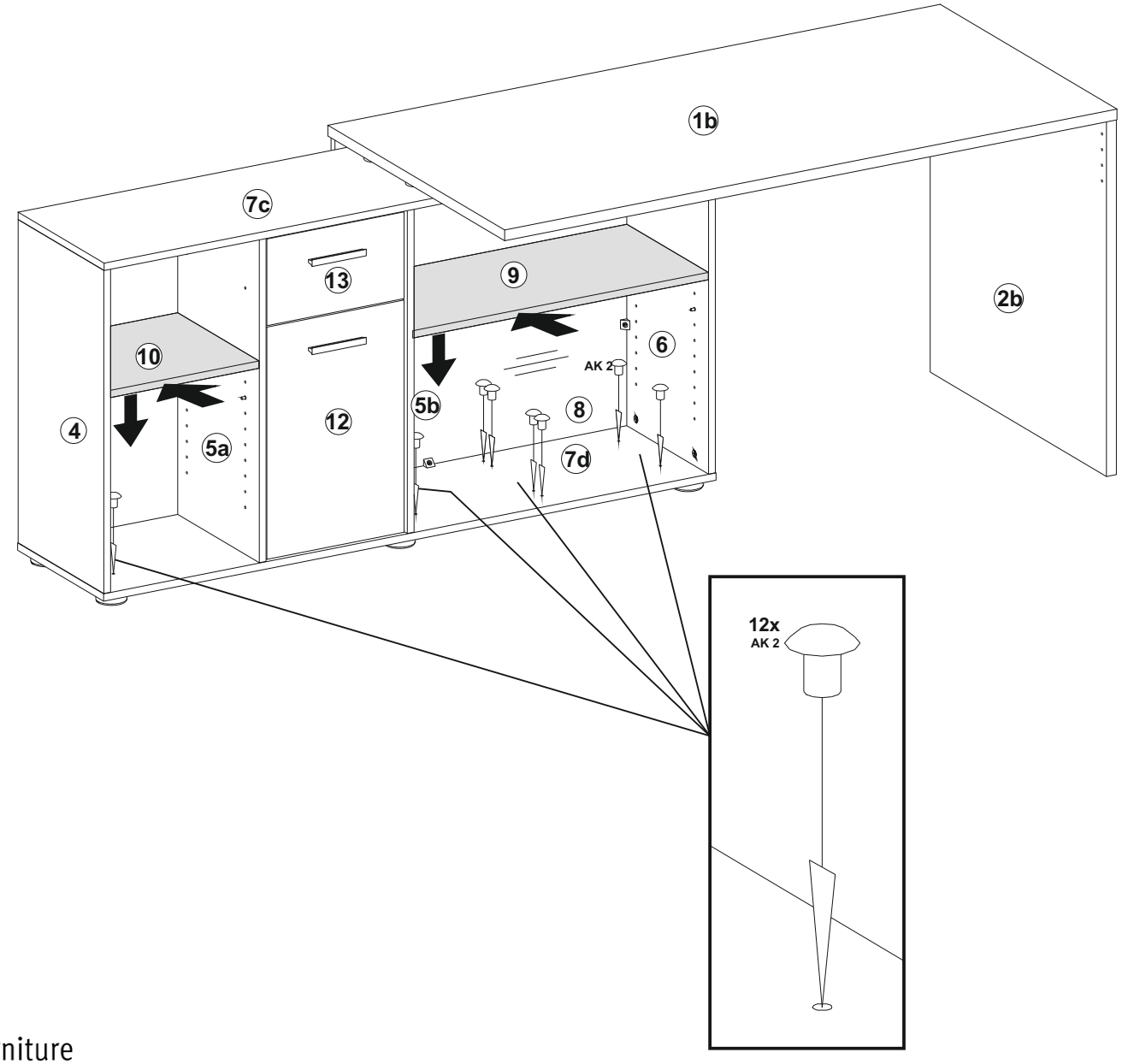

FMD®//furniture

FMD Möbel GmbH

Heidländer Weg 68
D-49201 Dissen a.T.W.

Tel. +49 5421 9448-44
Fax. +49 5421 9448-41
service@fmd-moebel.de
www.fmd-moebel.de