TWEB01

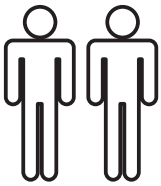

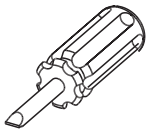

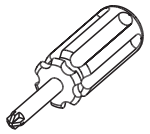

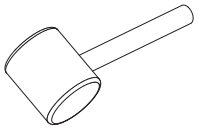

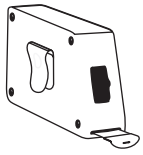

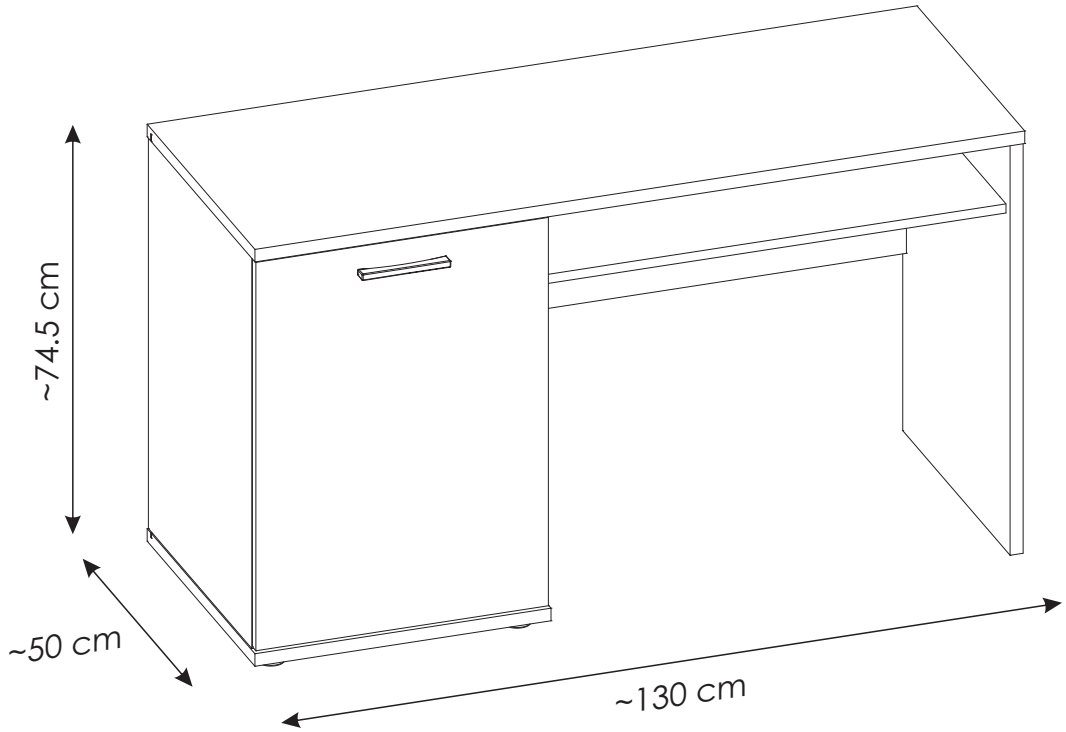

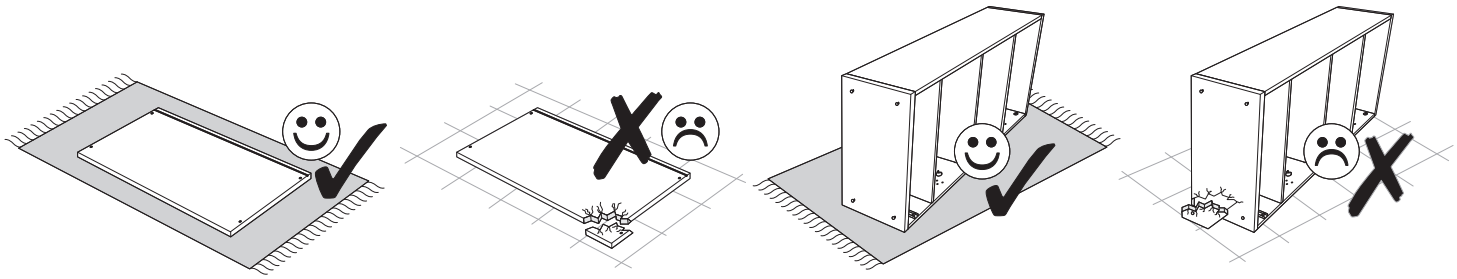

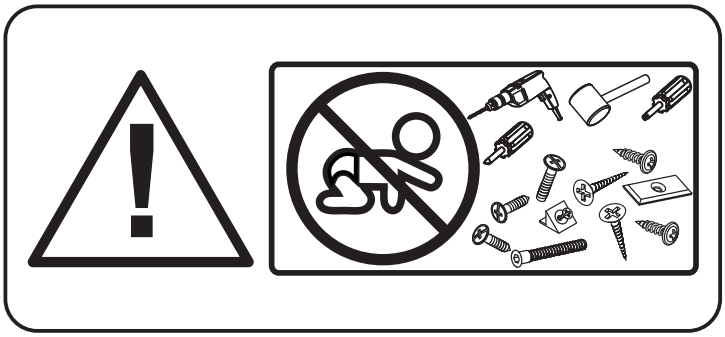

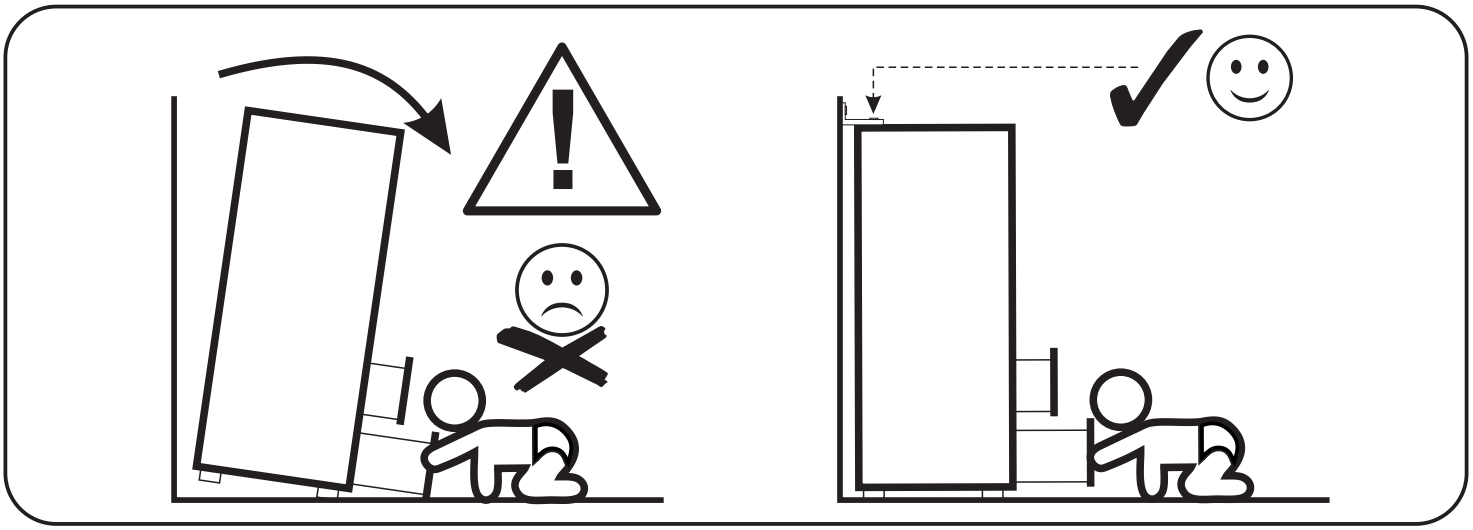

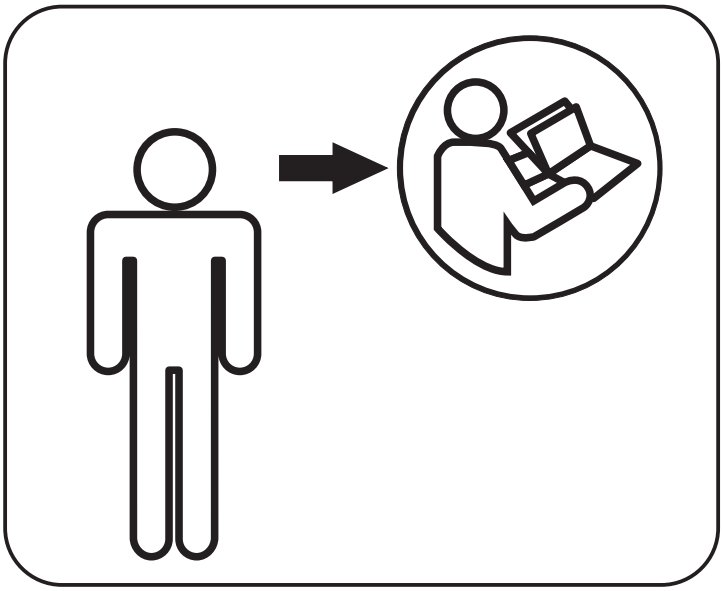

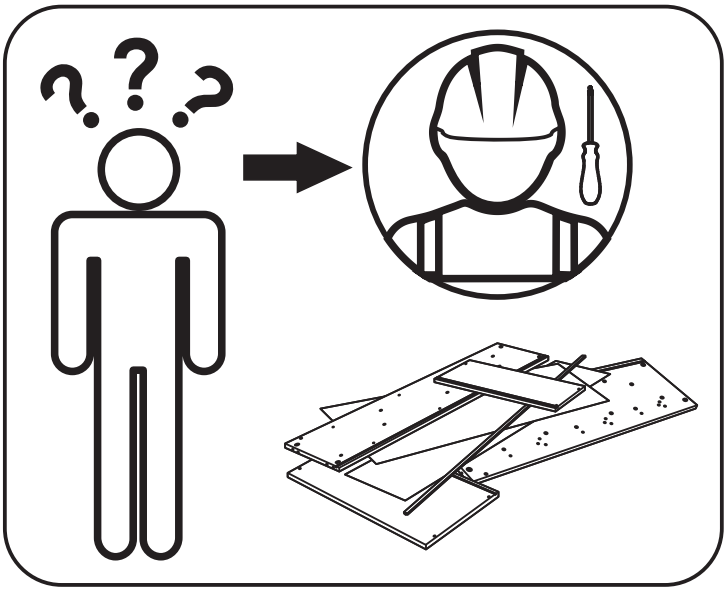

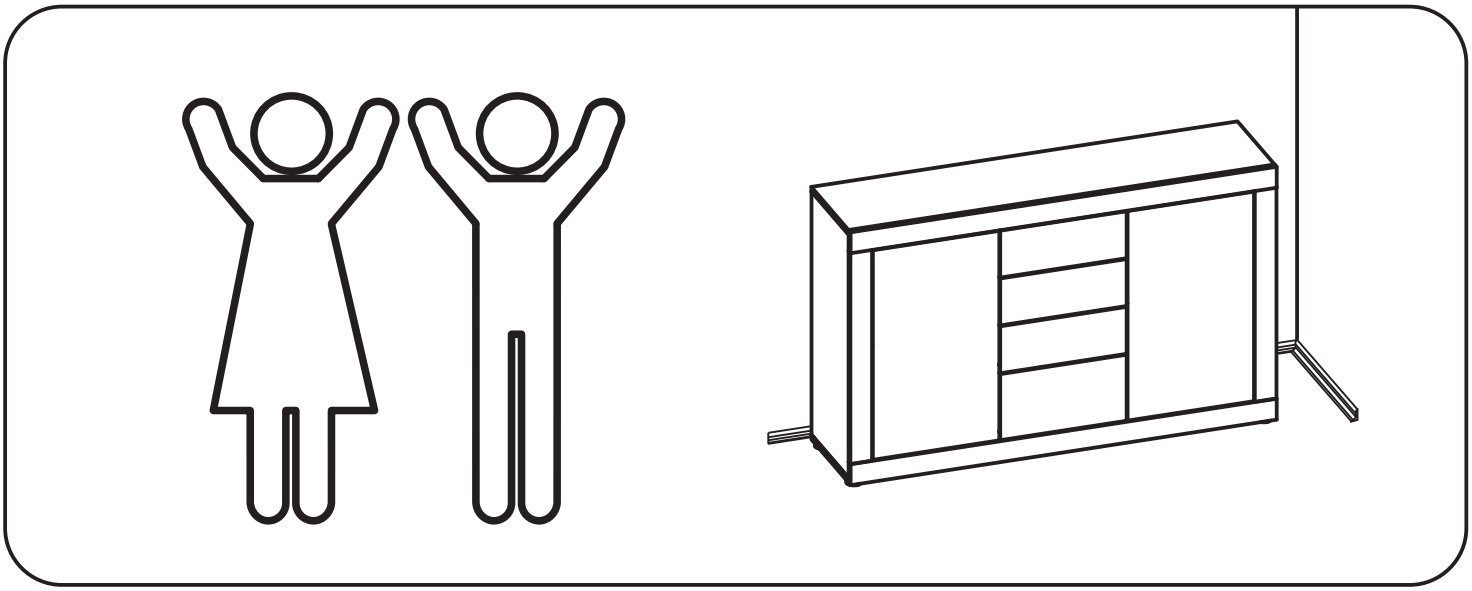

version A

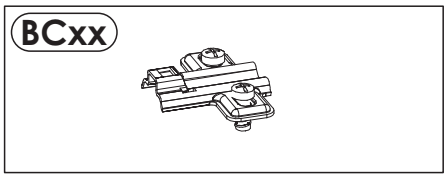

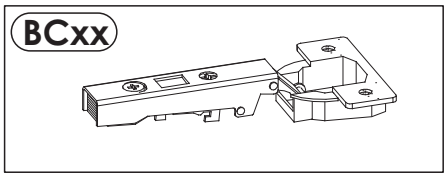

version B

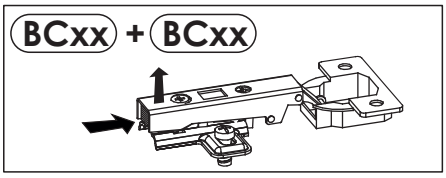

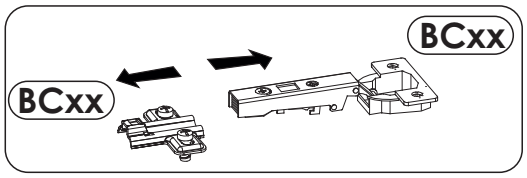

TWEB01

A1 8 x 35 mm x18	BC11 + BC12 x2	C2 5 x 13 mm x4
D2 x4	E0 Ø16 x10	E1 15 x 12 mm x14
F1 6 x 34 mm x14	G2 7 x 60 mm x4	H1 L-150 mm x1
I3 3,5 x 22 mm x4	I12 4 x 27 mm x2	M x1
O1 x4	O2 x2	R4 x6
R8 x2	Z x1	

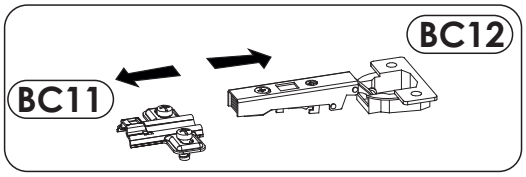

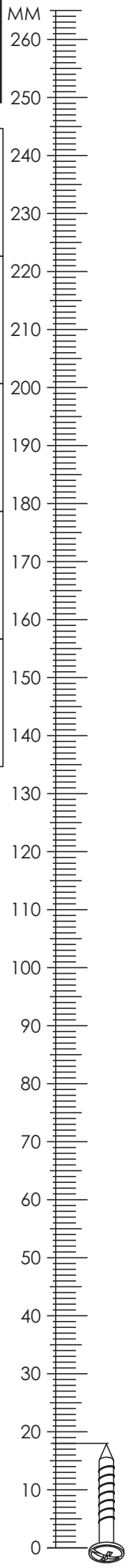

TWEB01

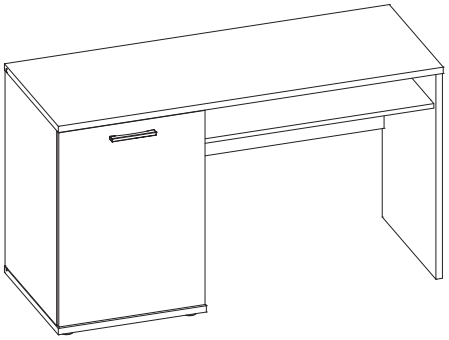

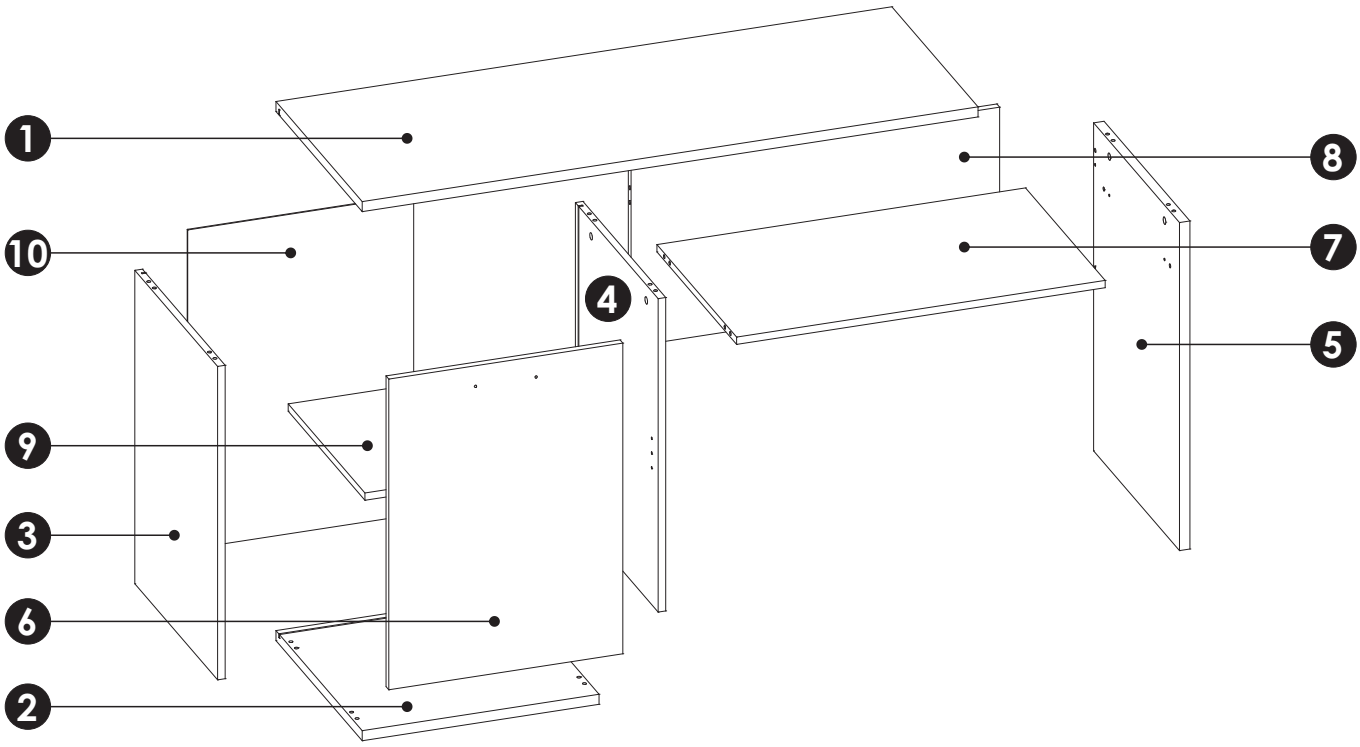

1	1300	500	22	x1	2/2
2	500	500	22	x1	2/2
3	686	480	16	x1	1/2
4	686	480	16	x1	1/2
5	718	498	22	x1	2/2

6	680	494	16	x1	1/2
7	778	462	16	x1	1/2
8	778	400	16	x1	1/2
9	463	445	16	x1	1/2
10	699	477	3	x1	1/2

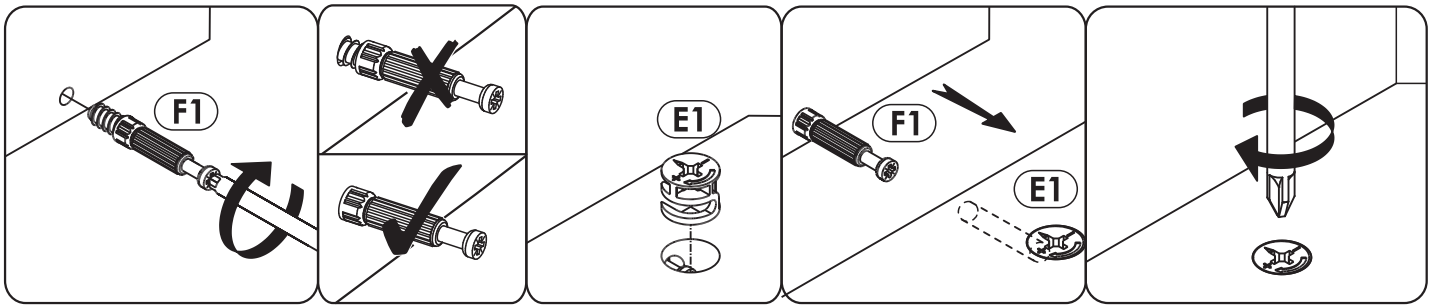

1

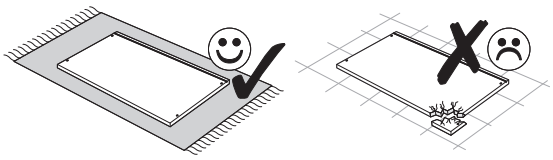

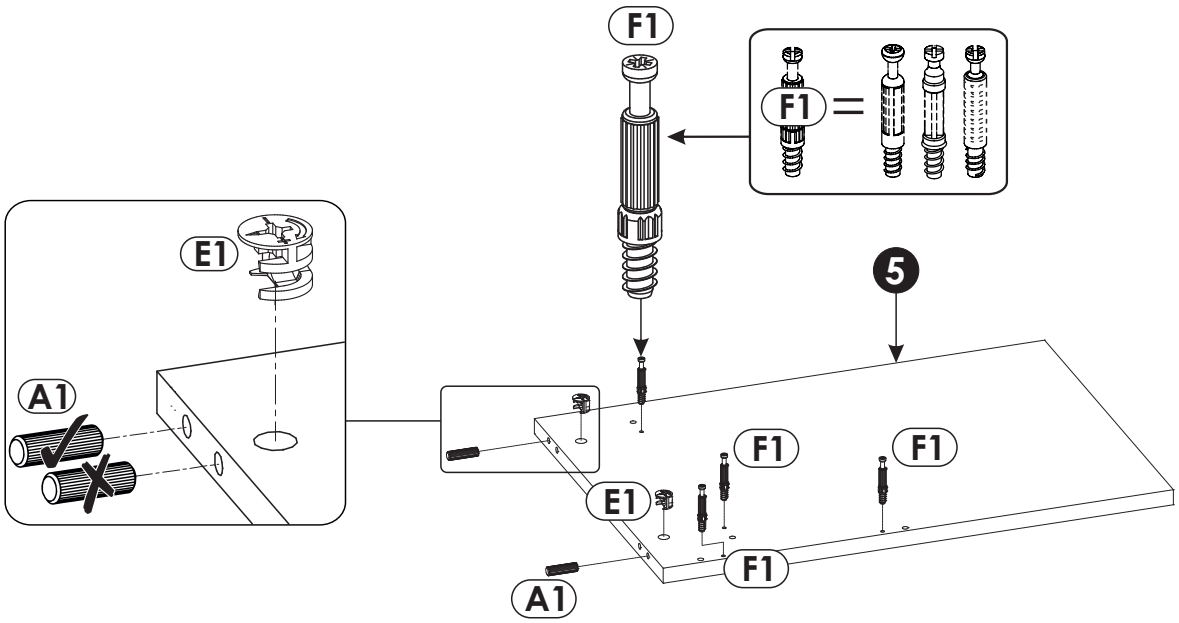

2

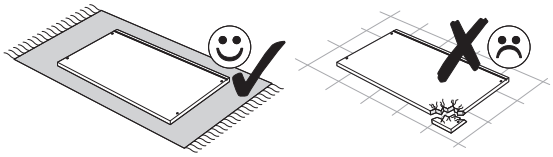

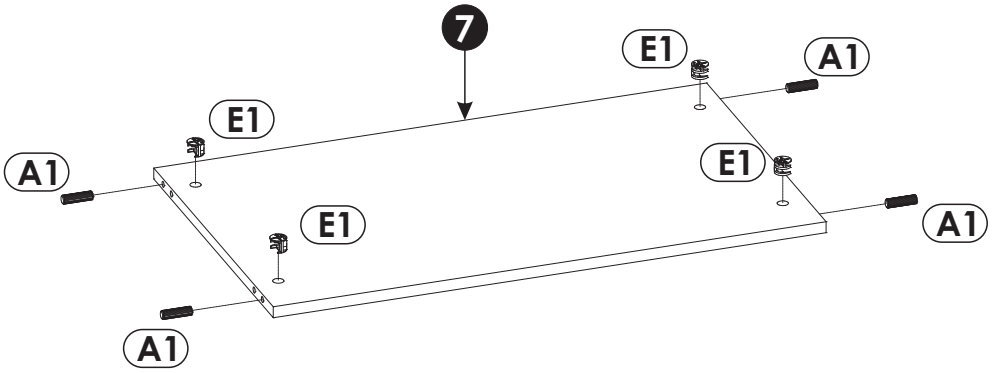

3

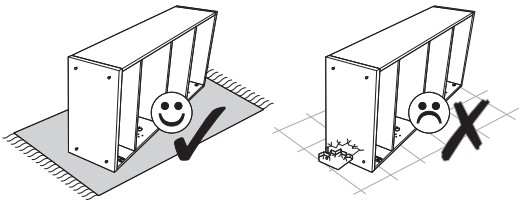

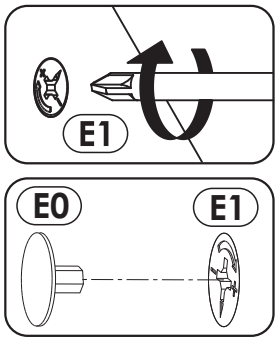

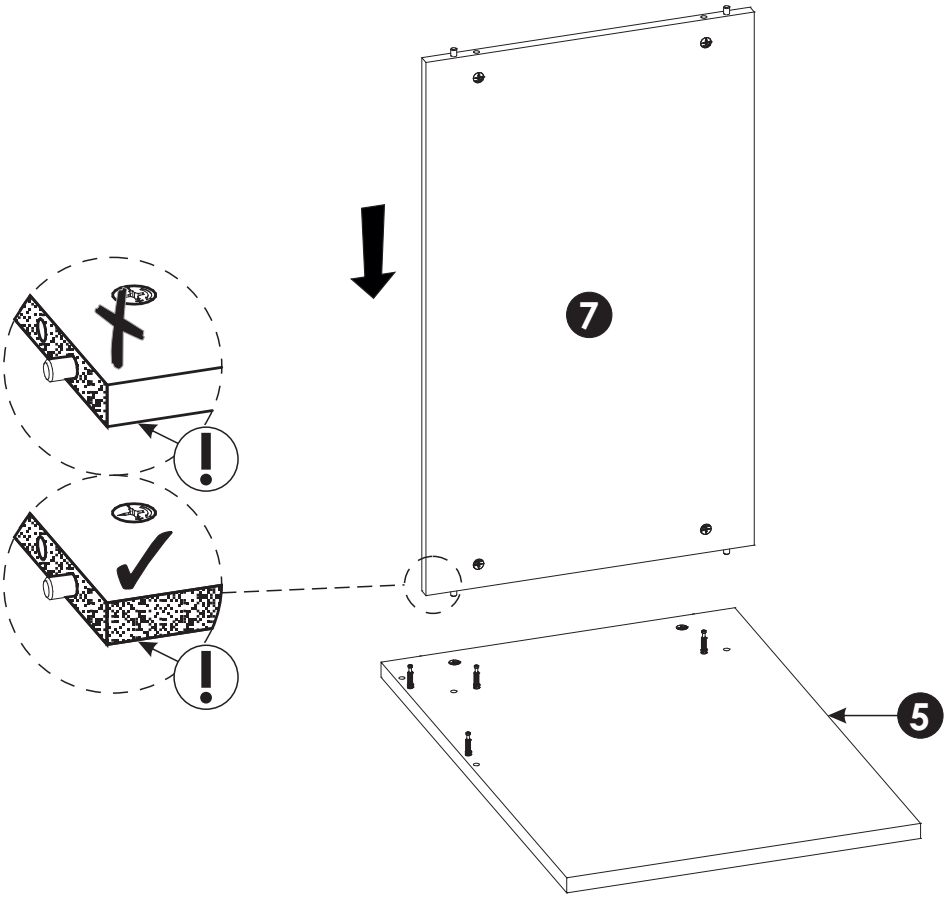

4

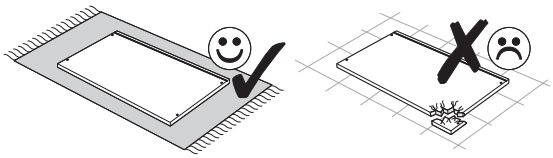

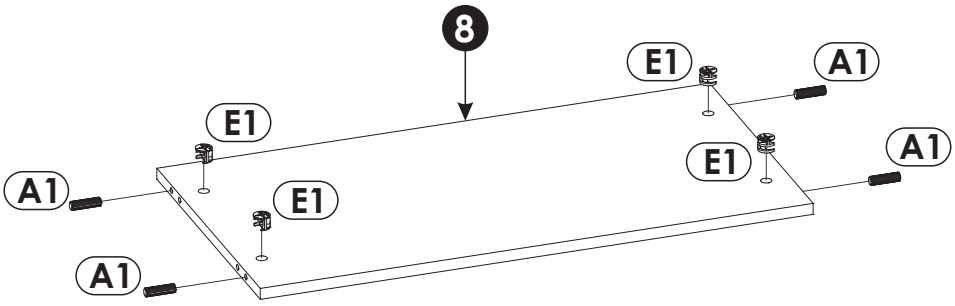

5

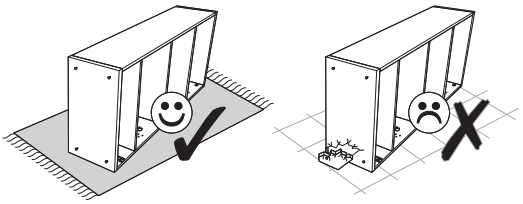

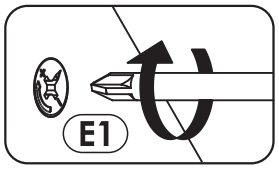

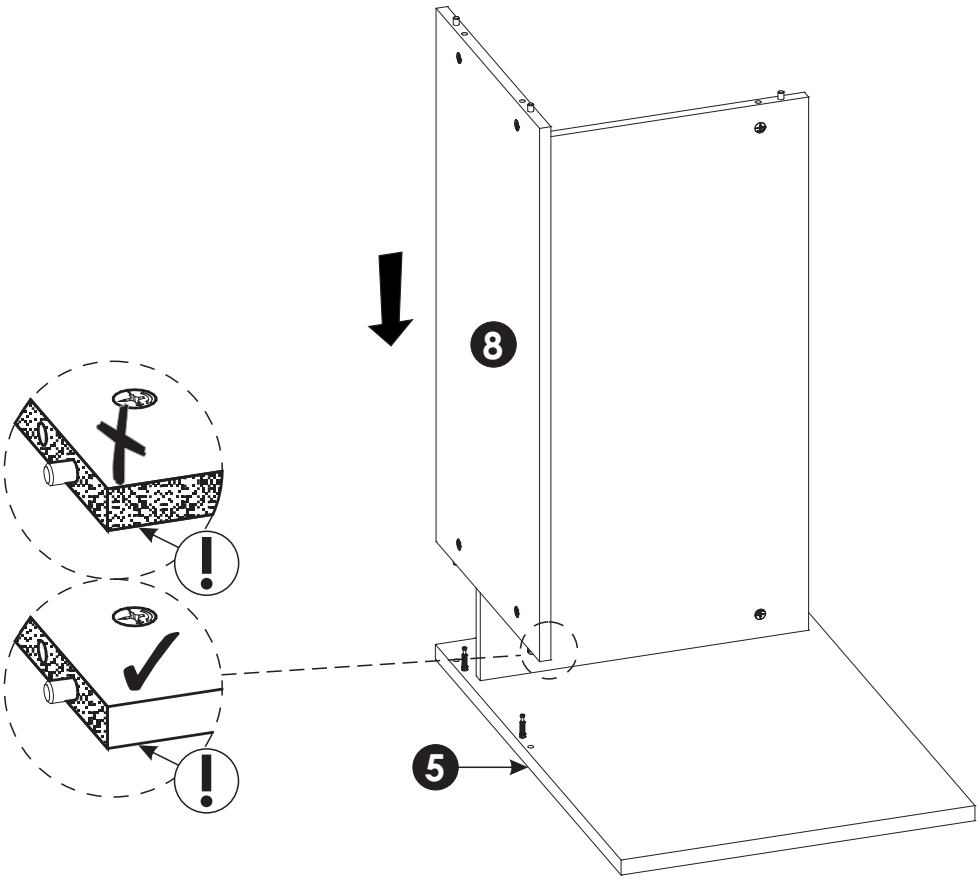

6

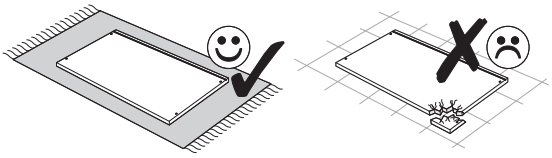

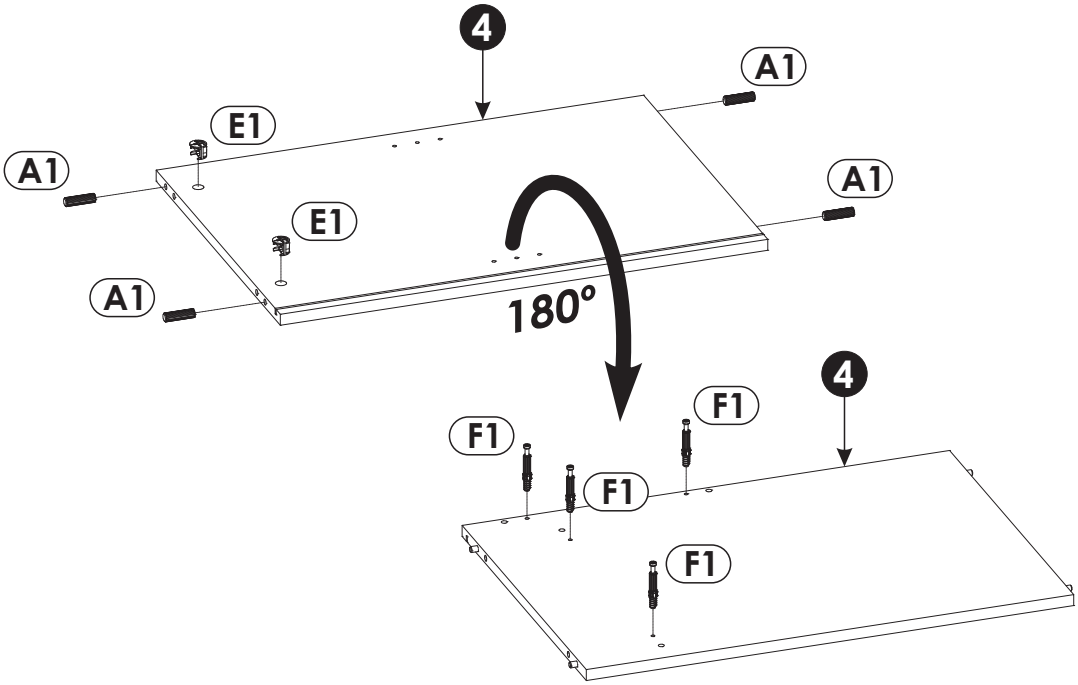

7

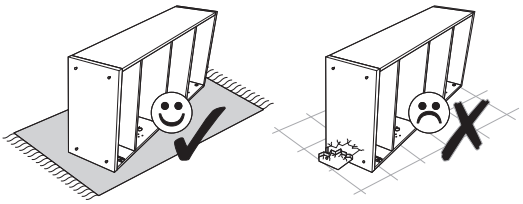

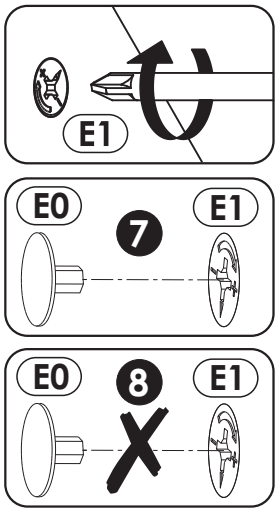

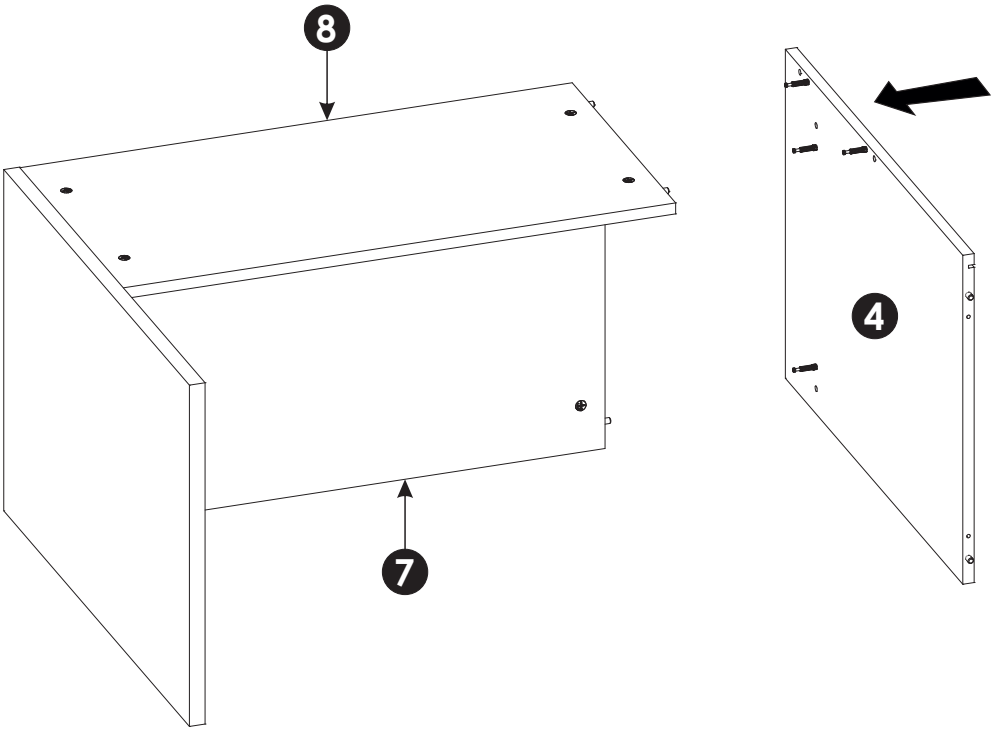

8

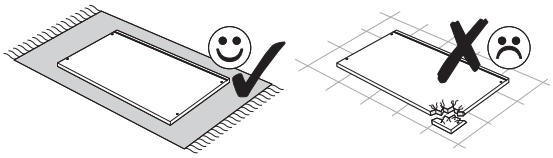

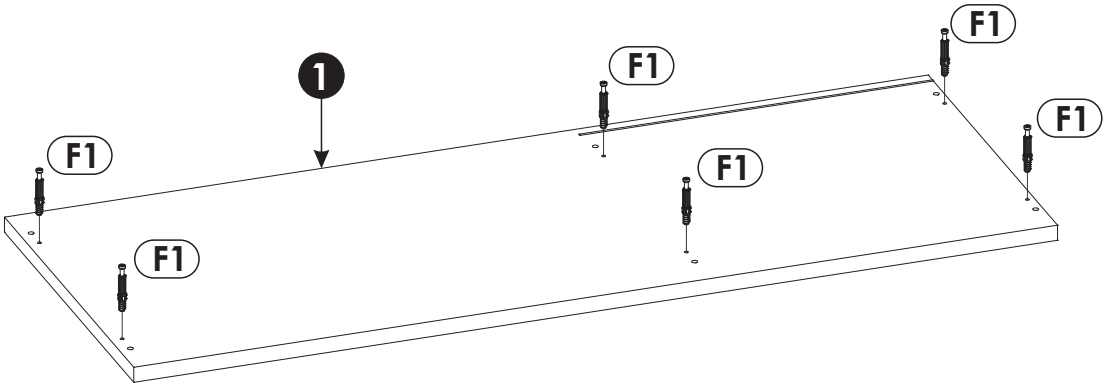

9

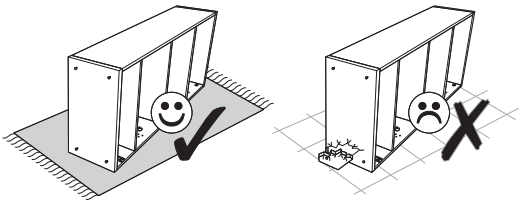

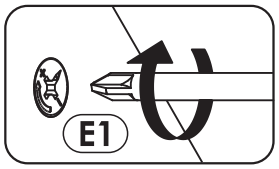

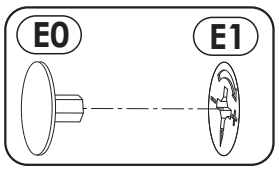

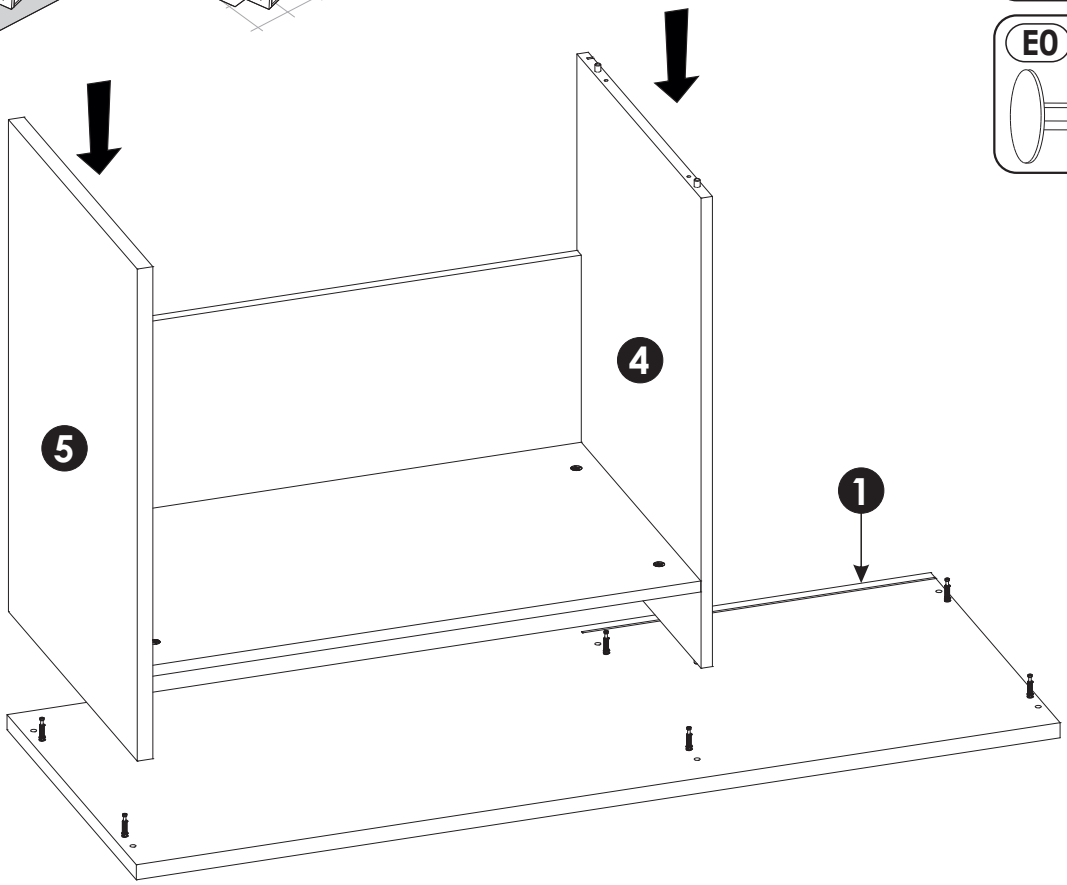

10

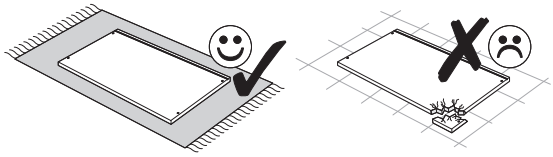

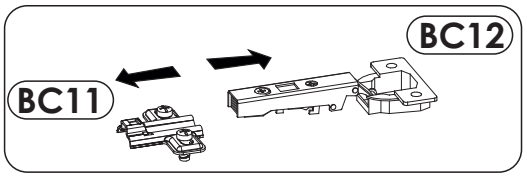

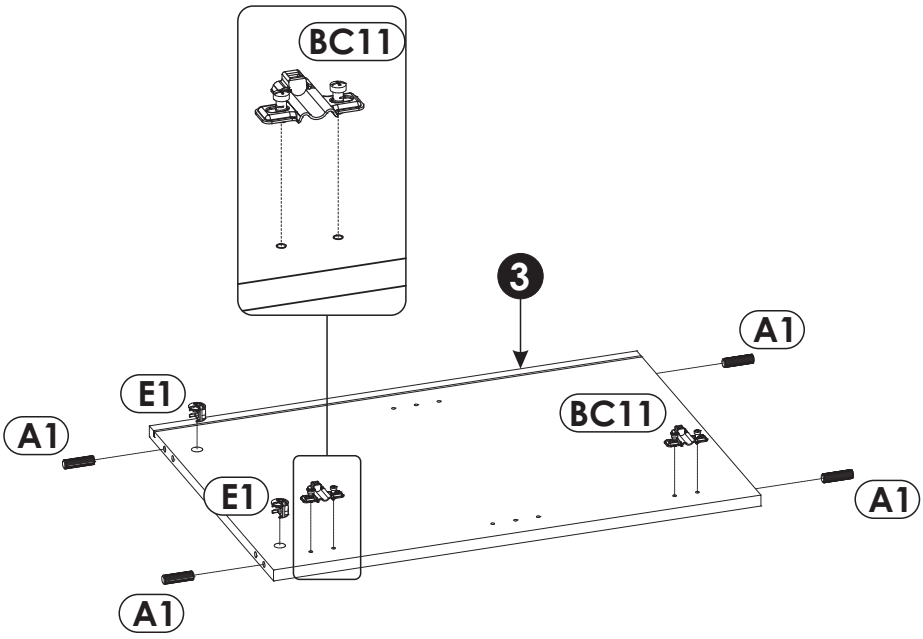

11

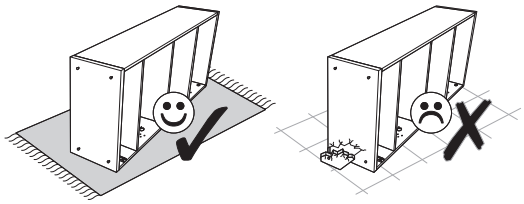

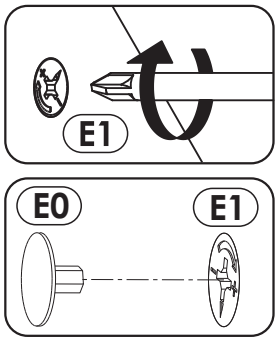

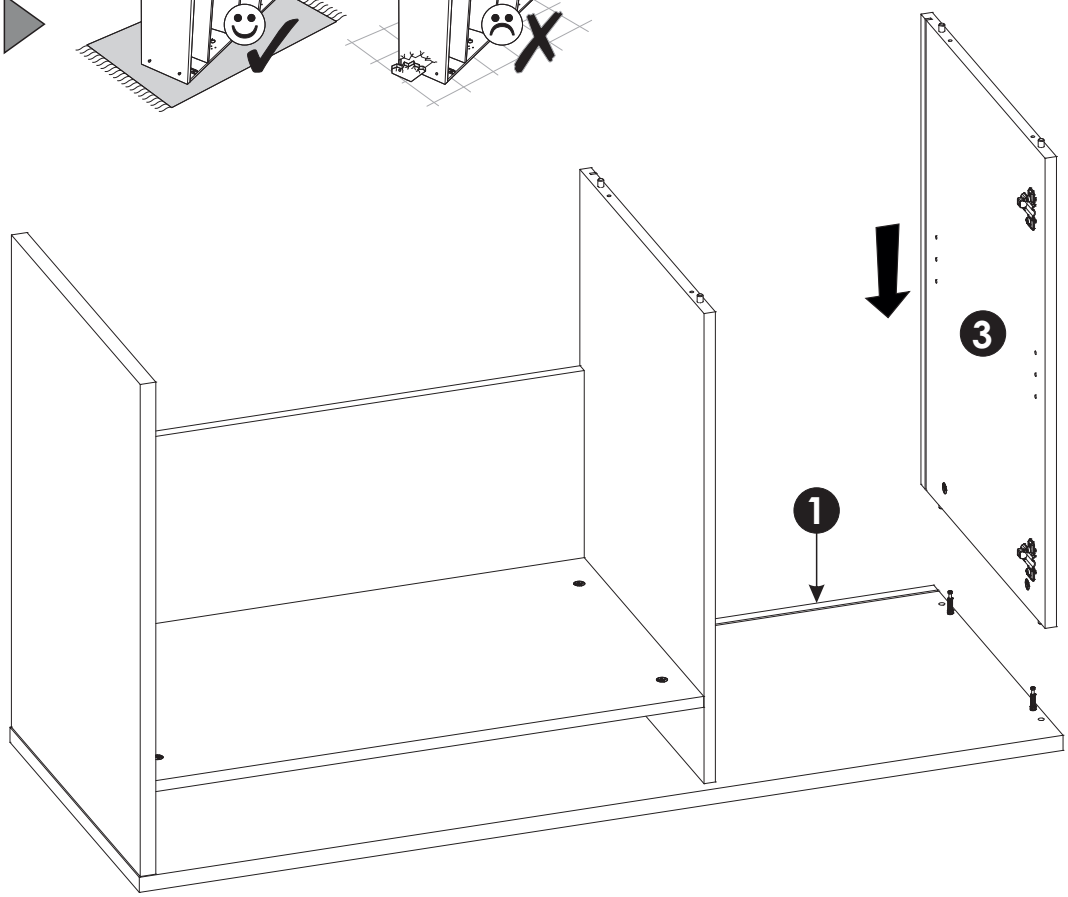

12

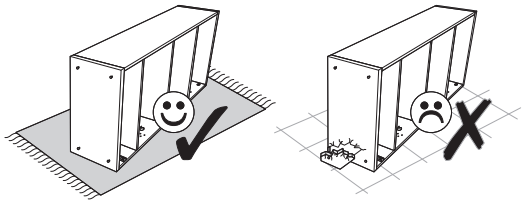

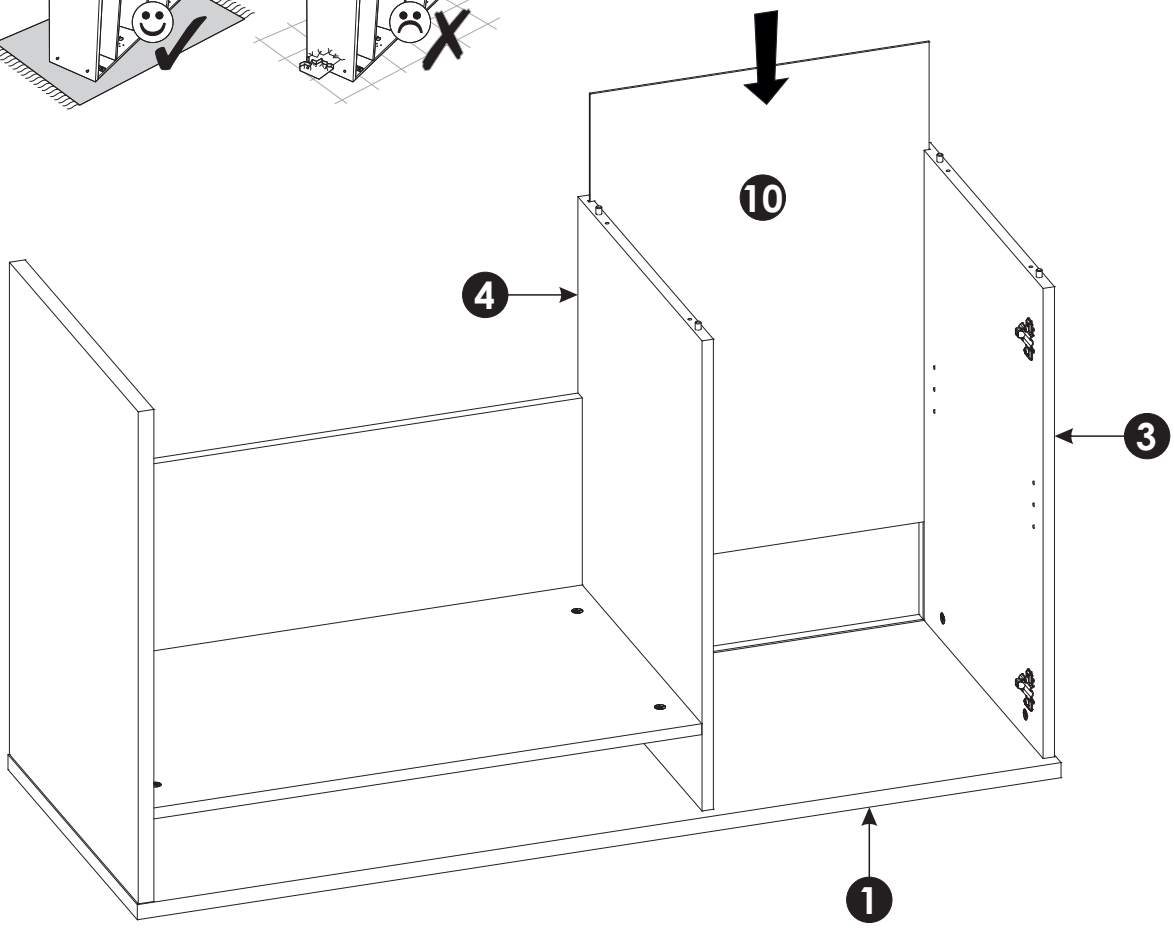

13

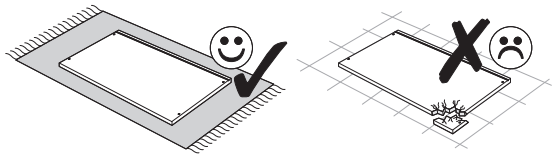

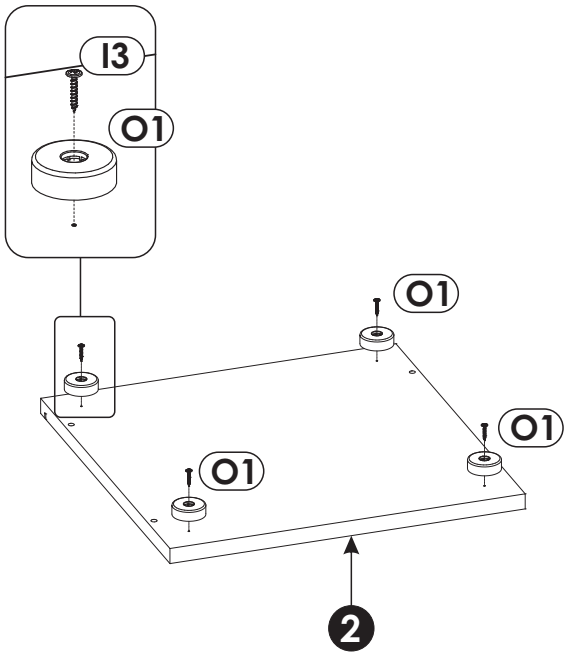

14

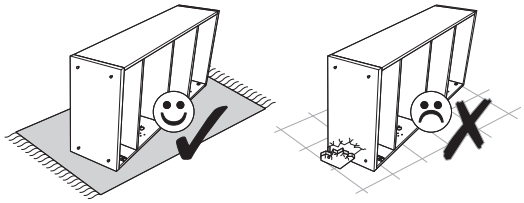

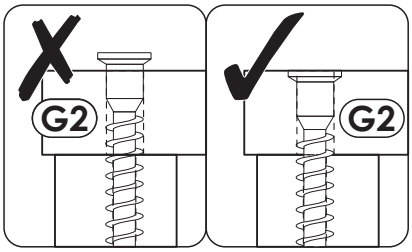

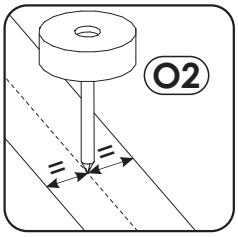

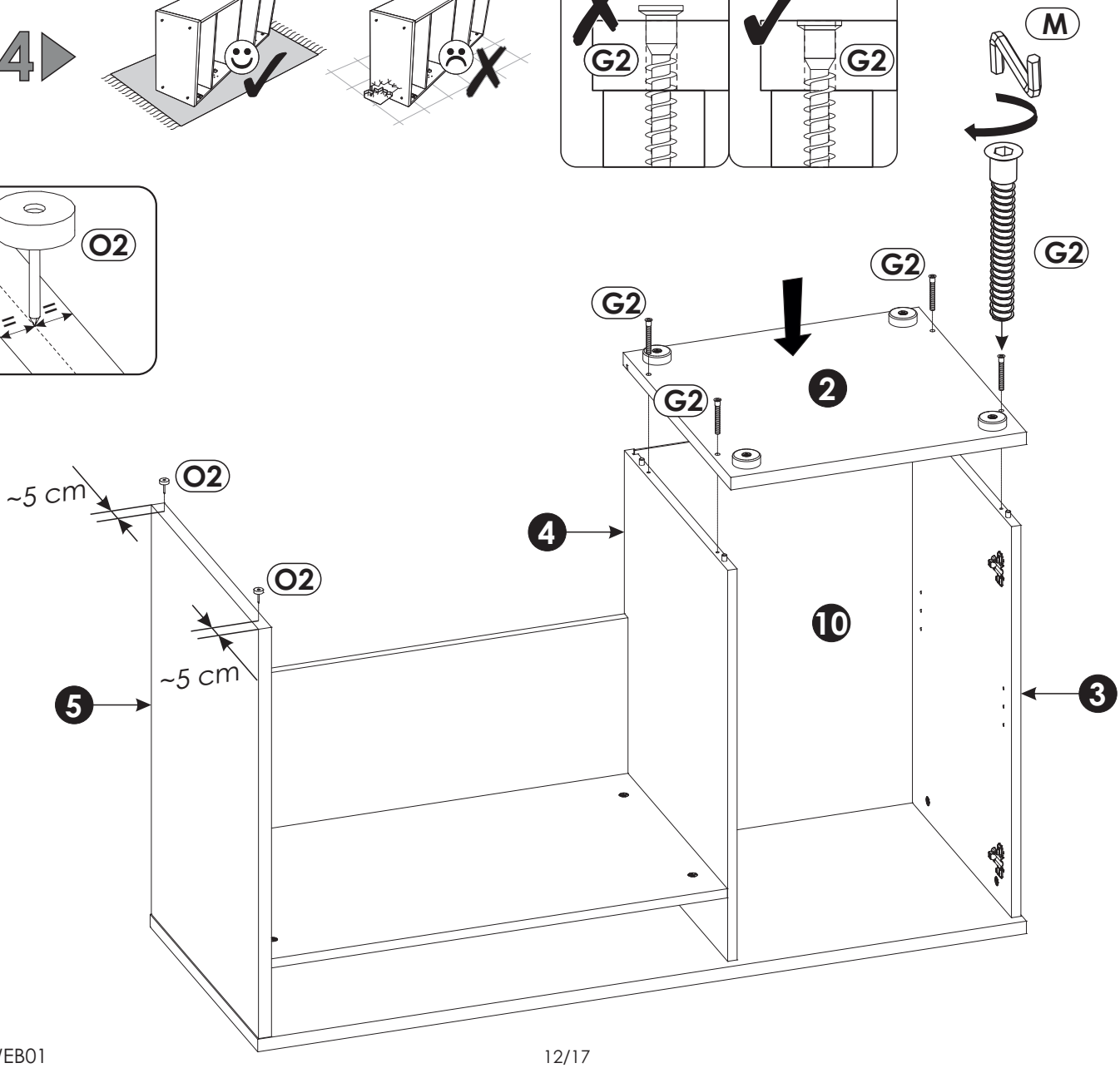

15

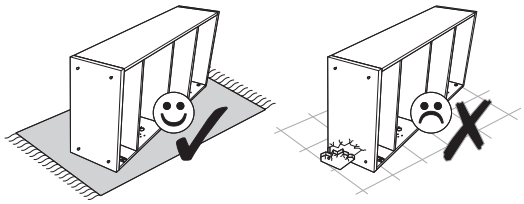

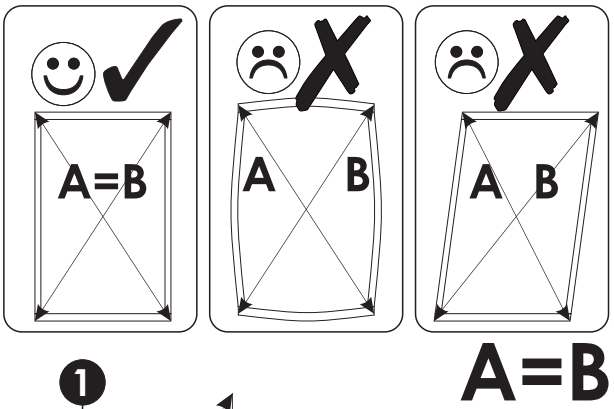

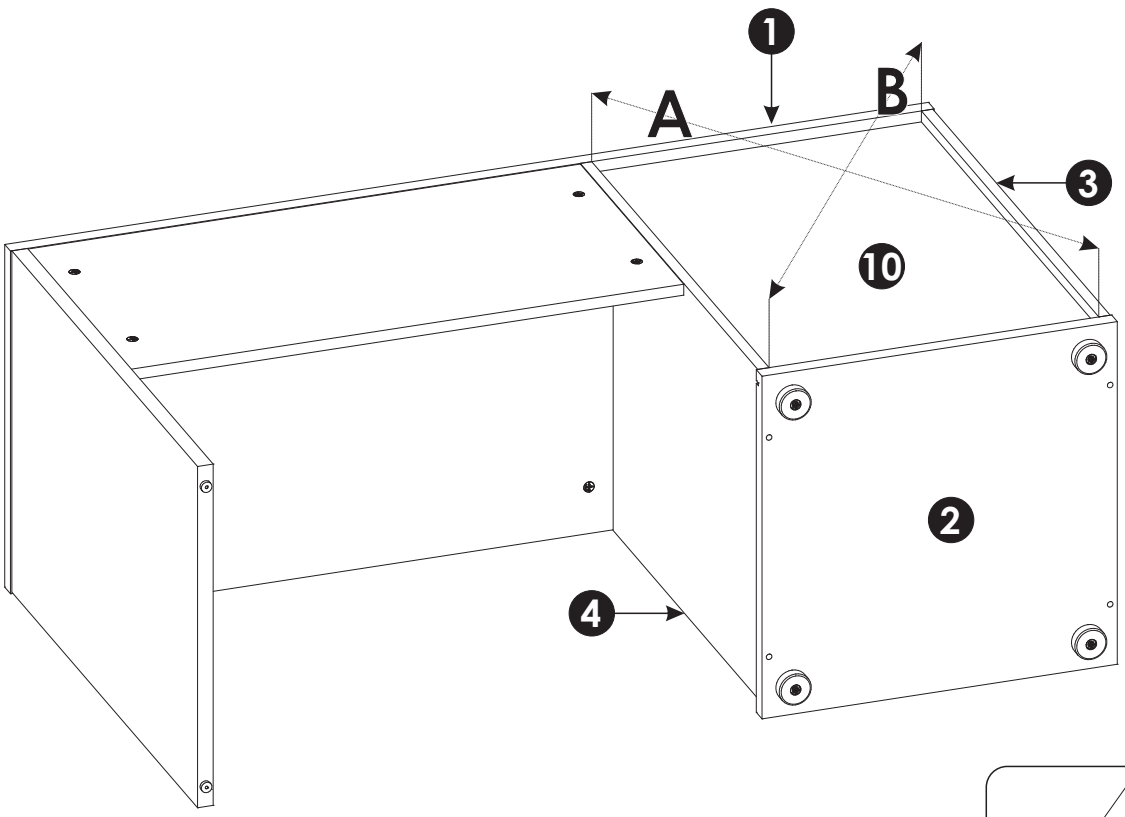

16

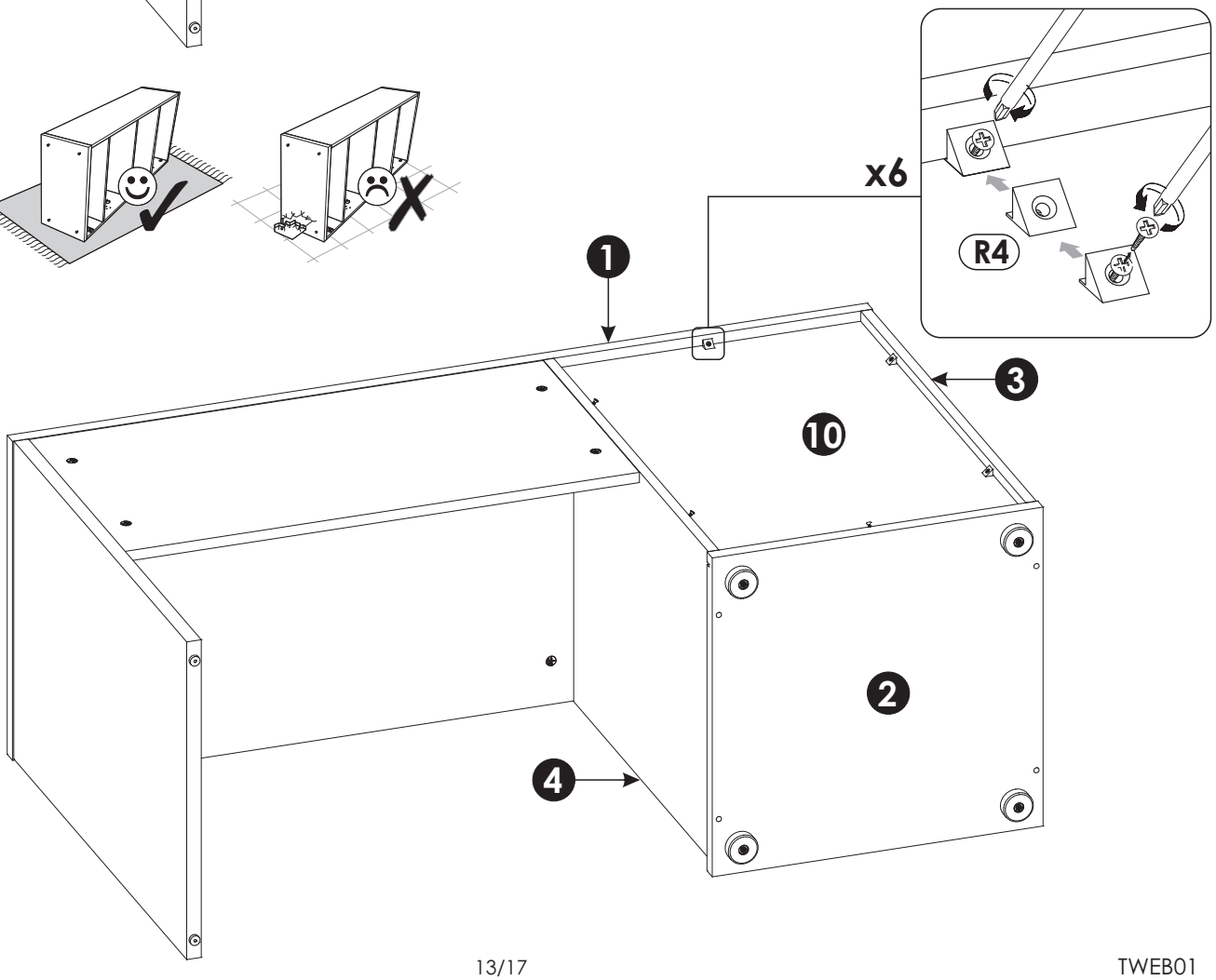

17

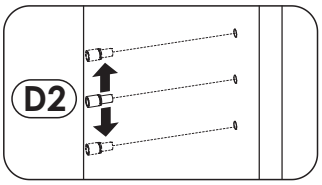

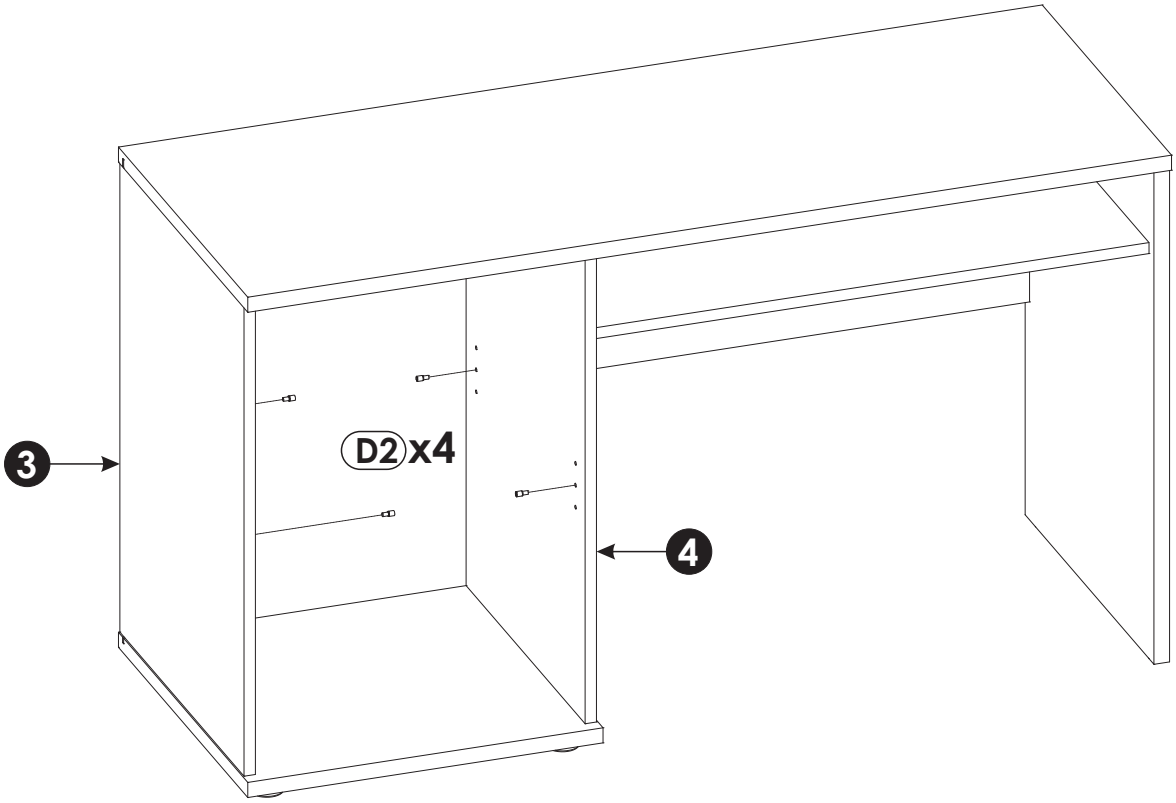

18

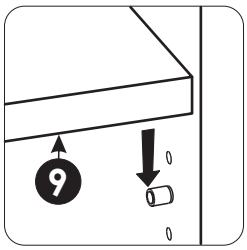

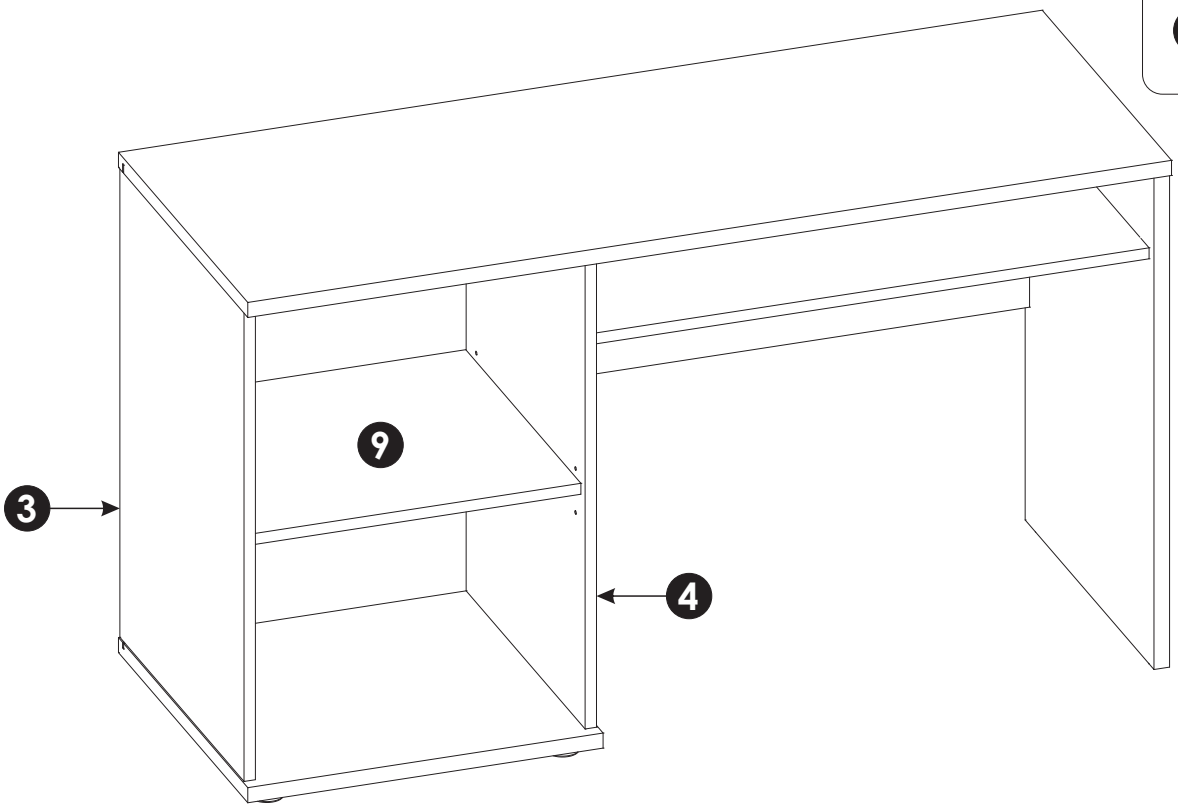

19

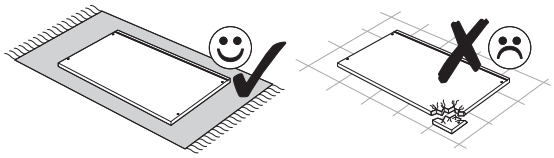

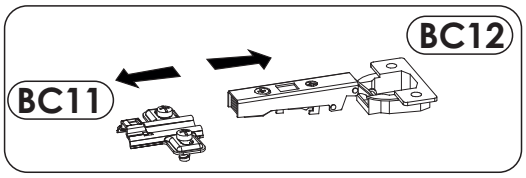

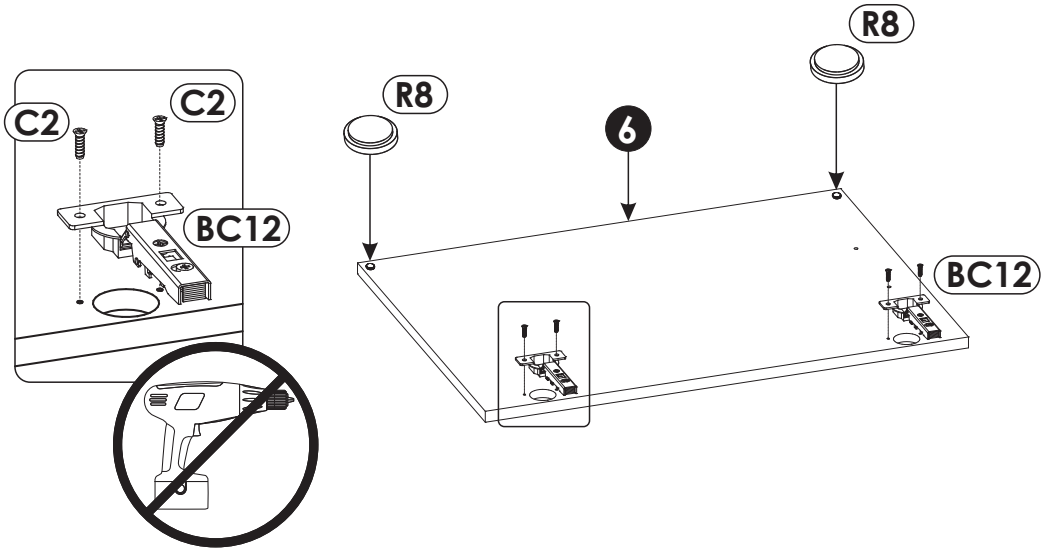

20

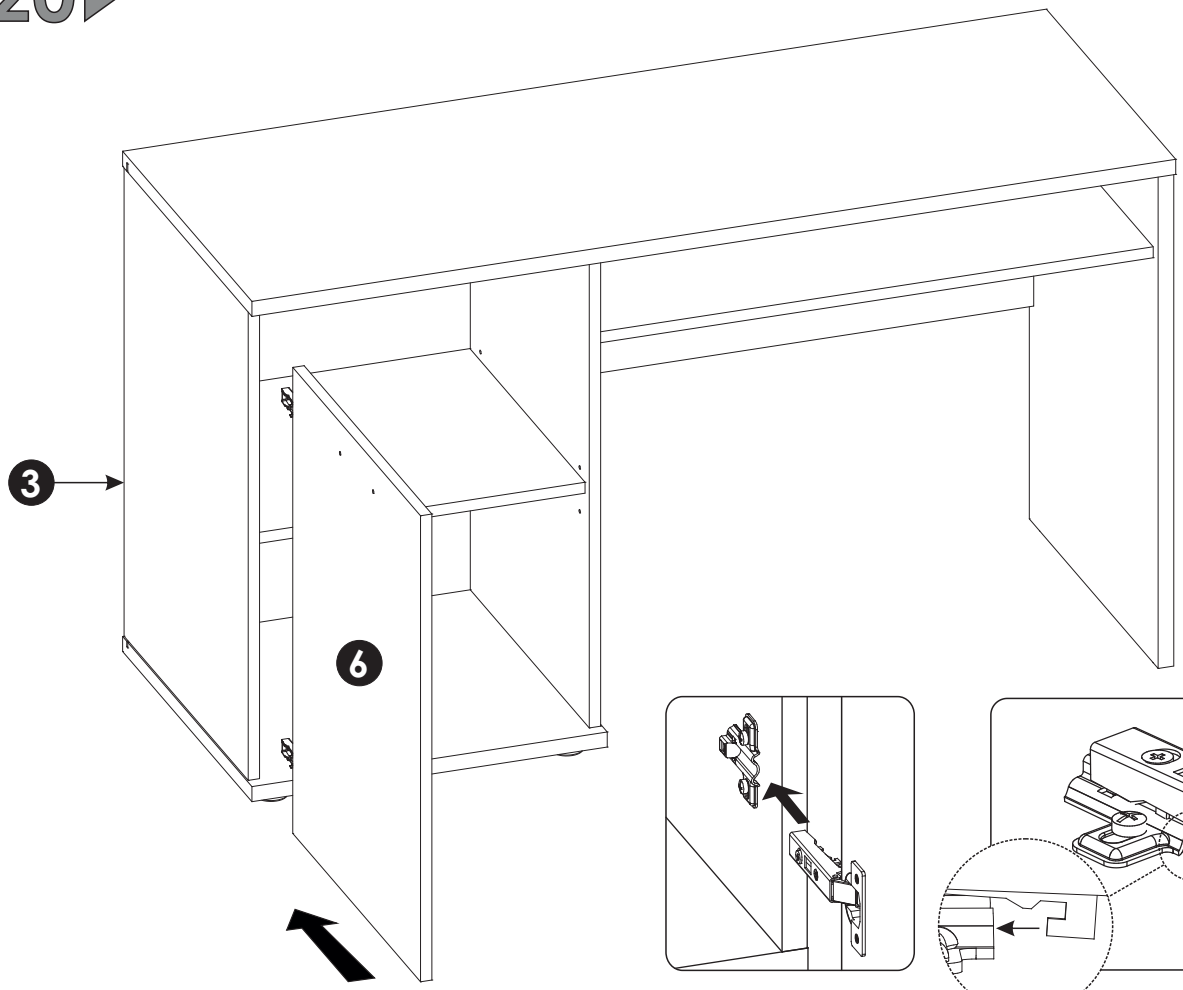

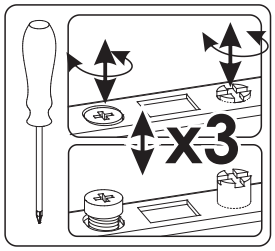

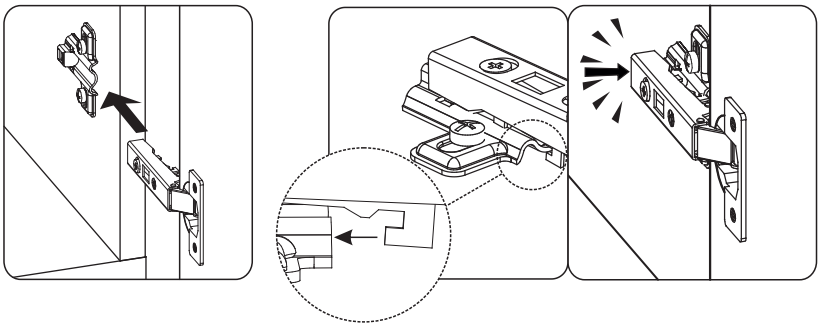

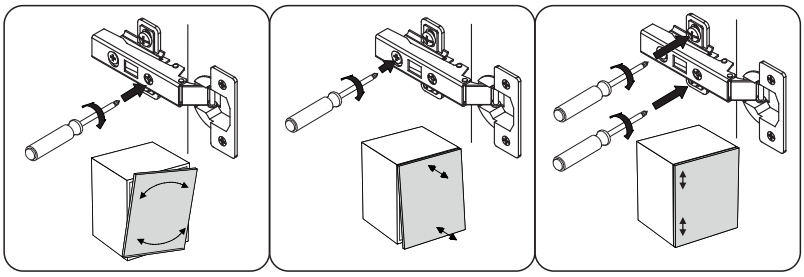

21

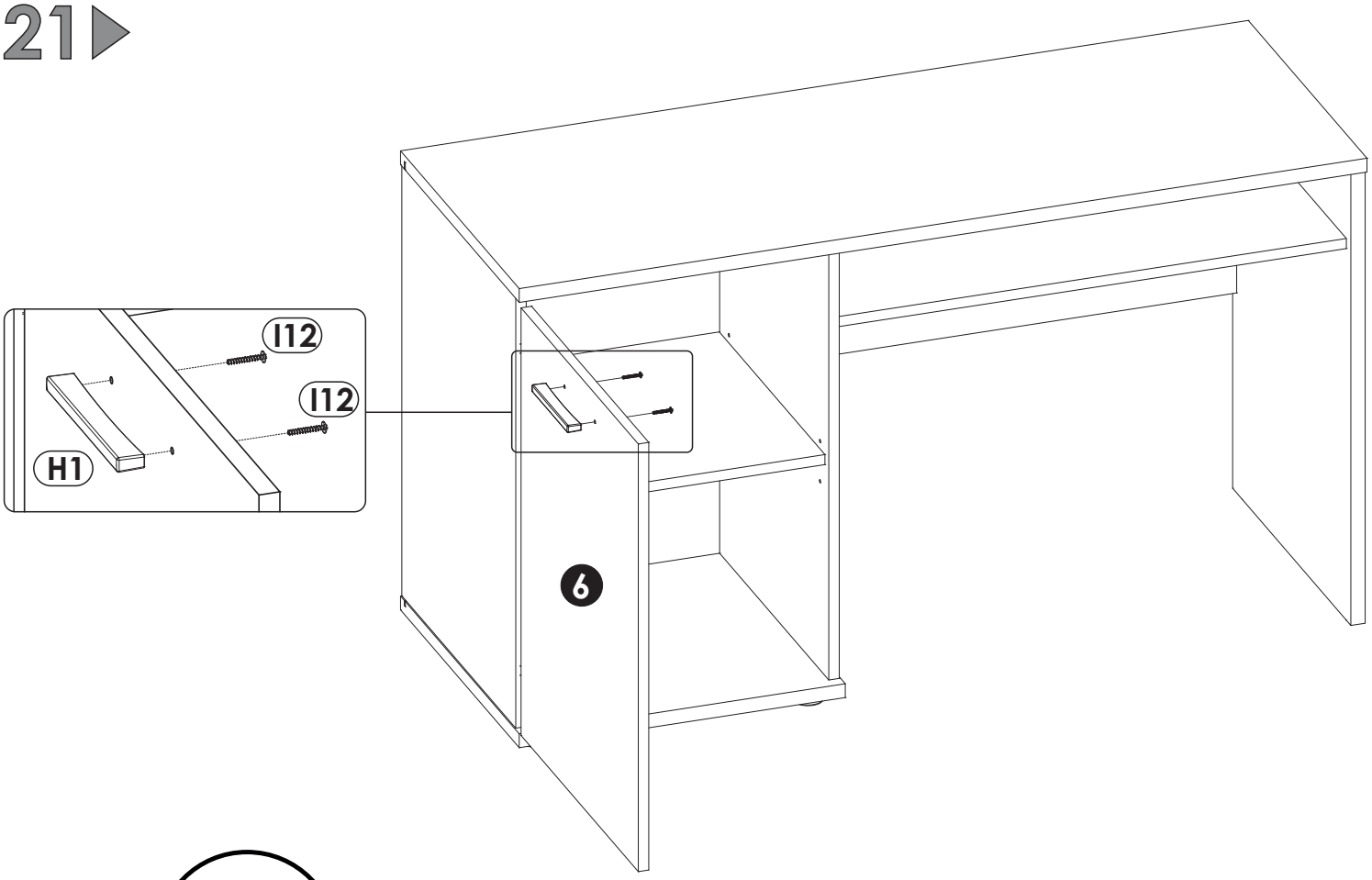

22

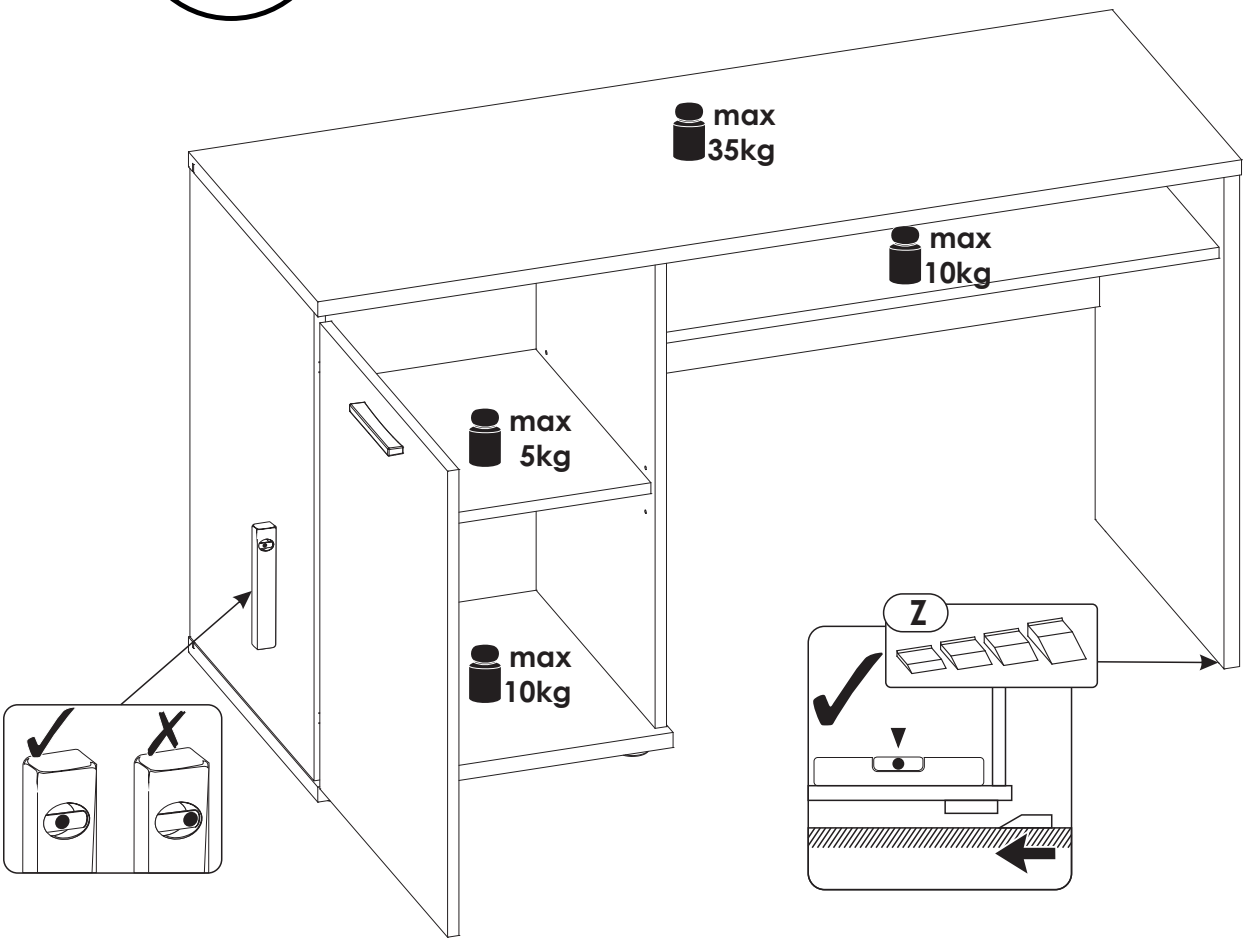

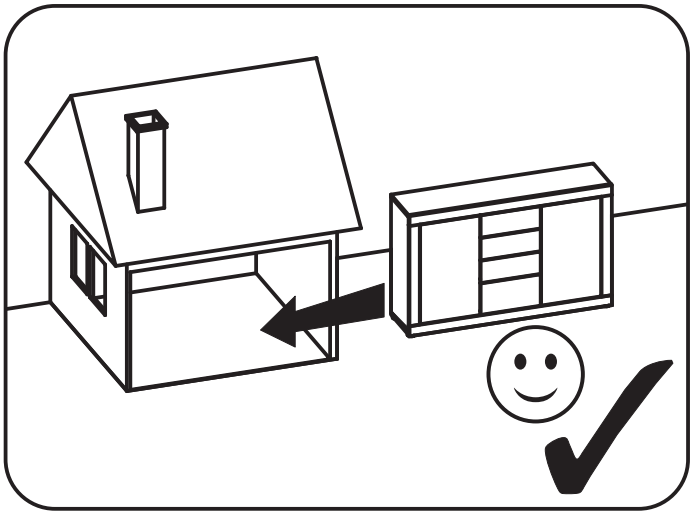

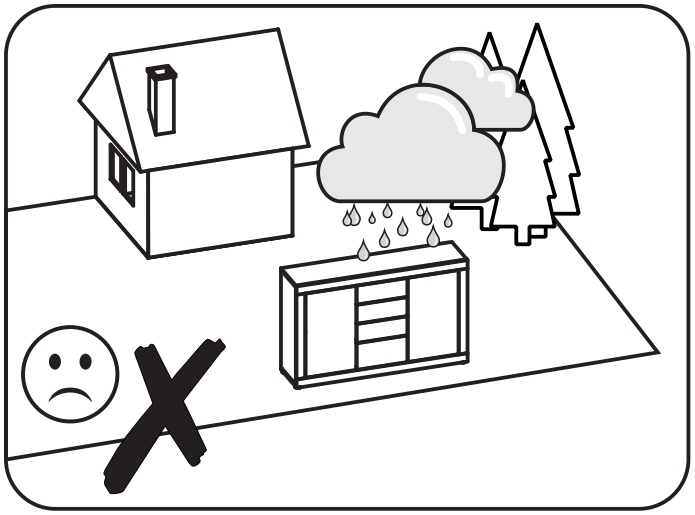

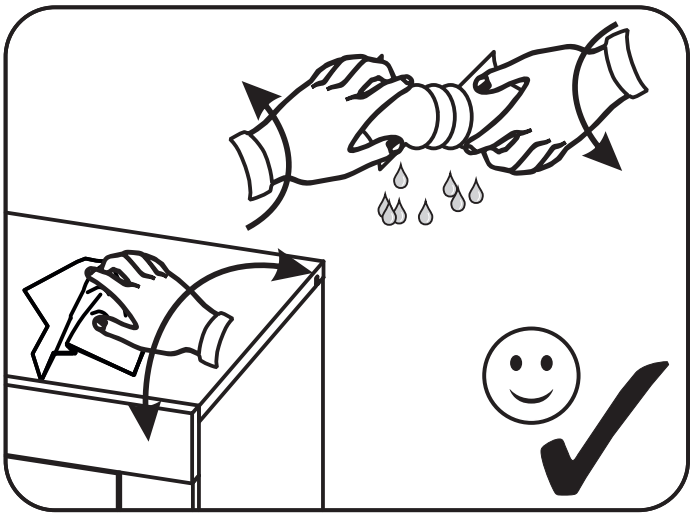

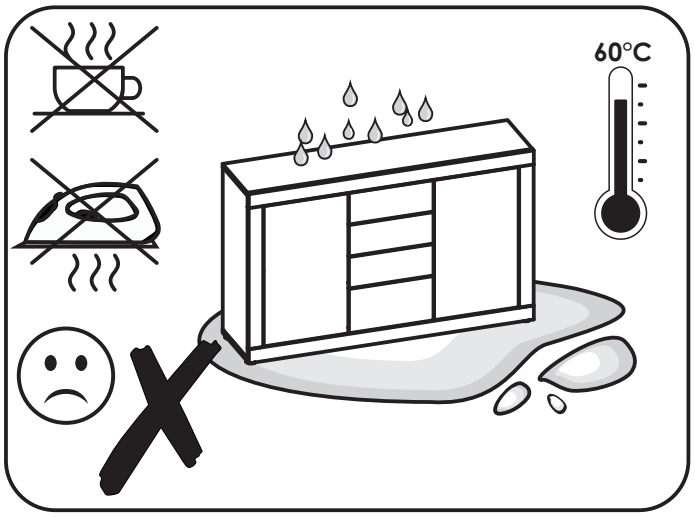
60°C

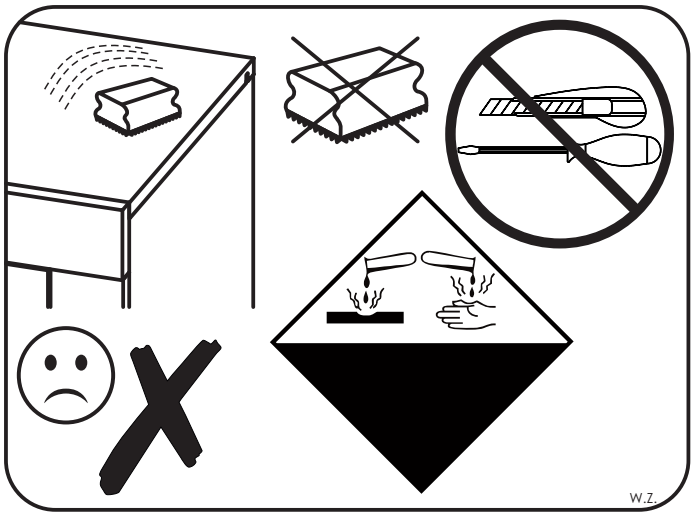
W.Z.