KOMMODE “PUNTO 1” 36721..3

MONTAGEANLEITUNG / SERVICEKARTE

MONTAGEANLEITUNG SOLLTE NICHT ALS TECHNISCHE DOKUMENTATION BETRACHTET WERDEN. AUFBAUANDEUNGEN VOM PRODUZENTEN VORBEHALTEN

SEHR GEEHTER KUNDE, SOLLTE EIN TEIL FAHLEN
ODER BESCHADIGT SEIN, KREUZEN SIE BITTE
DIESES DEUTLICH AUF DER SERVICEKARD AN
UND SCHICKEN SIE UNS DIE SERVICEKARD ZURUCK.

DEN KLEBER BENUTZEN SIE NUR ZUM VERLEIMEN DER SCHUBLADEN.

UM DIE EVENTUELLEN REKLAS RICHTING ZU ERLEDIGEN,
BITTEN WIR UM EINE KOPIE DES AUFKLEBERS
VON DER WARE, ODER UM ANGABE DER PRODUKTIONSWOCHE.

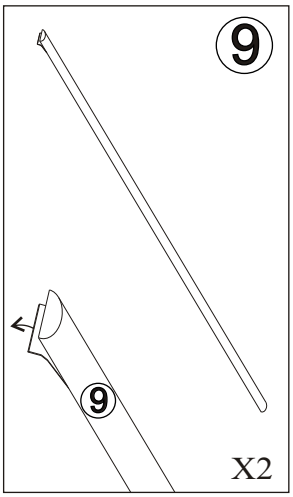

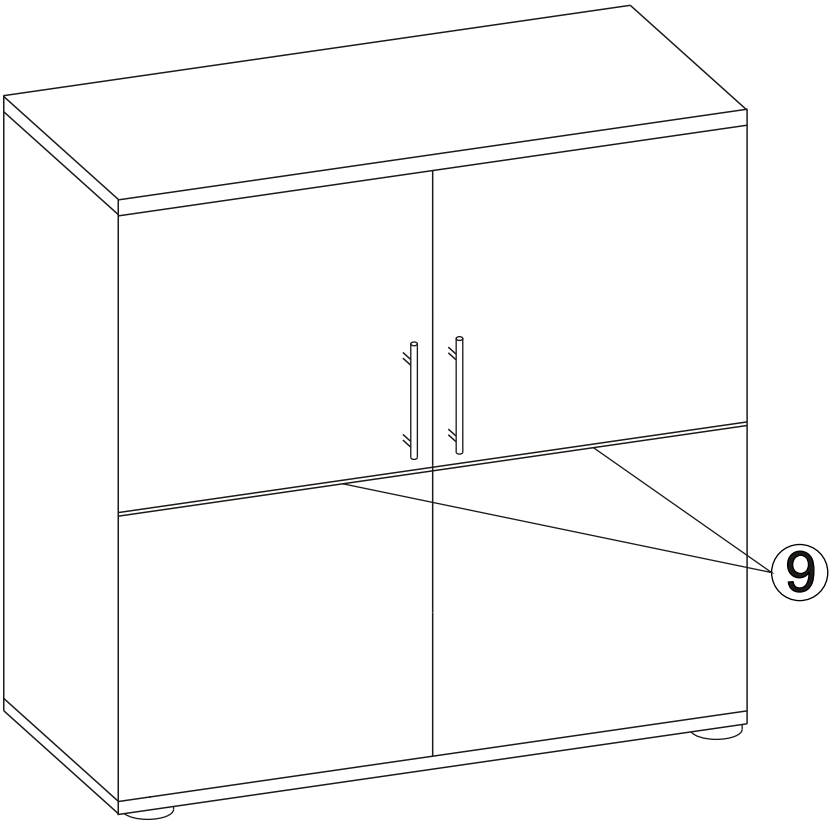

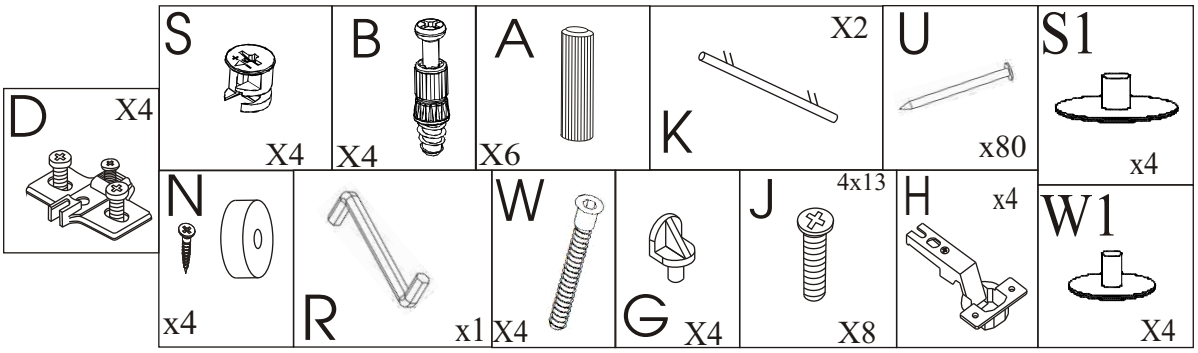

KOMMODE “PUNTO 1” 36721..3

1

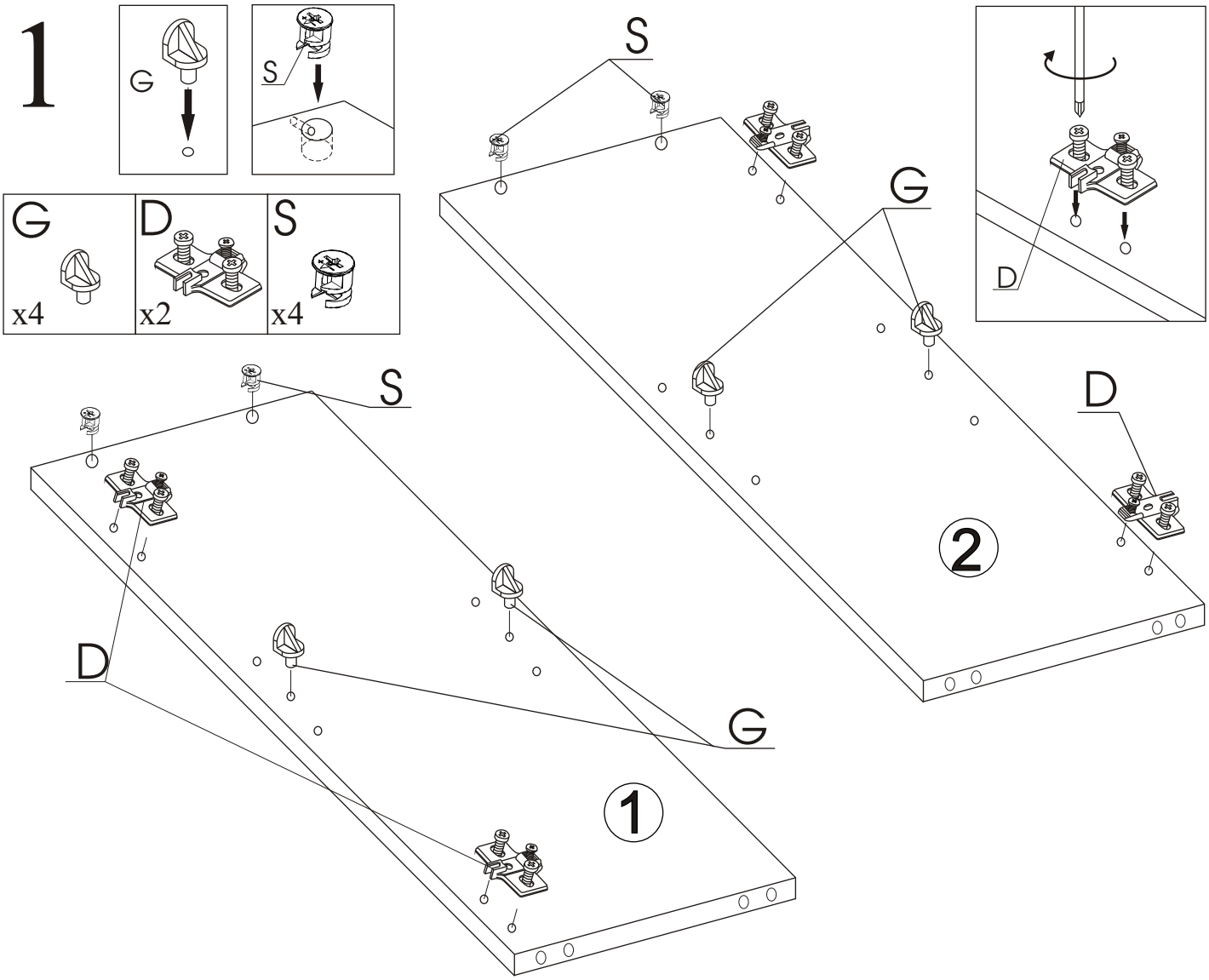

2

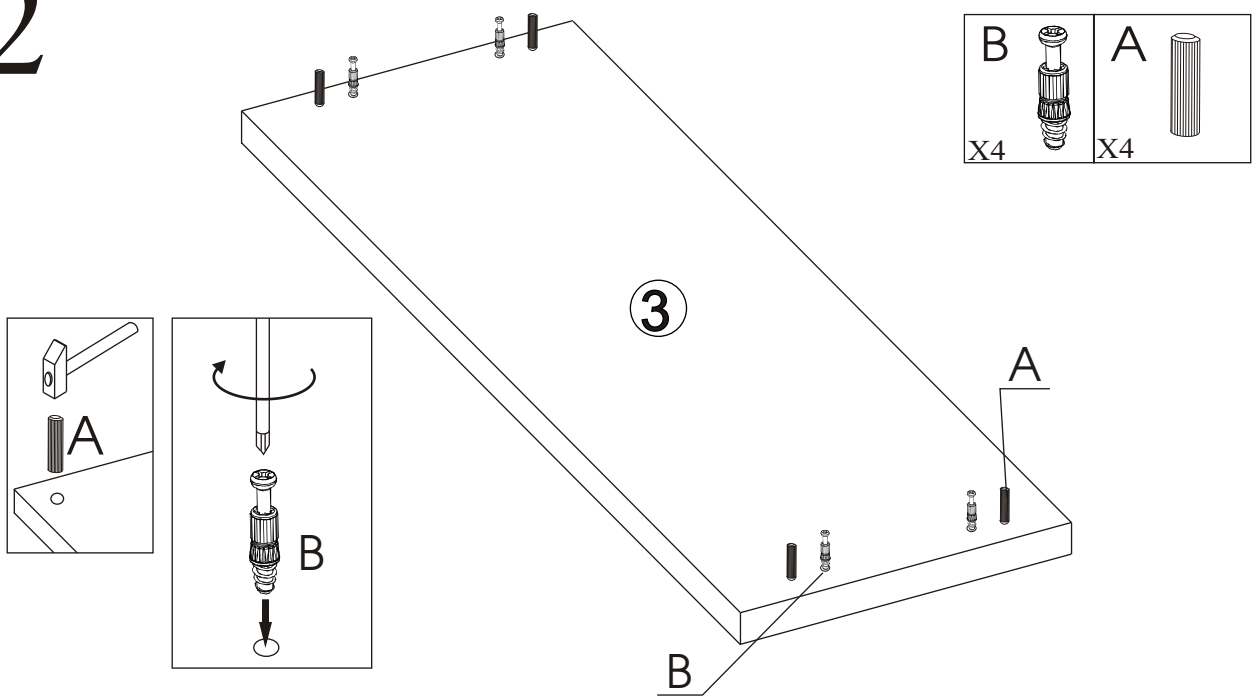

KOMMODE “PUNTO 1” 36721..3	Nr 3/4

3

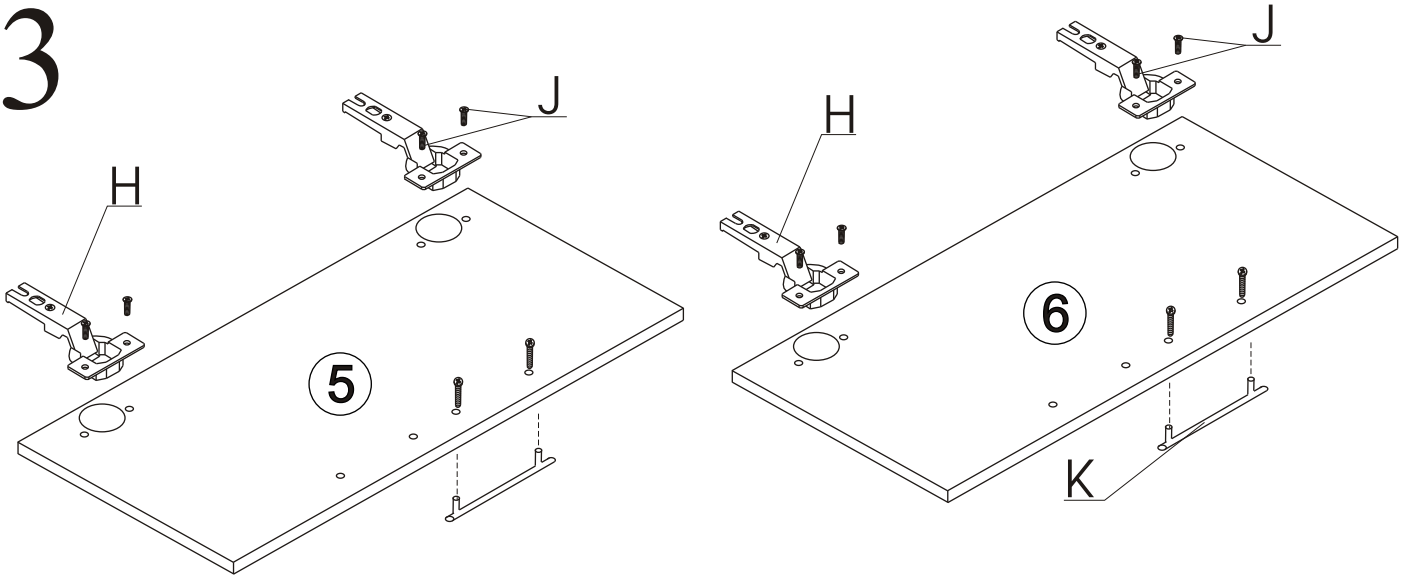

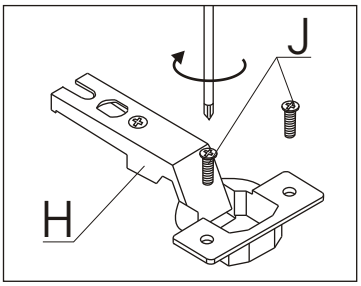

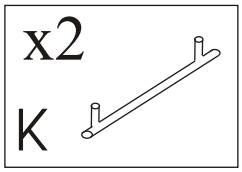

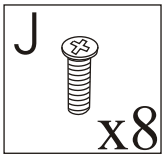

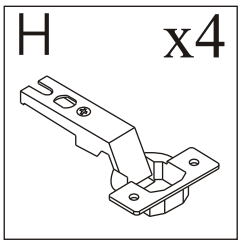

4

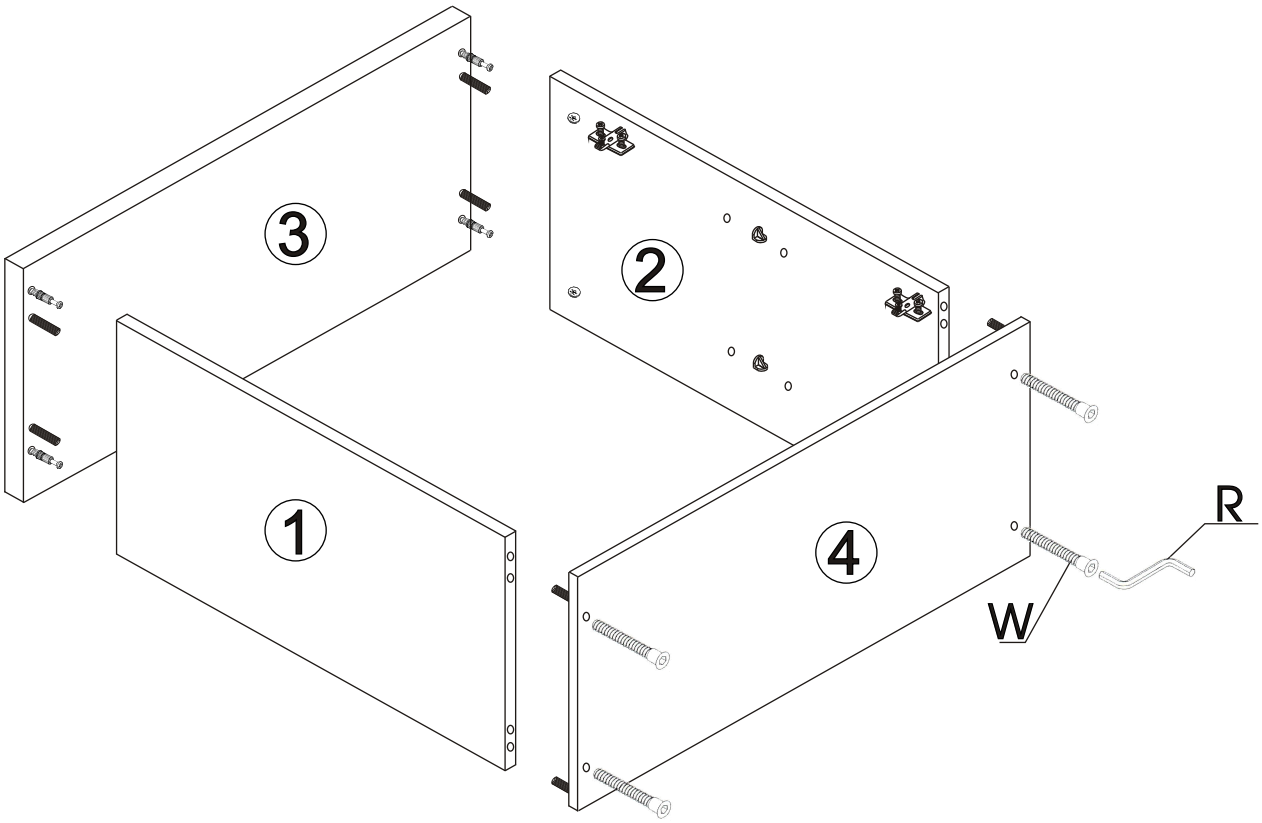

KOMMODE “PUNTO 1” 36721..3

5

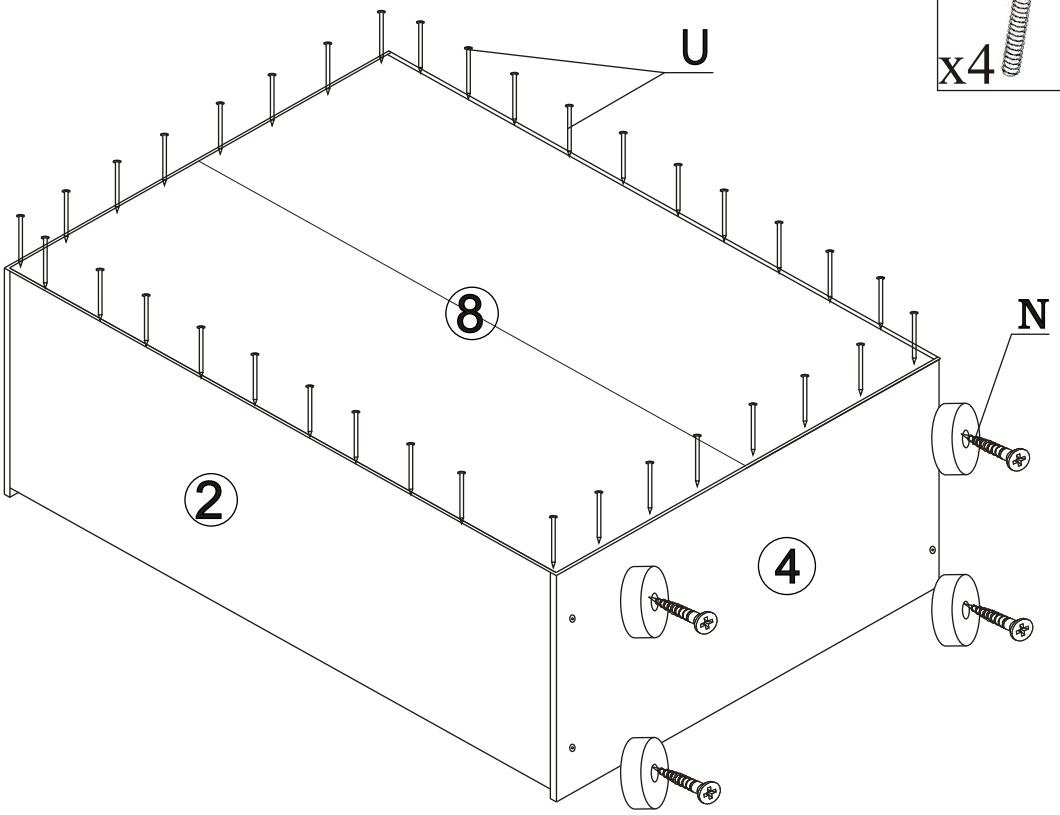

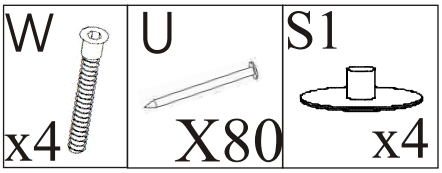

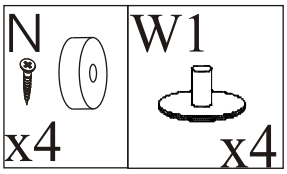
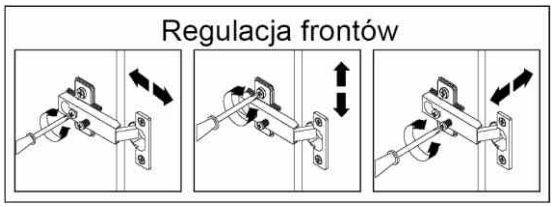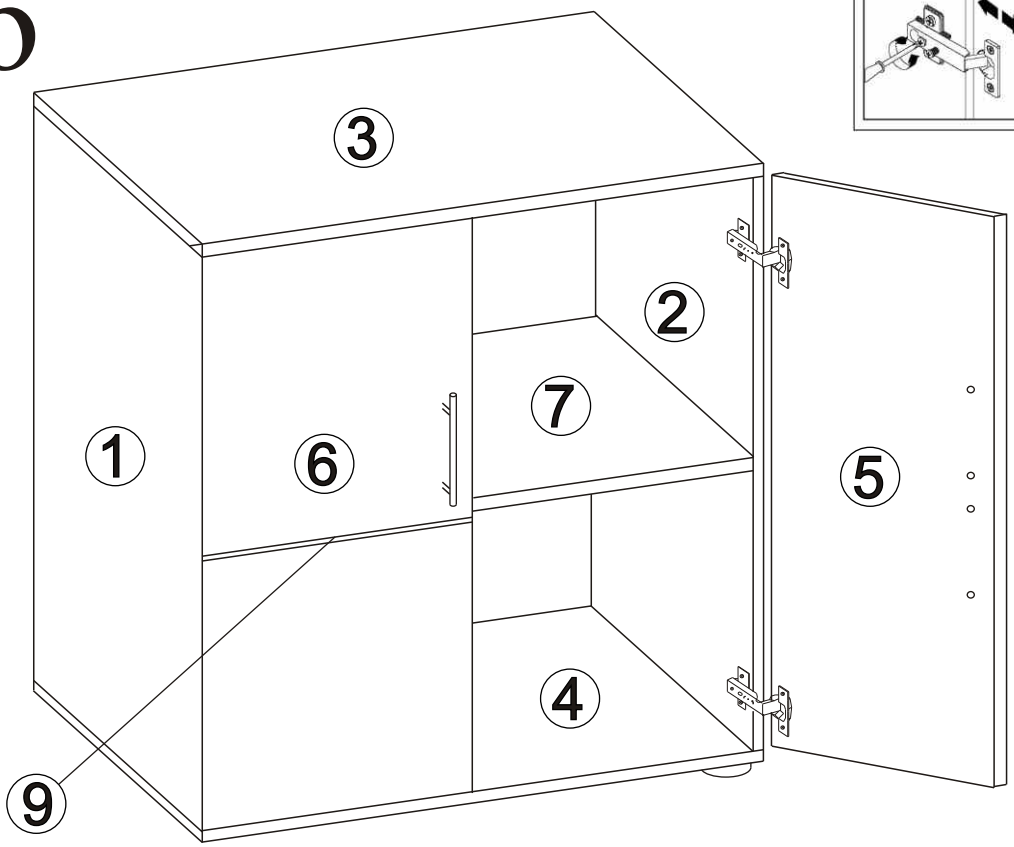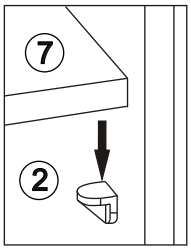
6