Aufbauanleitung / Assembly Instruction / Instruction de Montage / Montagevoorschrift / Instrukcja montażu / Montážni návod / Montážny návod / Szerelési útmutató / Instructie de montaje / Montaj talimatı / Инструкция по монтажу / Navodila za Postavitev / Upute za Sastavljanje / Istruzioni per il montaggio

HERFORD

I Seite/Page 3-4

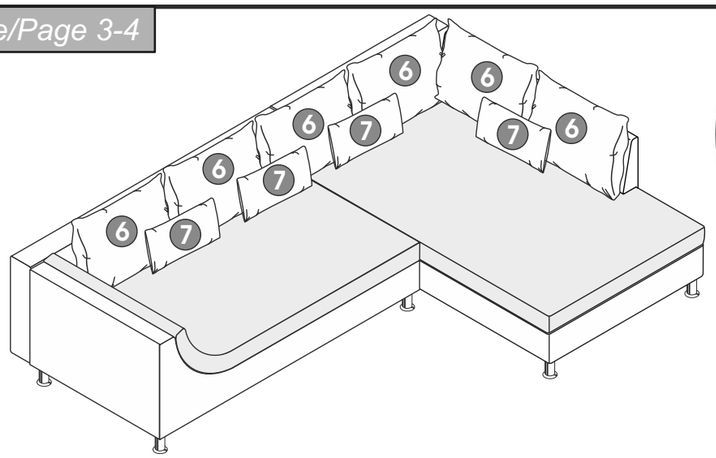

II Seite/Page 5-6

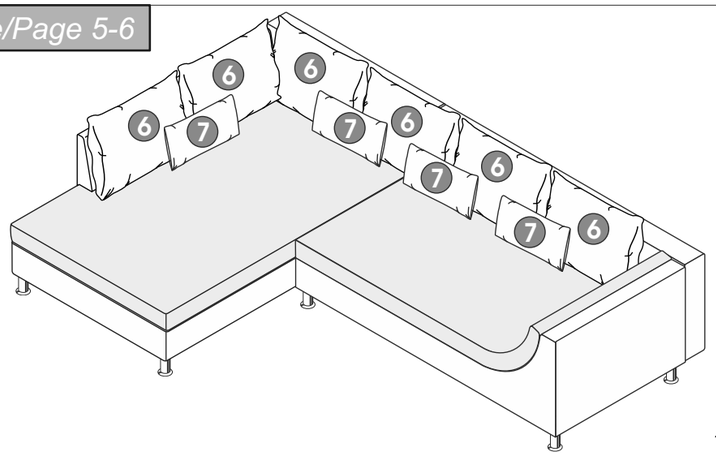

EASY GOING STEP BY STEP

08-0413

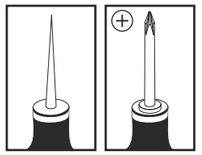

100516V1

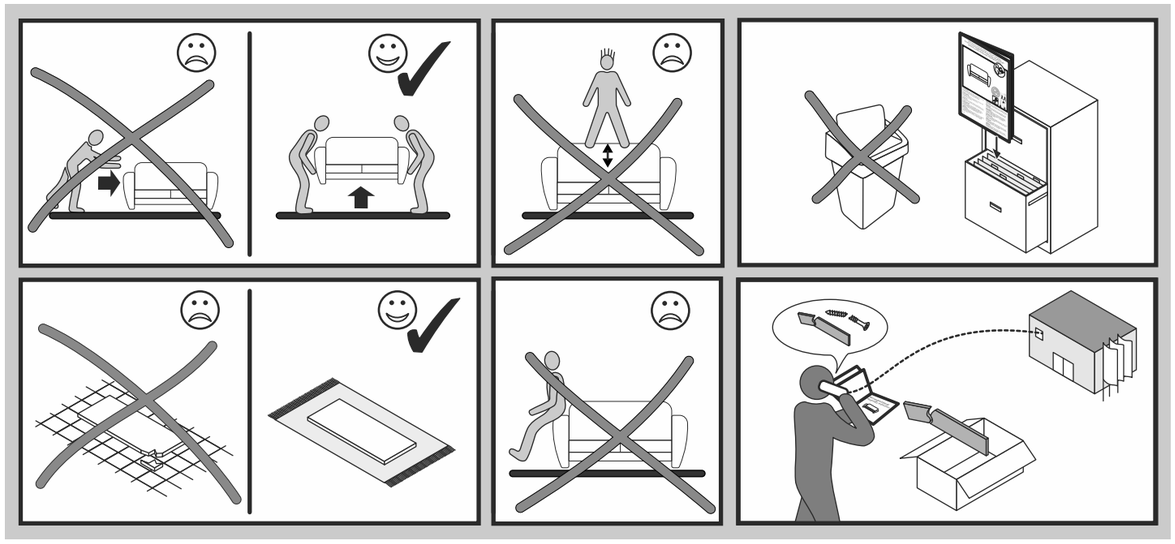

Colli 1

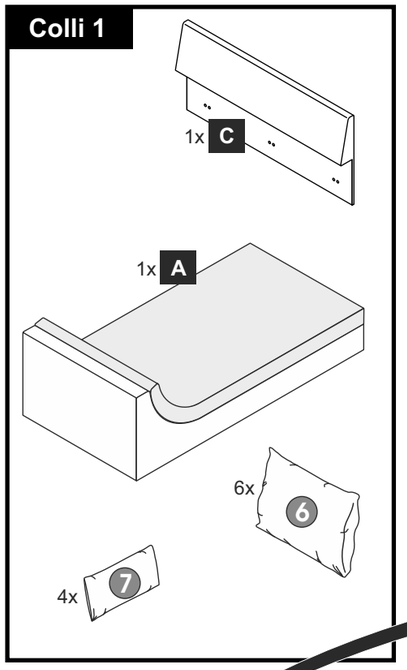

Colli 2

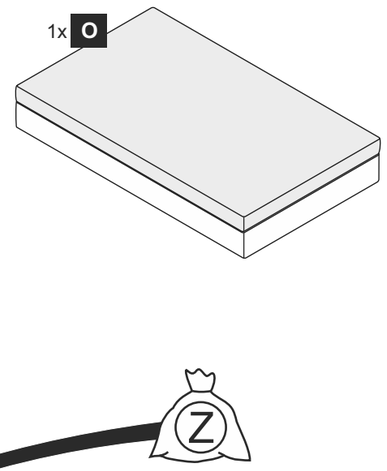

Colli 3

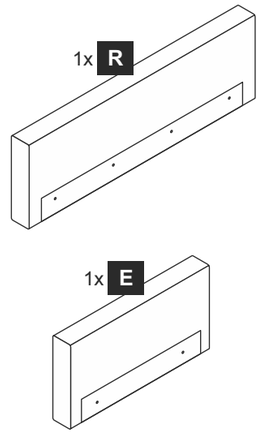

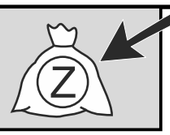

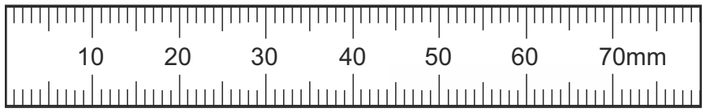

Änderungen die der technischen Verbesserung dienen, behalten wir uns vor.
Subject to changes in the interests of technical improvements.

8x F	8x S3	9x G	9x U	9x M	4x Y	2x Z
20357	6,3 x 16 12201	M6 x 55 31242	12175	12170	08013	

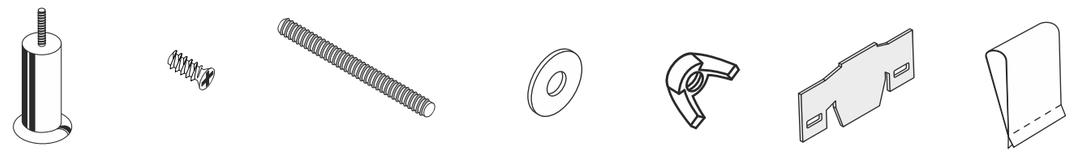

1.

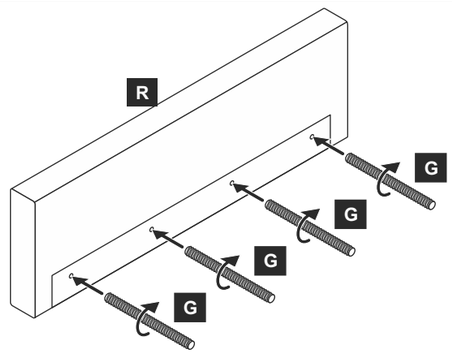

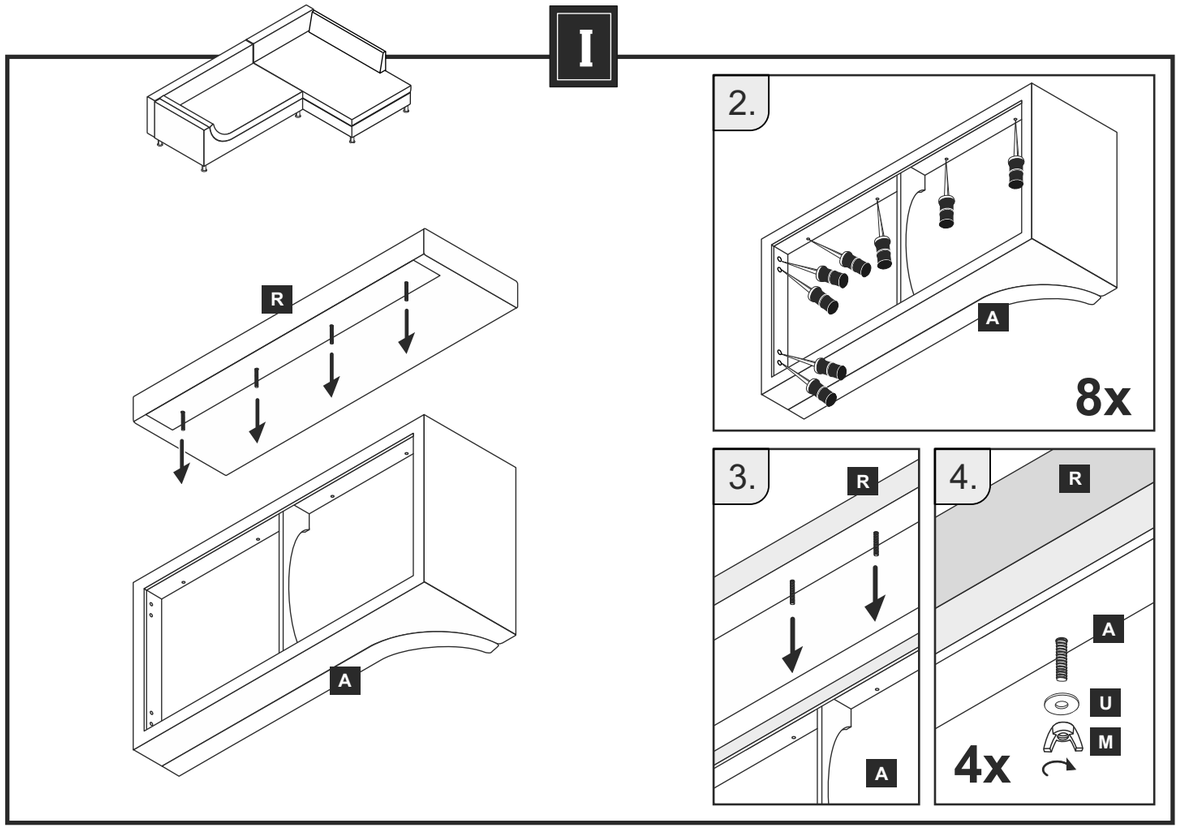
I
2.
8x
R
A
3.
R
A
4.
R
A
U
M
4x

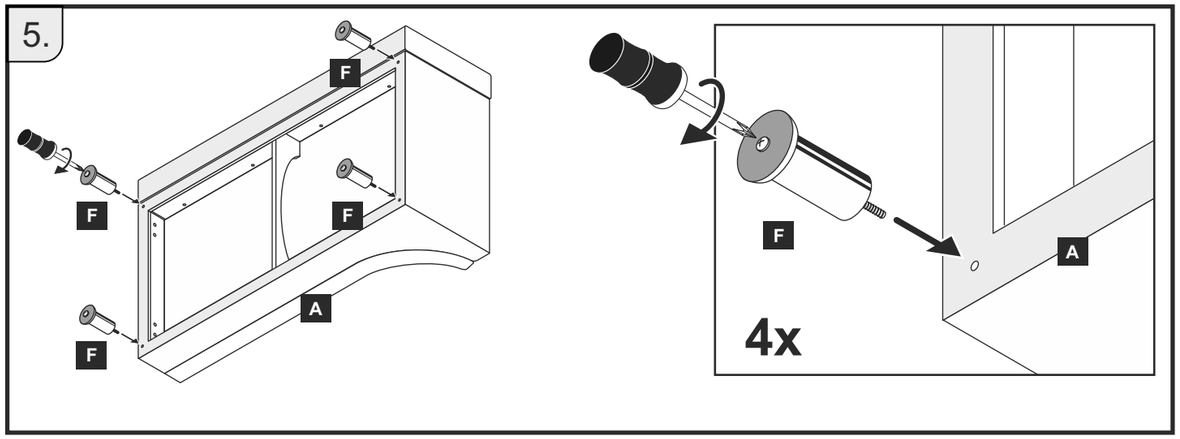
5.
F
F
F
F
A
F
A
4x

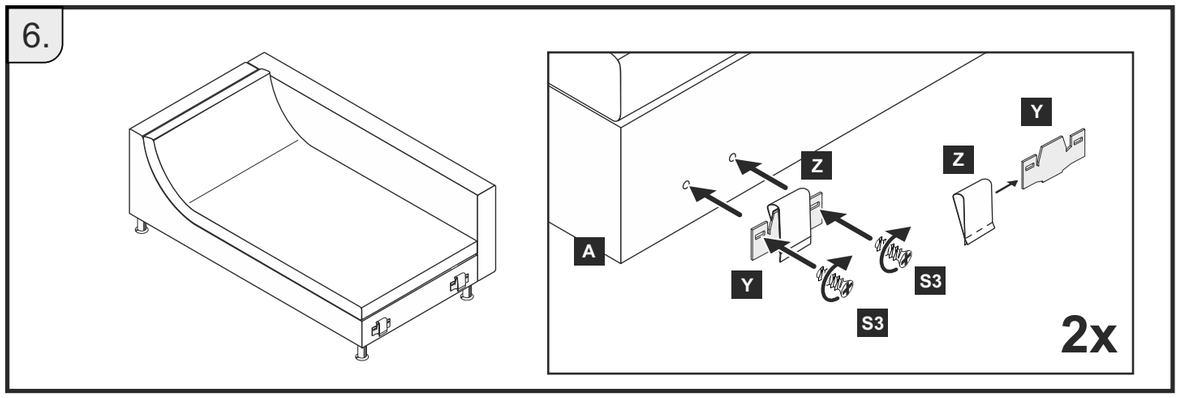
6.
A
Z
Y
S3
S3
Z
Y
2x

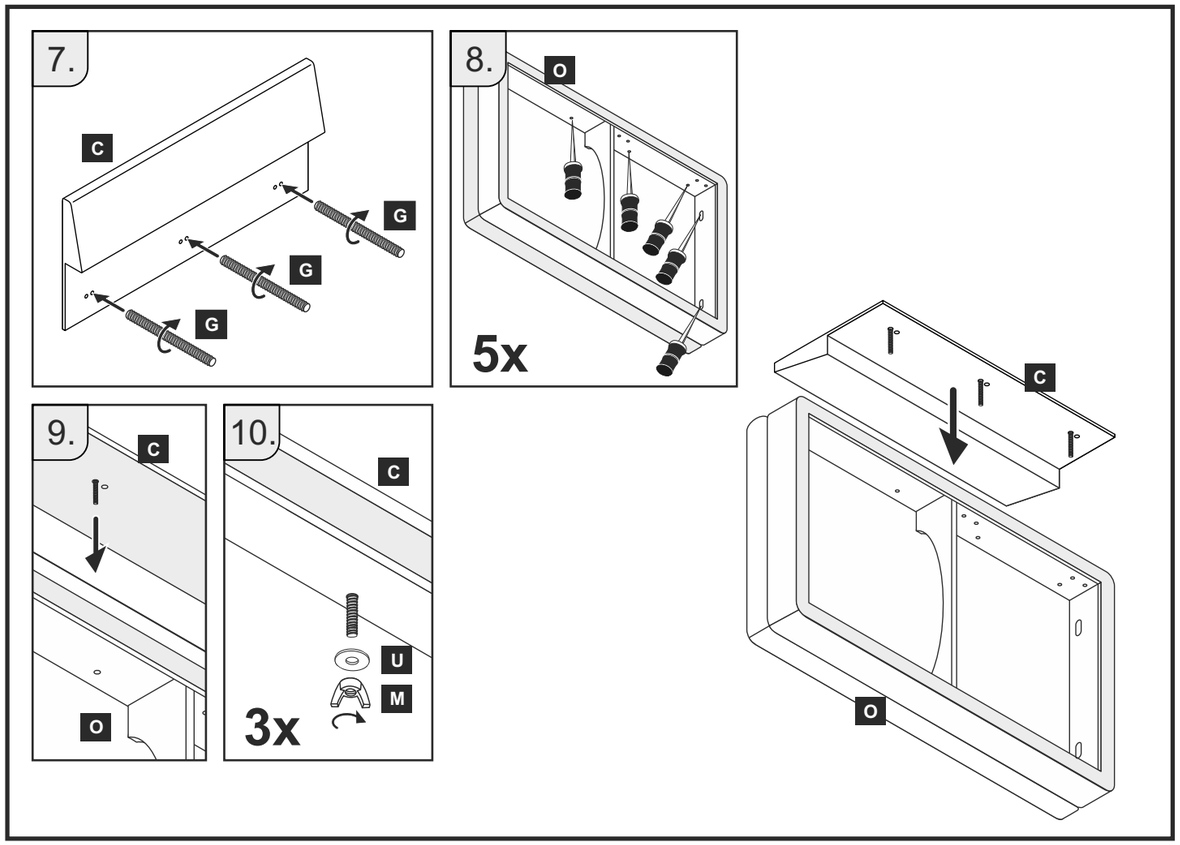
7.
C
G
G
G
8.
O
5x
9.
C
O
10.
C
U
M
3x
C
O

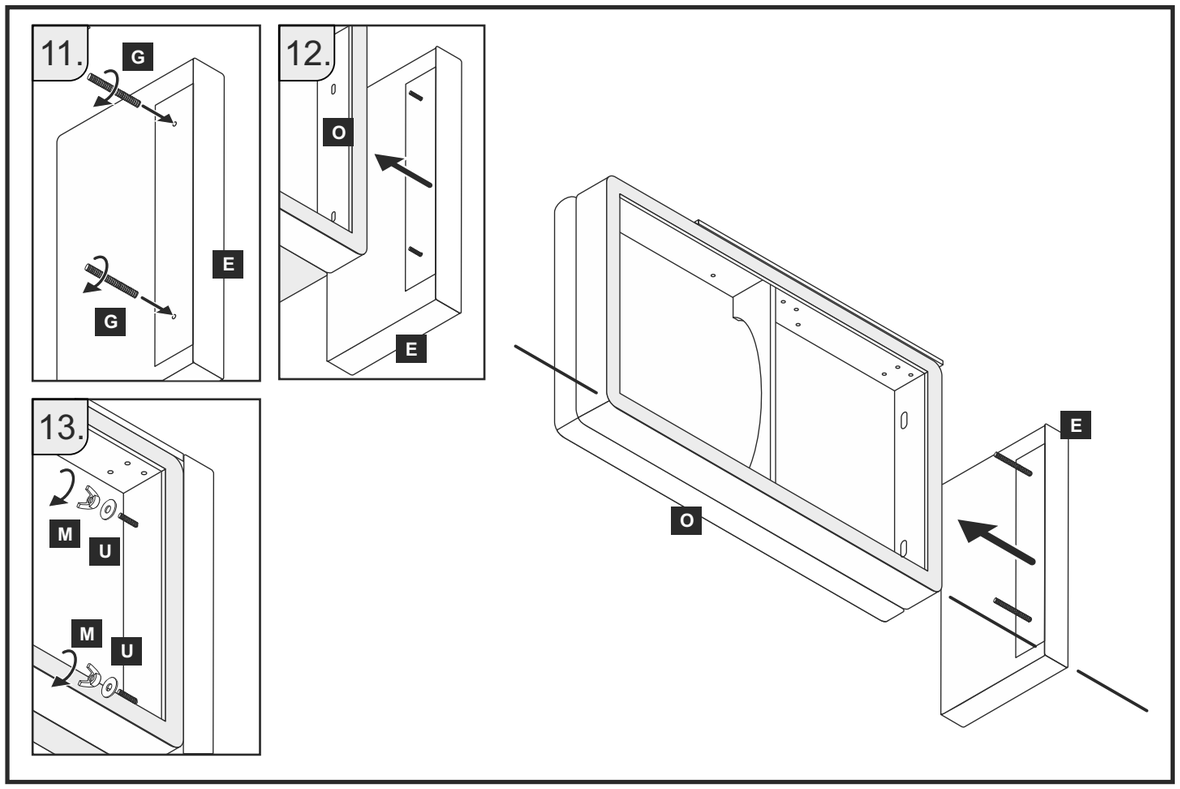
11.
G
E
G
12.
O
E
13.
M
U
M
U
E
O

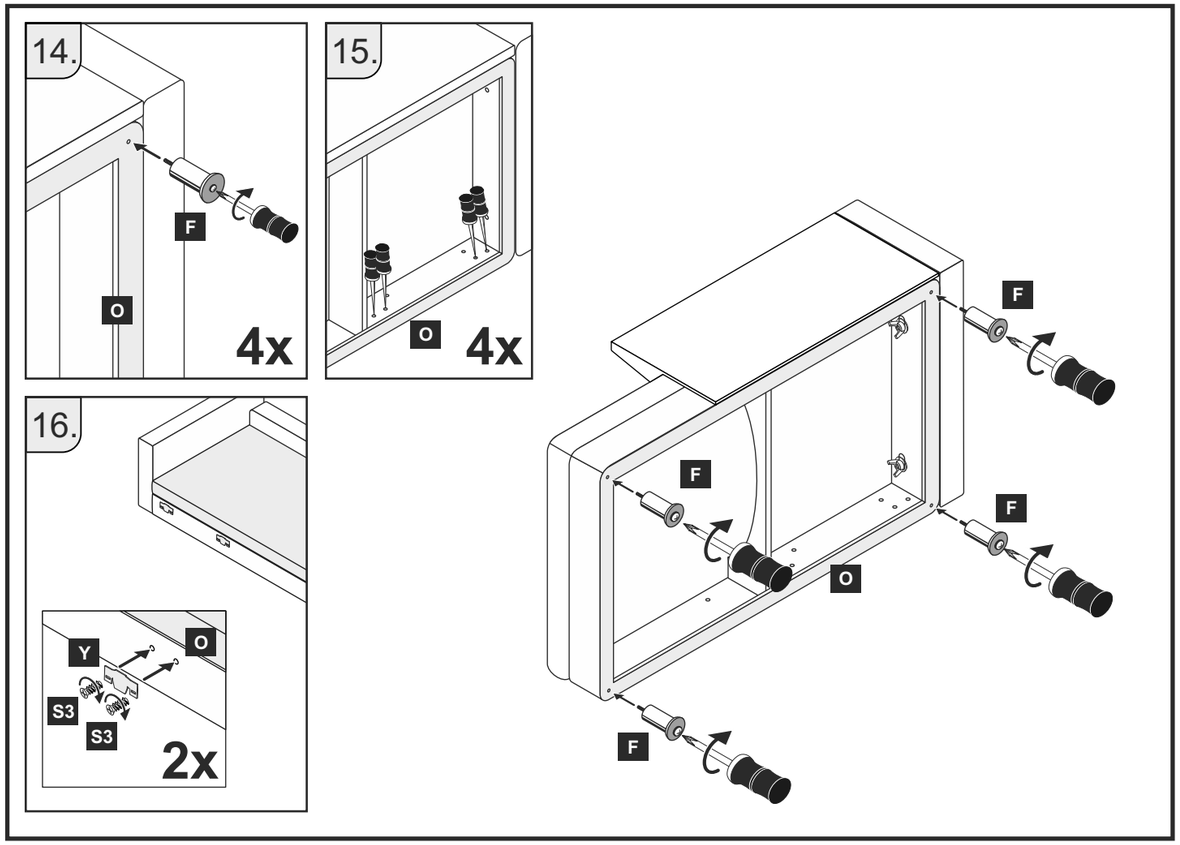
14.
F
O
4x
15.
O
4x
16.
Y
O
S3
S3
2x
F
F
F
O
F

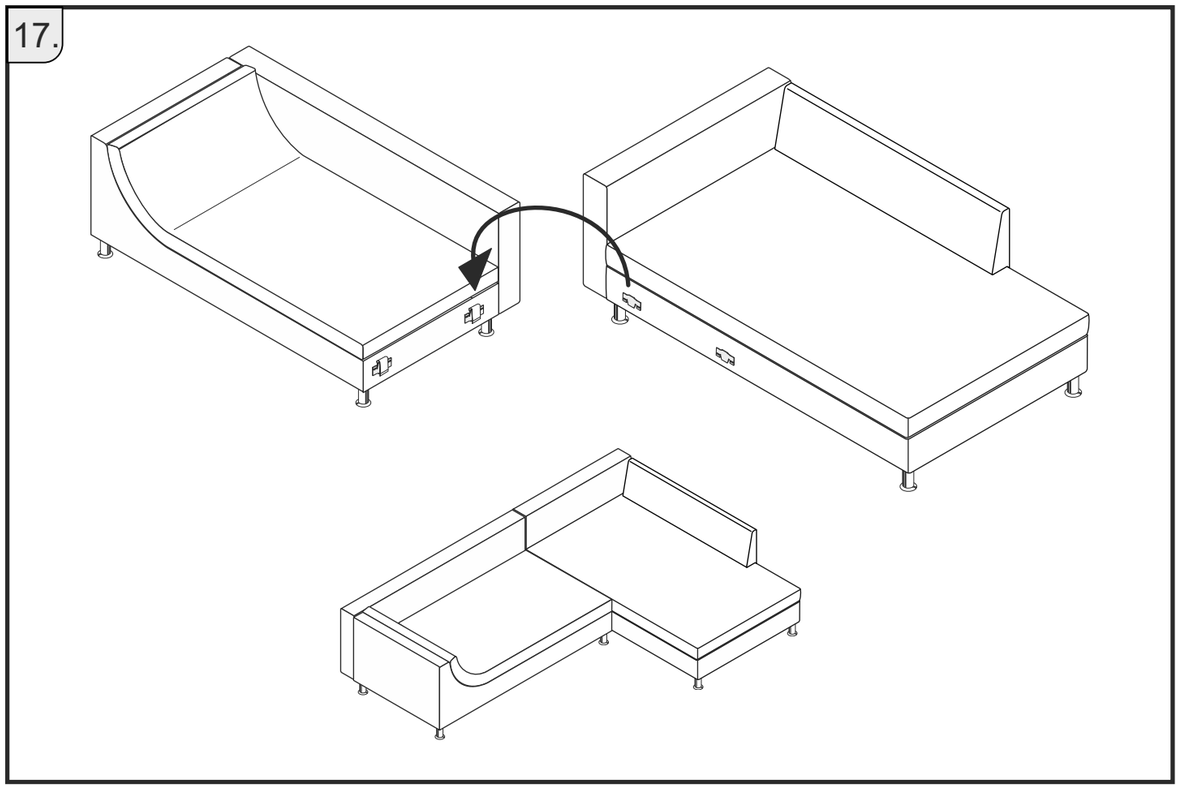
17.

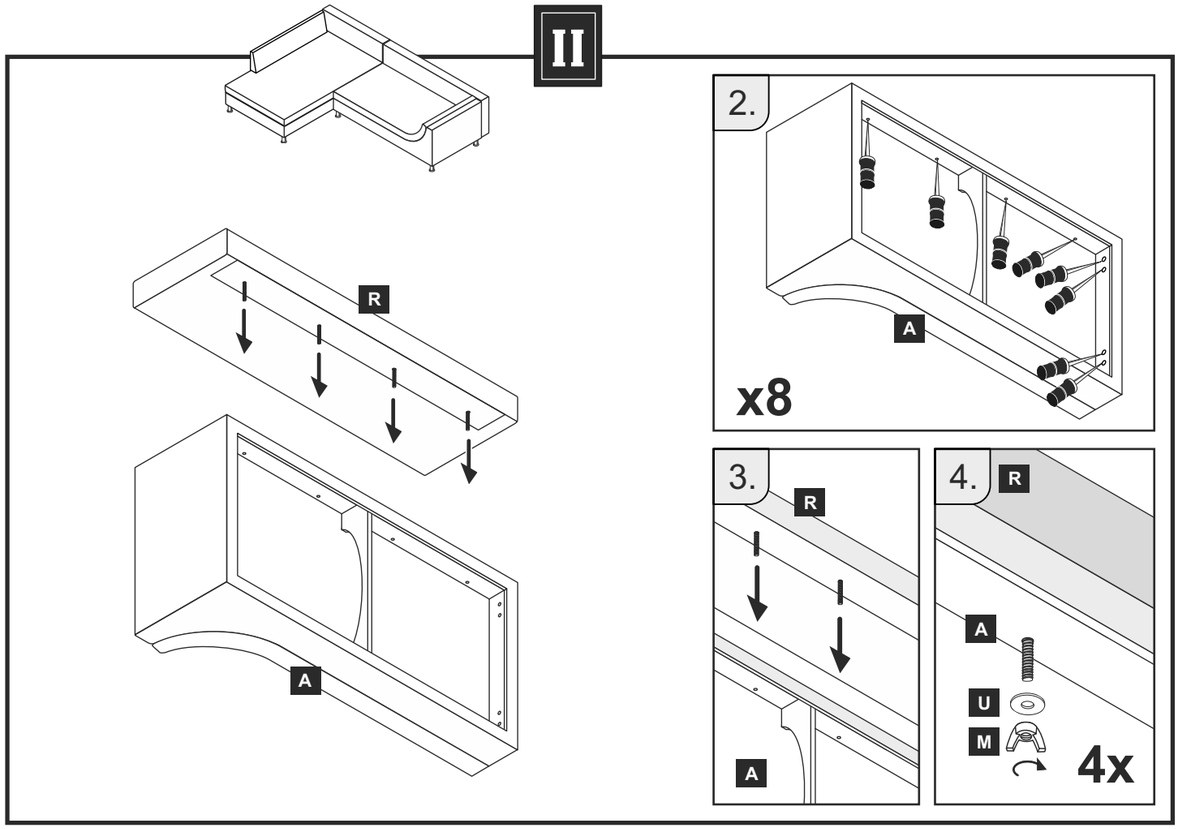
II
R
A
2.
A
x8
3.
R
A
4.
R
A
U
M
4x

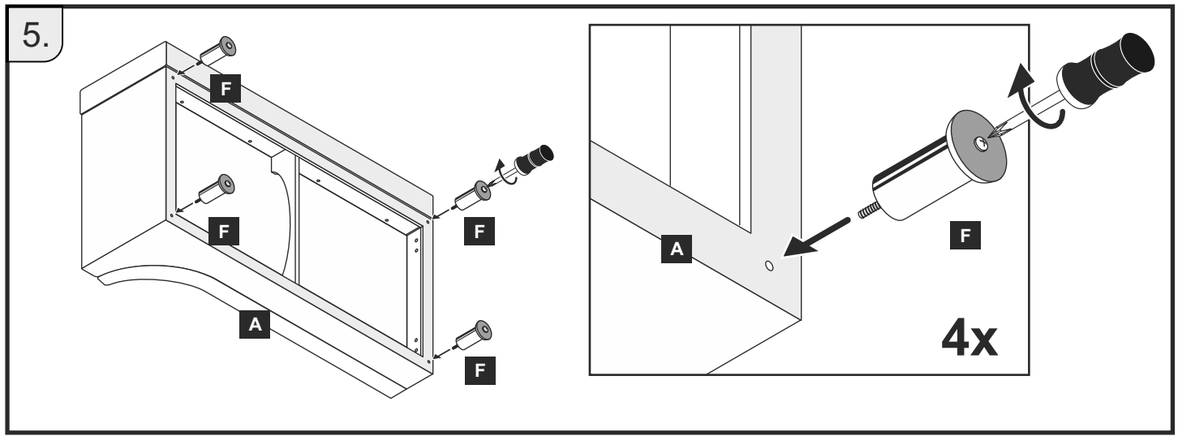
5.
F
F
F
F
A
A
F
4x

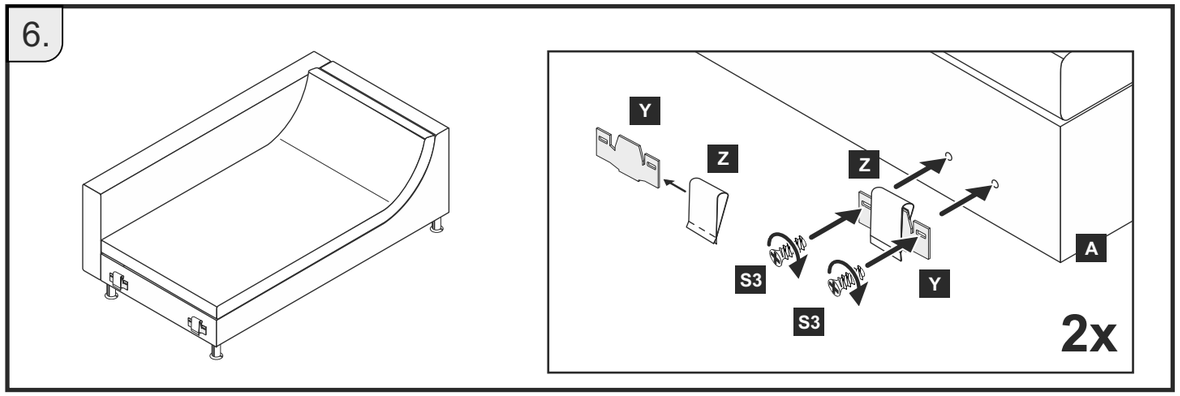
6.
Y
Z
Z
S3
S3
Y
A
2x

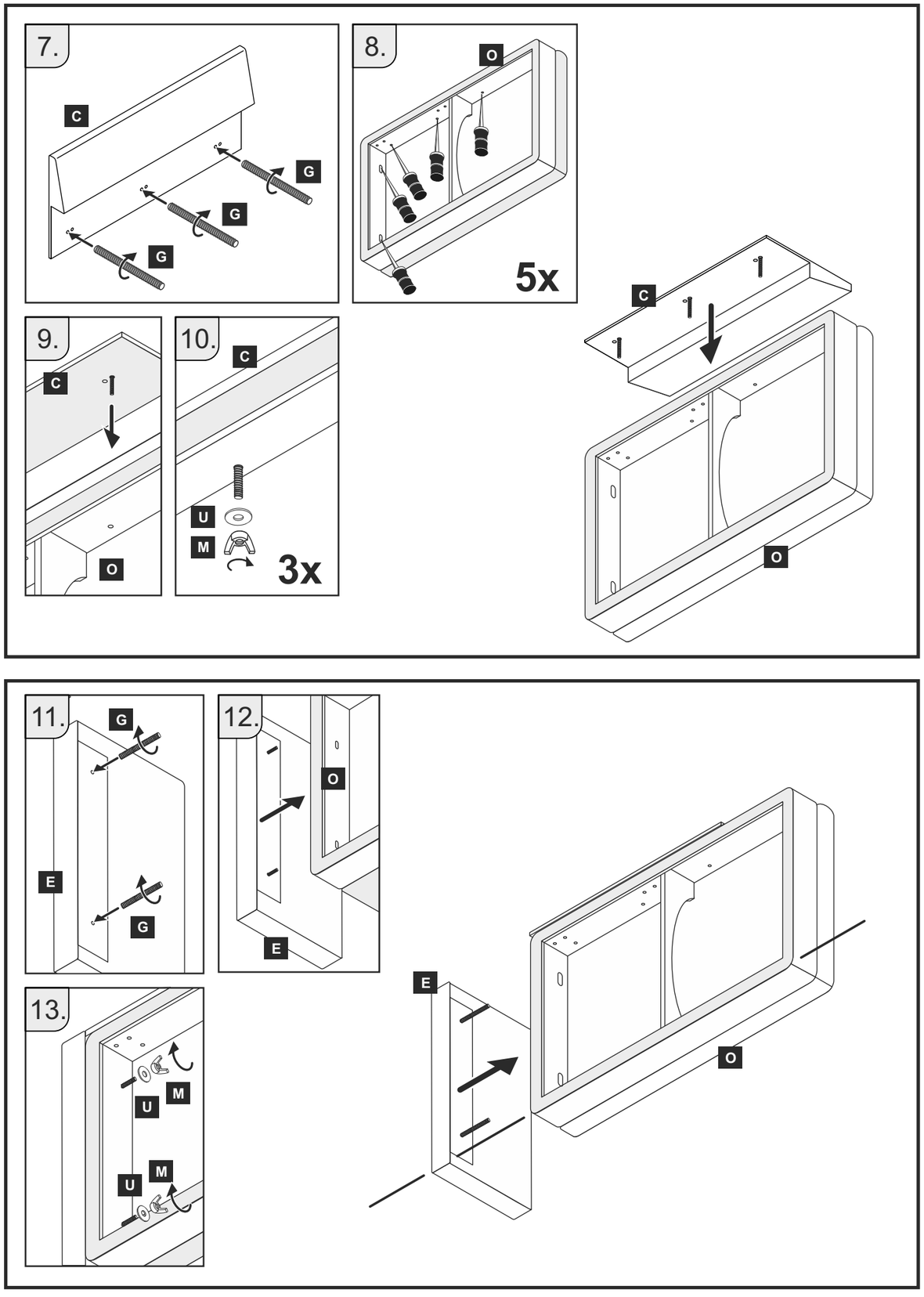
7.
C
G
G
G
8.
O
5x
9.
C
O
10.
C
U
M
3x
C
O
11.
G
E
G
12.
O
E
13.
U
M
U
M
E
O

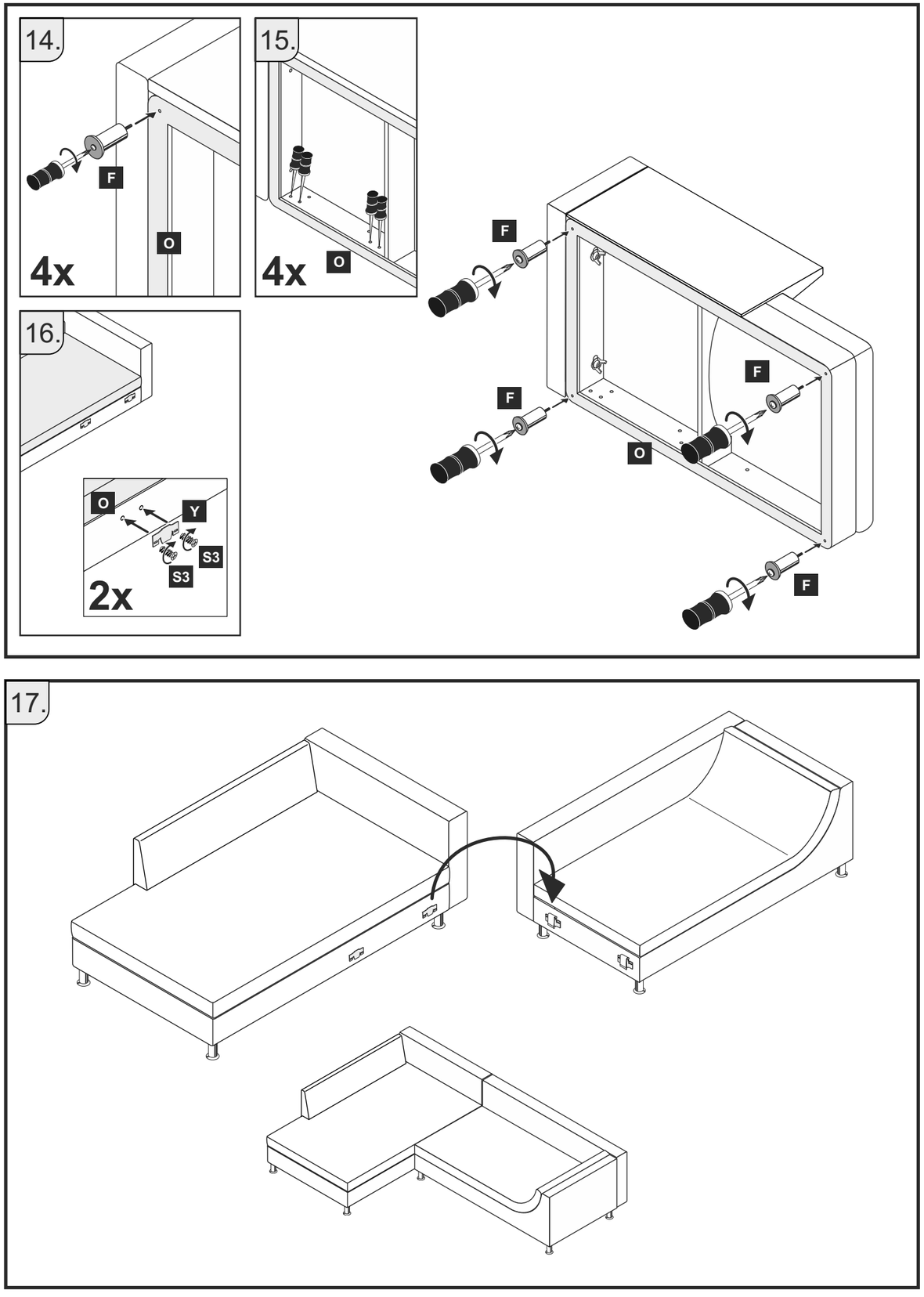
14.
F
O
4x
15.
4x
O
16.
O
Y
S3
S3
2x
F
F
F
O
F
17.