Montageanleitung / Sicherheitshinweise
Instructions de Montage / Sécurité
Assembly instructions / safety instructions
Montageaanwijzing / veiligheid

980070

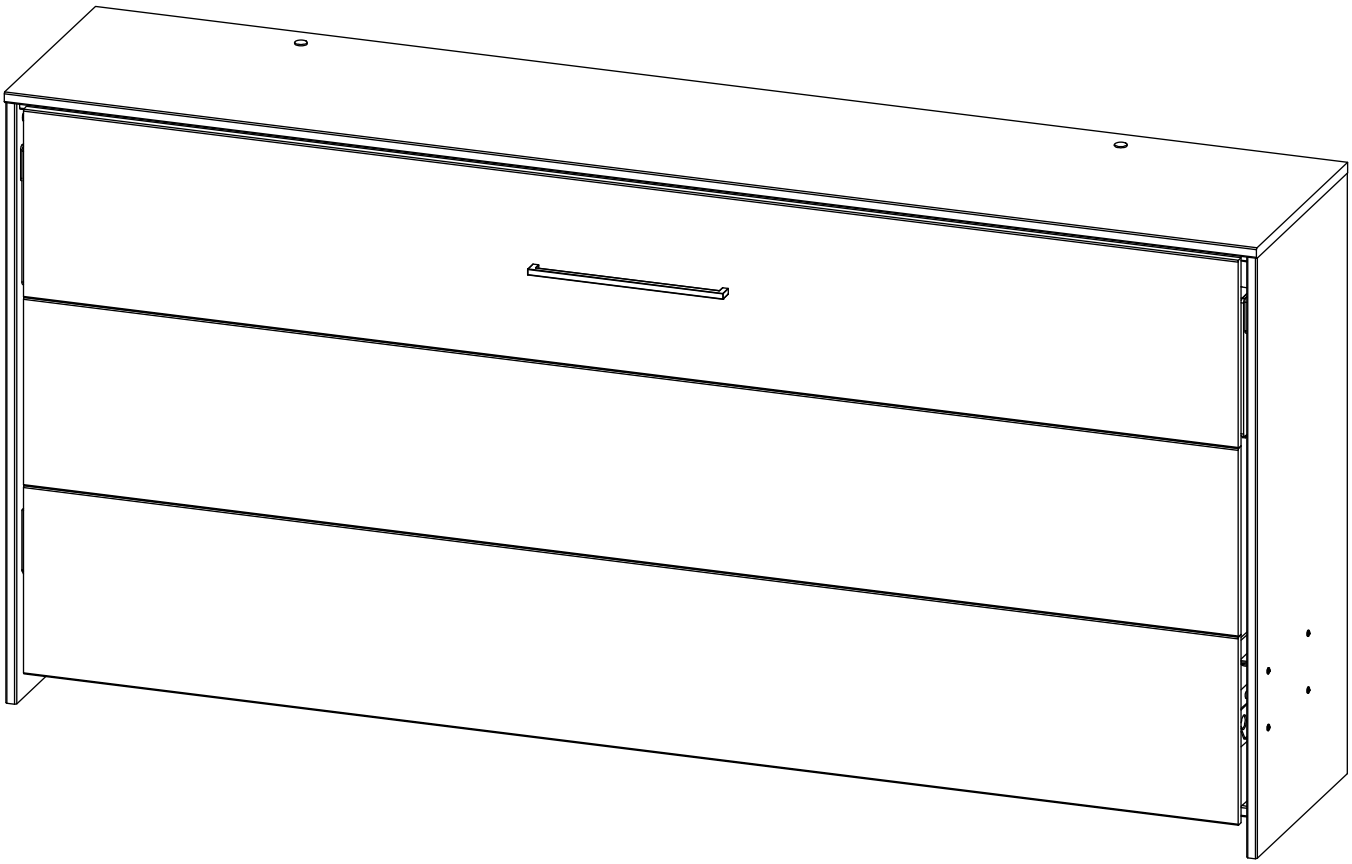

Wohnbedarf
Import / Export - Handels GmbH
Werner von Siemens-Straße 35
49124 Georgsmarienhütte

Entspricht den Sicherheitsbestimmungen: **DIN EN 1129-1 : 1995**

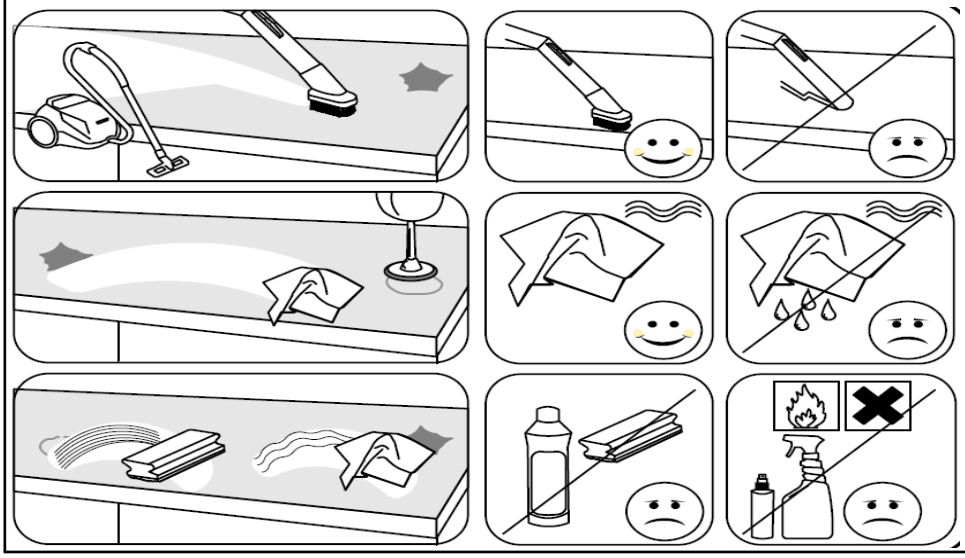

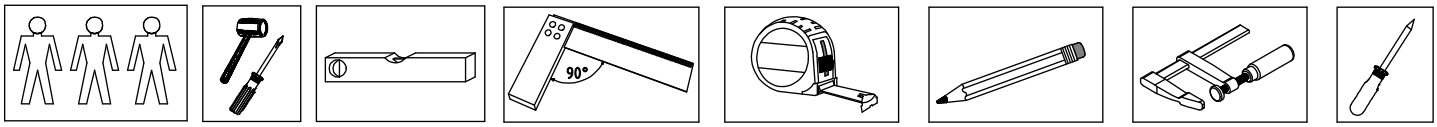
90°

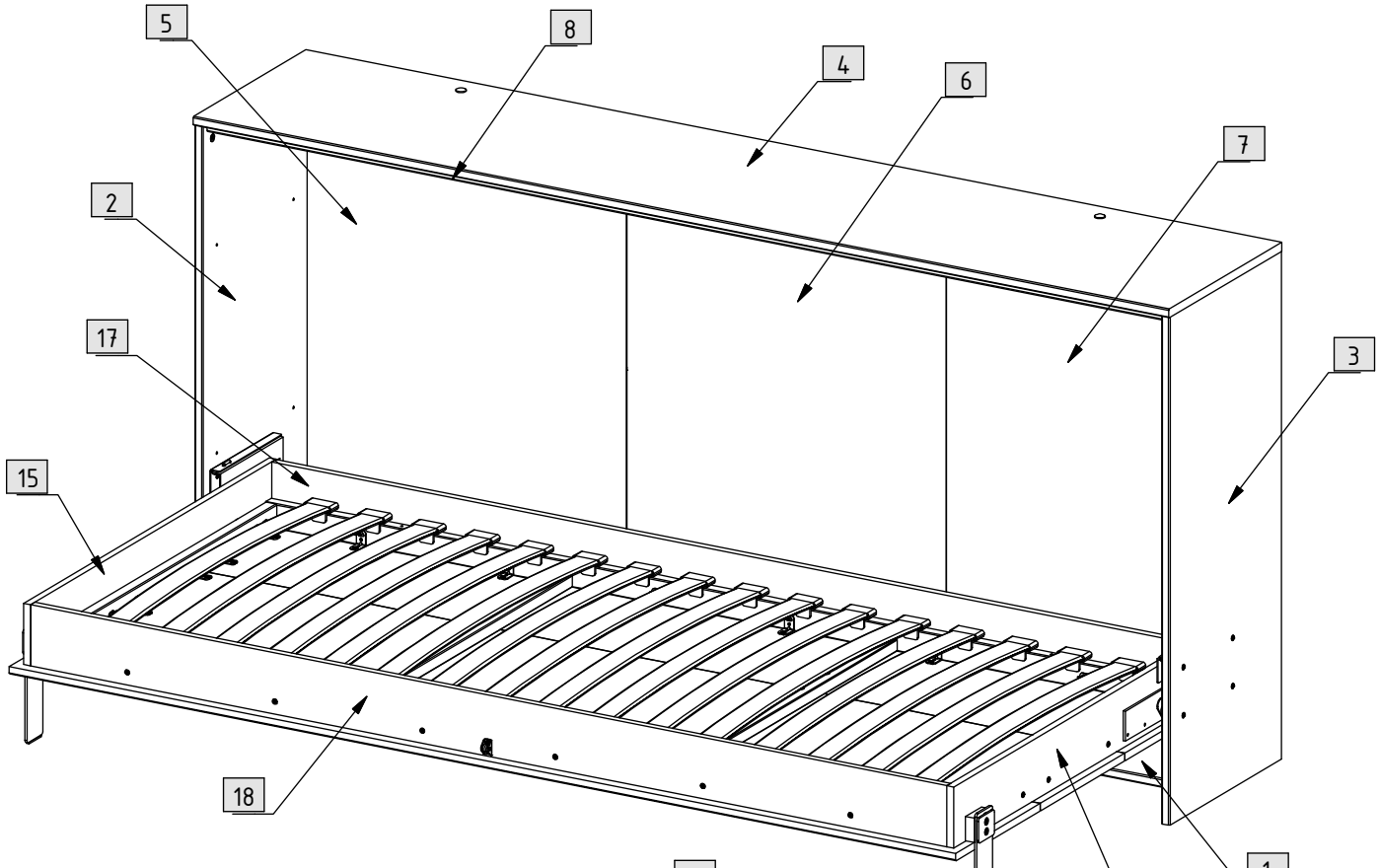
5
8
4
6
7
2
17
3
15
18
1
16

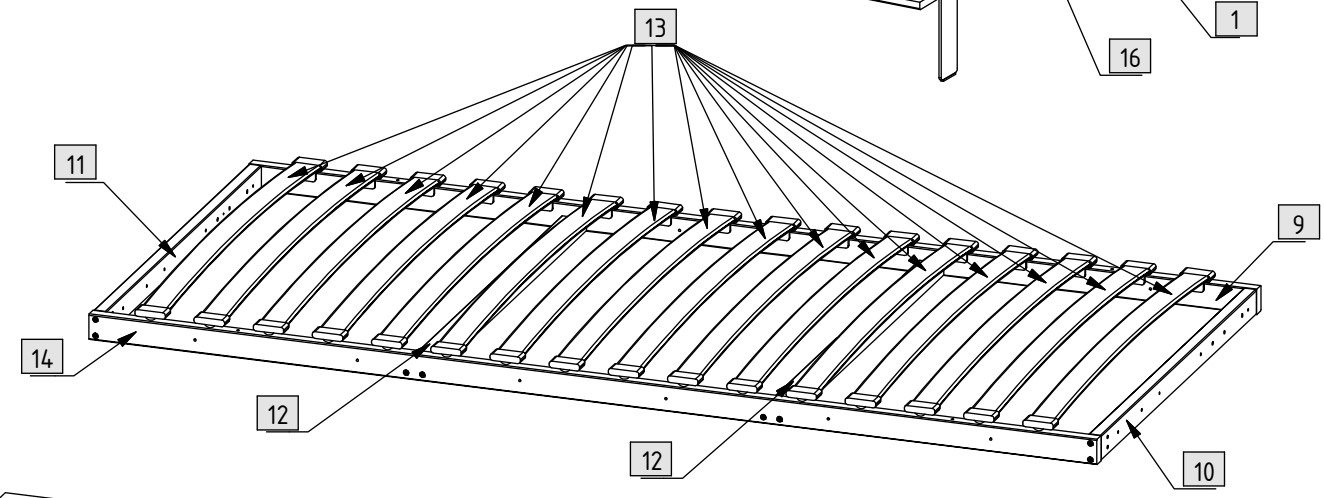
13
11
9
14
12
12
10

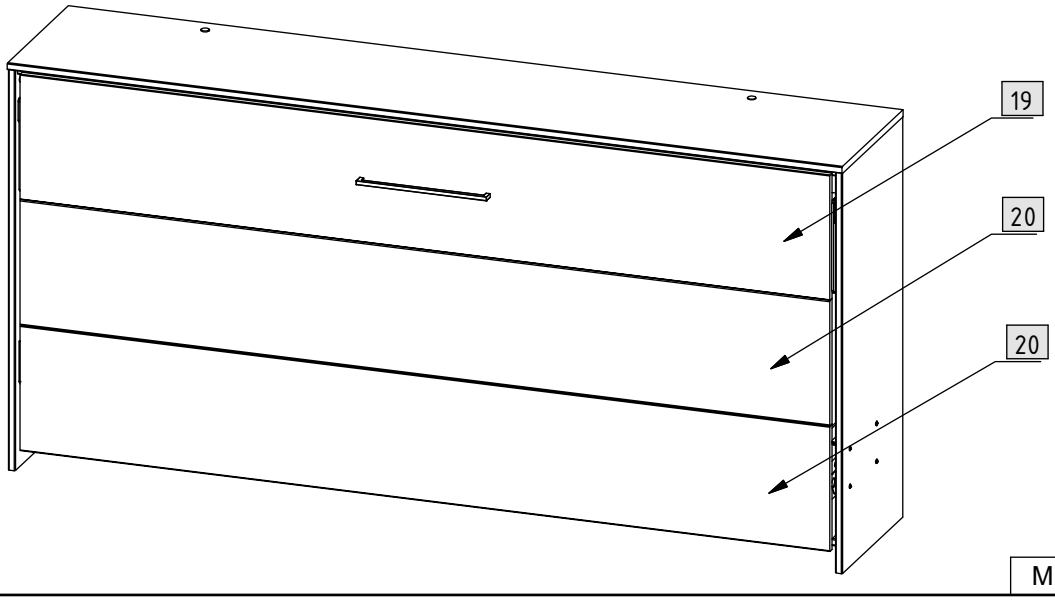
19
20
20

119	8		254	2		426	22 M4
121	8		321	16		427	6 M6 x 45 mm
130	1		331	18		431	4 M6 x 80 mm
131	1		345	12	4 x 40 mm	479	2 M8
190	10	Ø8 x 30 mm	351	24	3,5 x 15 mm	480	4 M6
204	2		362	4	4 x 13 mm	482	2 Ø8,5 Ø16
223	1		372	4	4 x 20 mm	484	12 Ø6,5 Ø19
224	24		382	40	4 x 15 mm	489	4 Ø6,8 Ø13
230	4		387	4	4 x 30 mm	490	4
232	1		405	2	M4 x 21 mm	505	1
233	1		417	2	M4 x 60 mm	716	1
234	2		421	22	M4 x 50 mm	737	4
235	4		422	2	4,5 x 16 mm	862	3
236	2		423	8		863	1
240	18		424	8	M4 x 12 mm	865	2
253	2		425	2	M8 x 30 mm	895	1

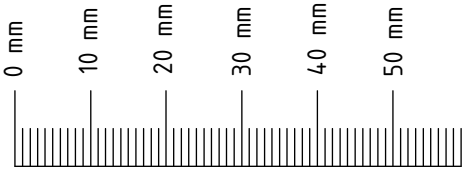

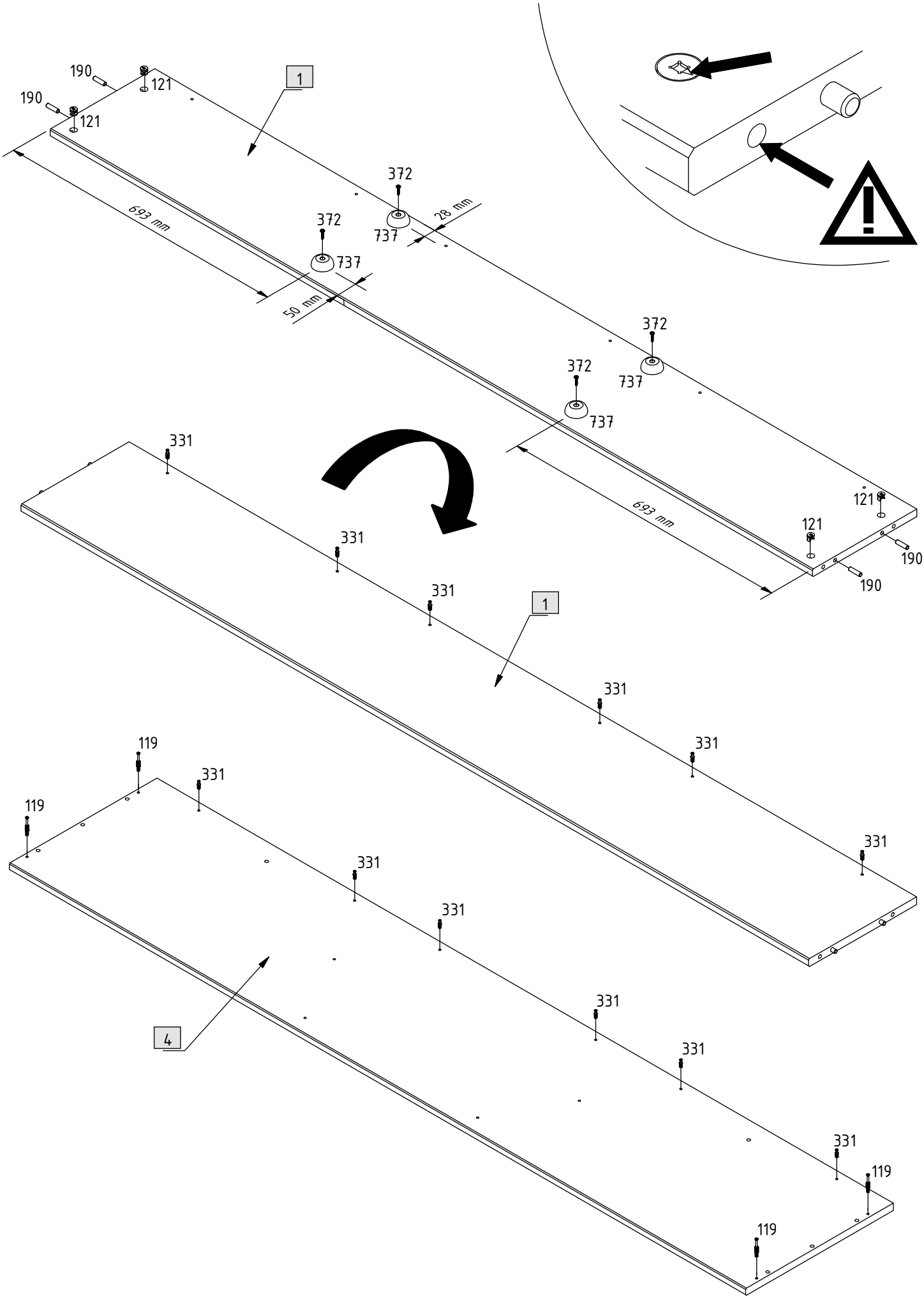
190
190
121
121
1
372
372
737
737
28 mm
693 mm
50 mm
372
372
737
737
693 mm
121
121
190
190
331
331
331
1
331
331
331
119
119
331
331
331
4
331
331
331
119
119

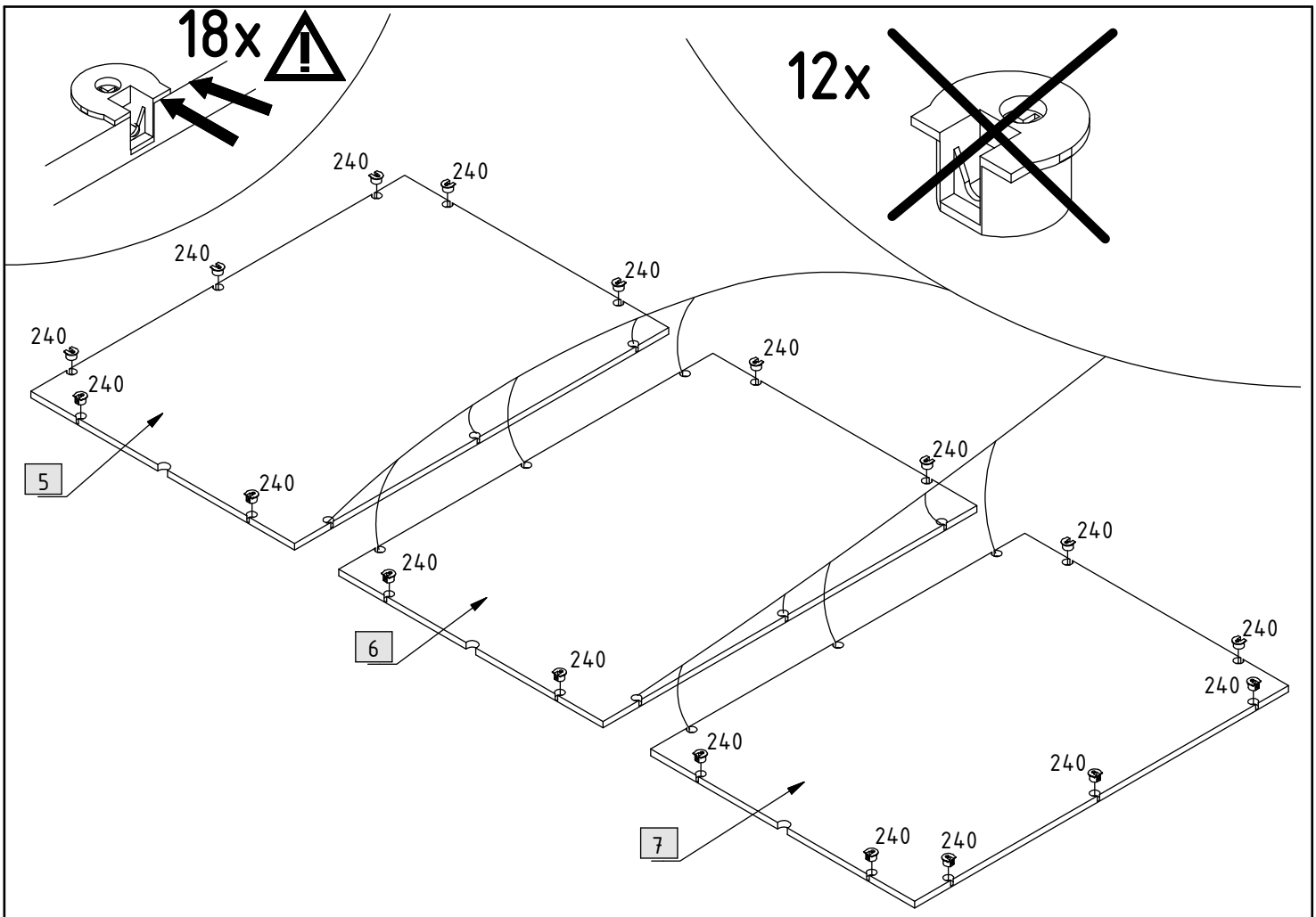
18x
12x
240
5
6
7

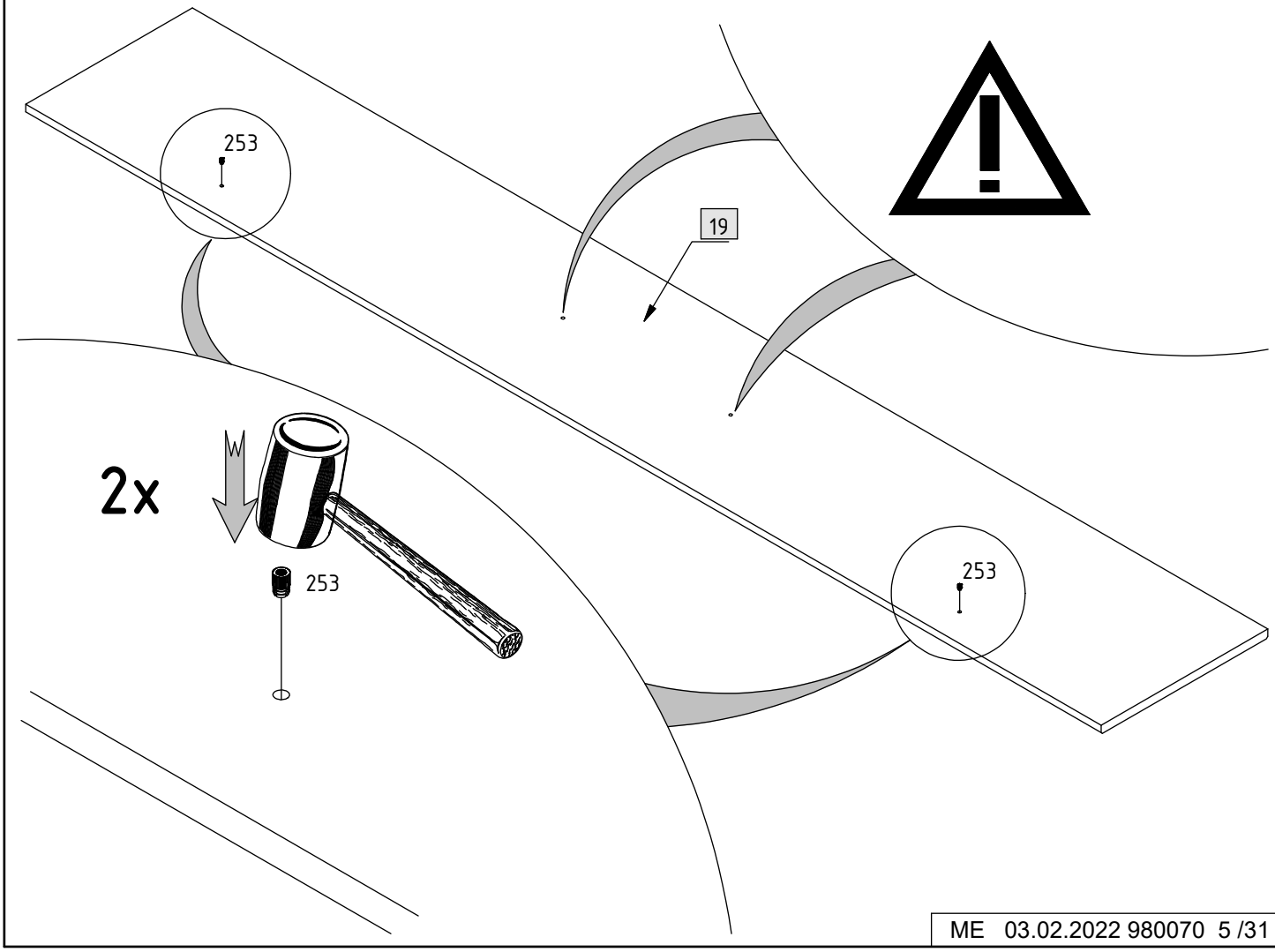
253
19
2x
253
253

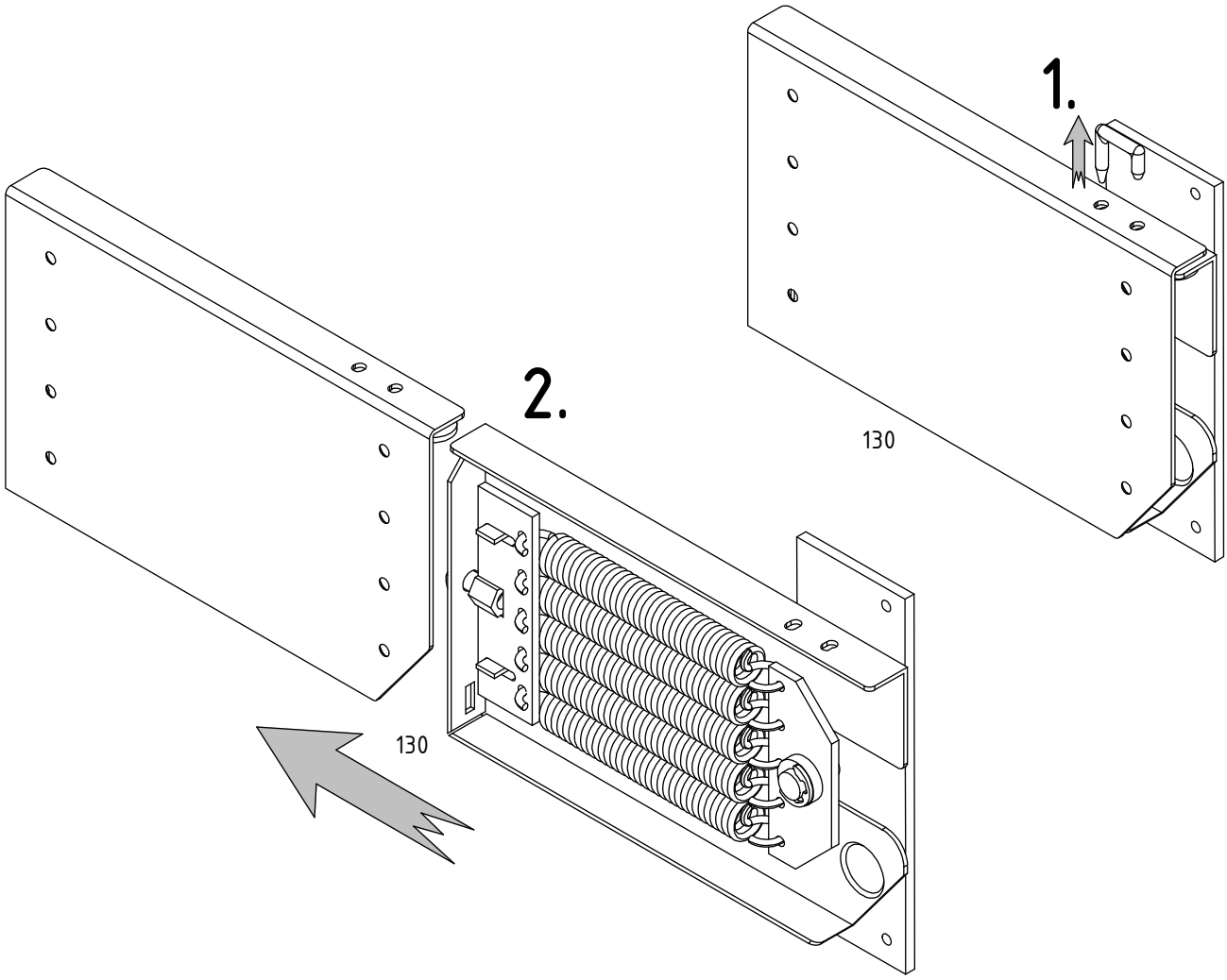
1.
2.
130
130

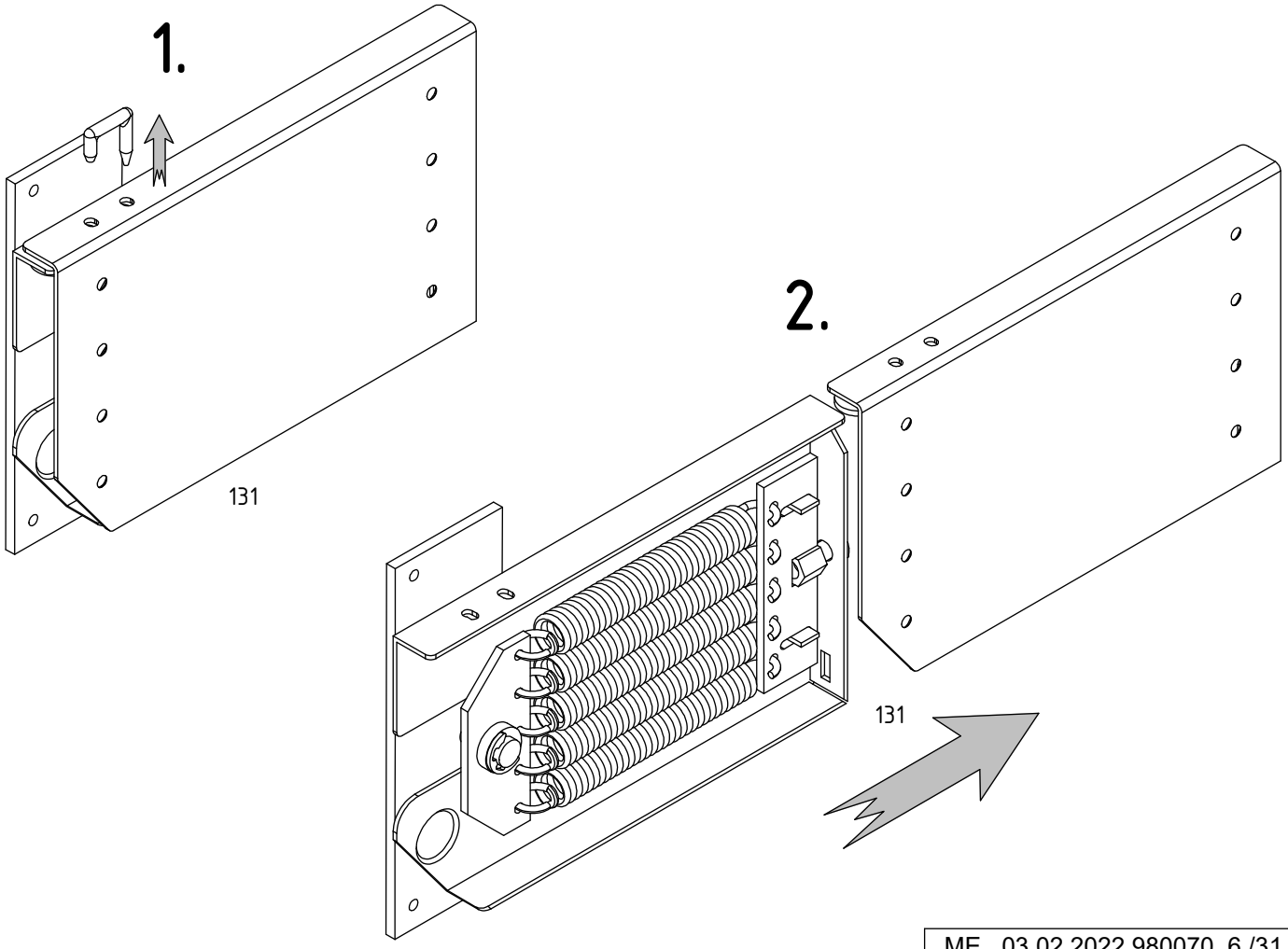
1.
2.
131
131

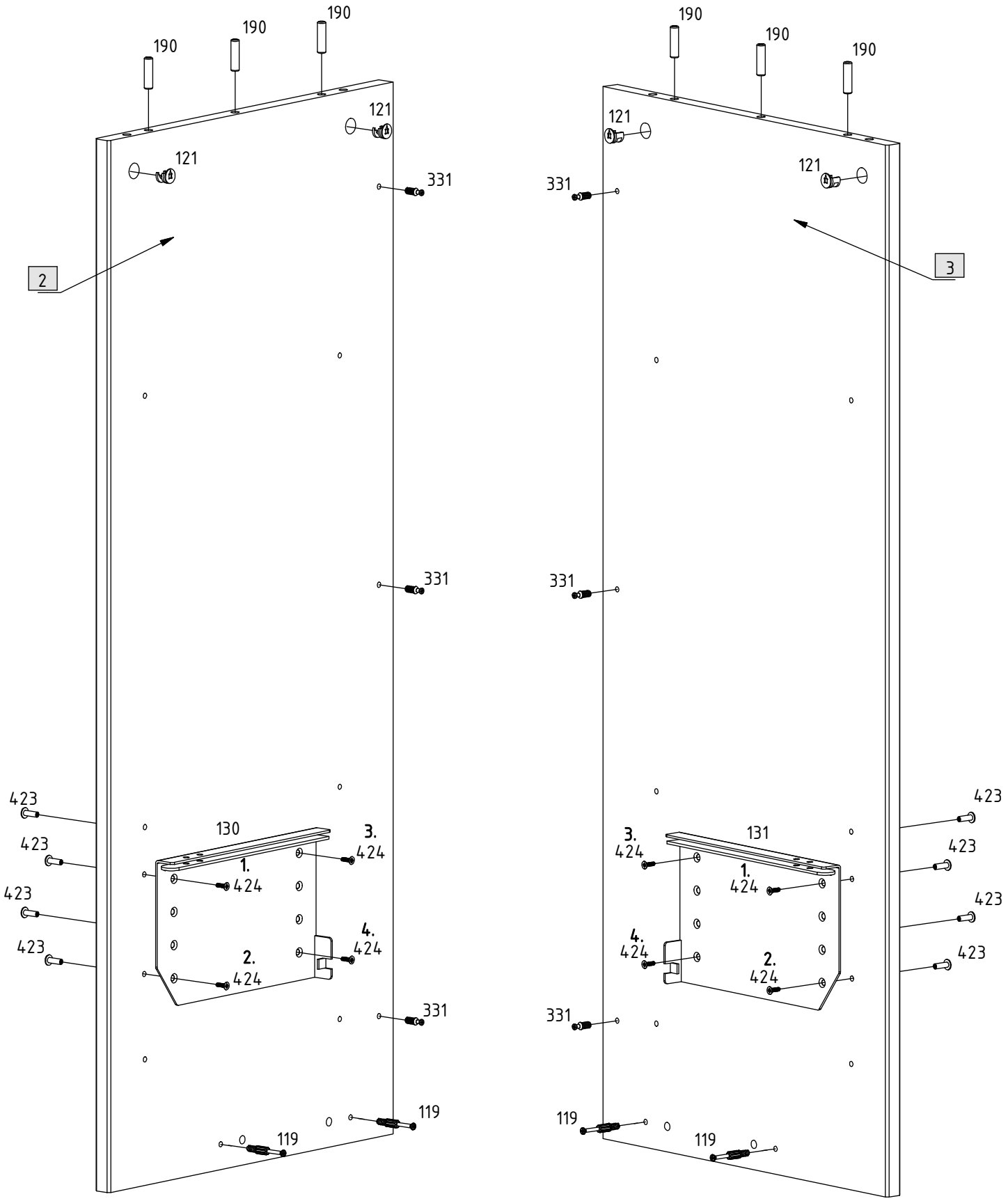
190
190
190
121
121
331
2
331
423
423
423
423
130
3.
424
1.
424
4.
424
2.
424
331
119
119
190
190
190
121
121
331
3
331
423
423
423
423
131
3.
424
1.
424
4.
424
2.
424
331
119
119

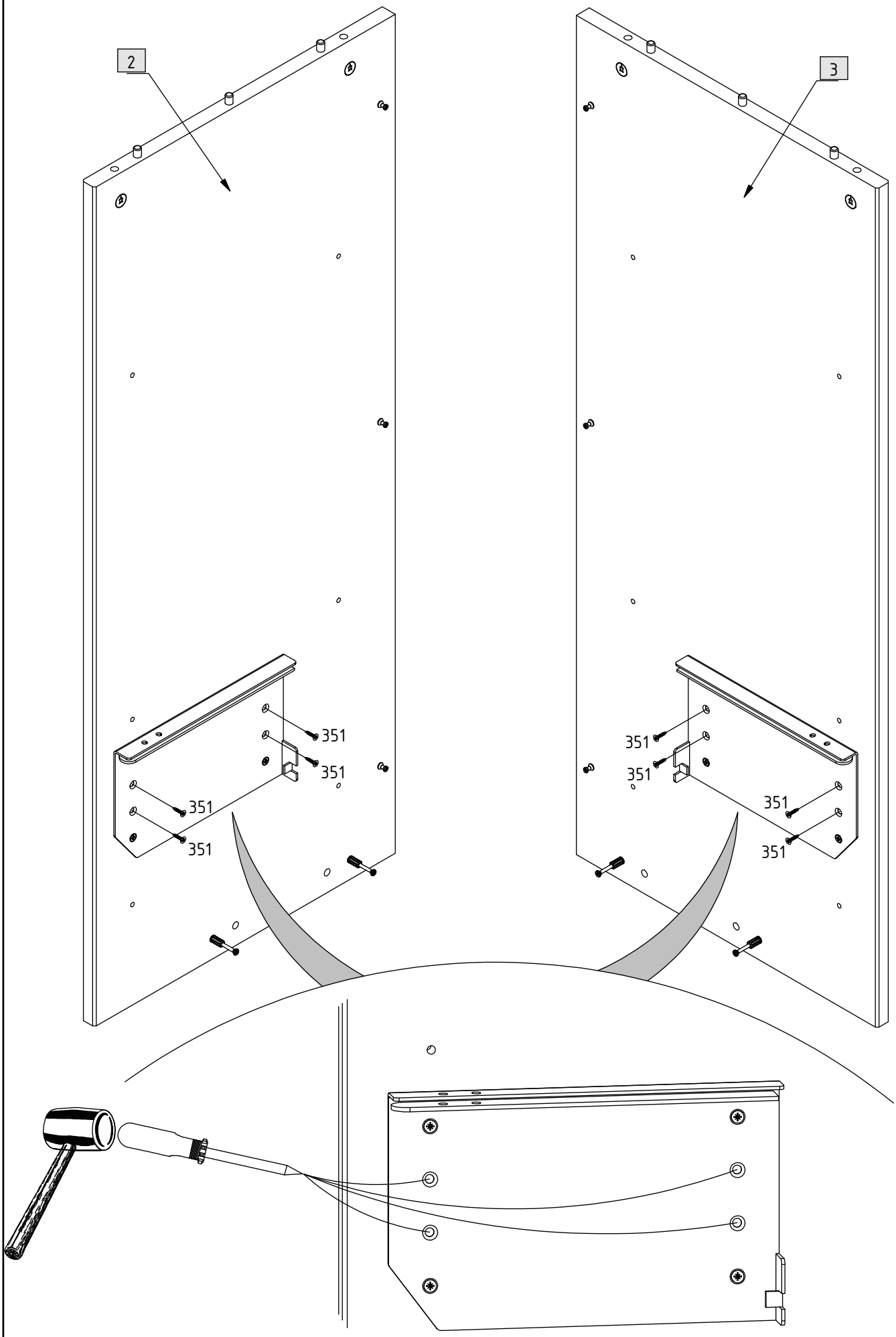
2
3
351
351
351
351
351
351
351
351

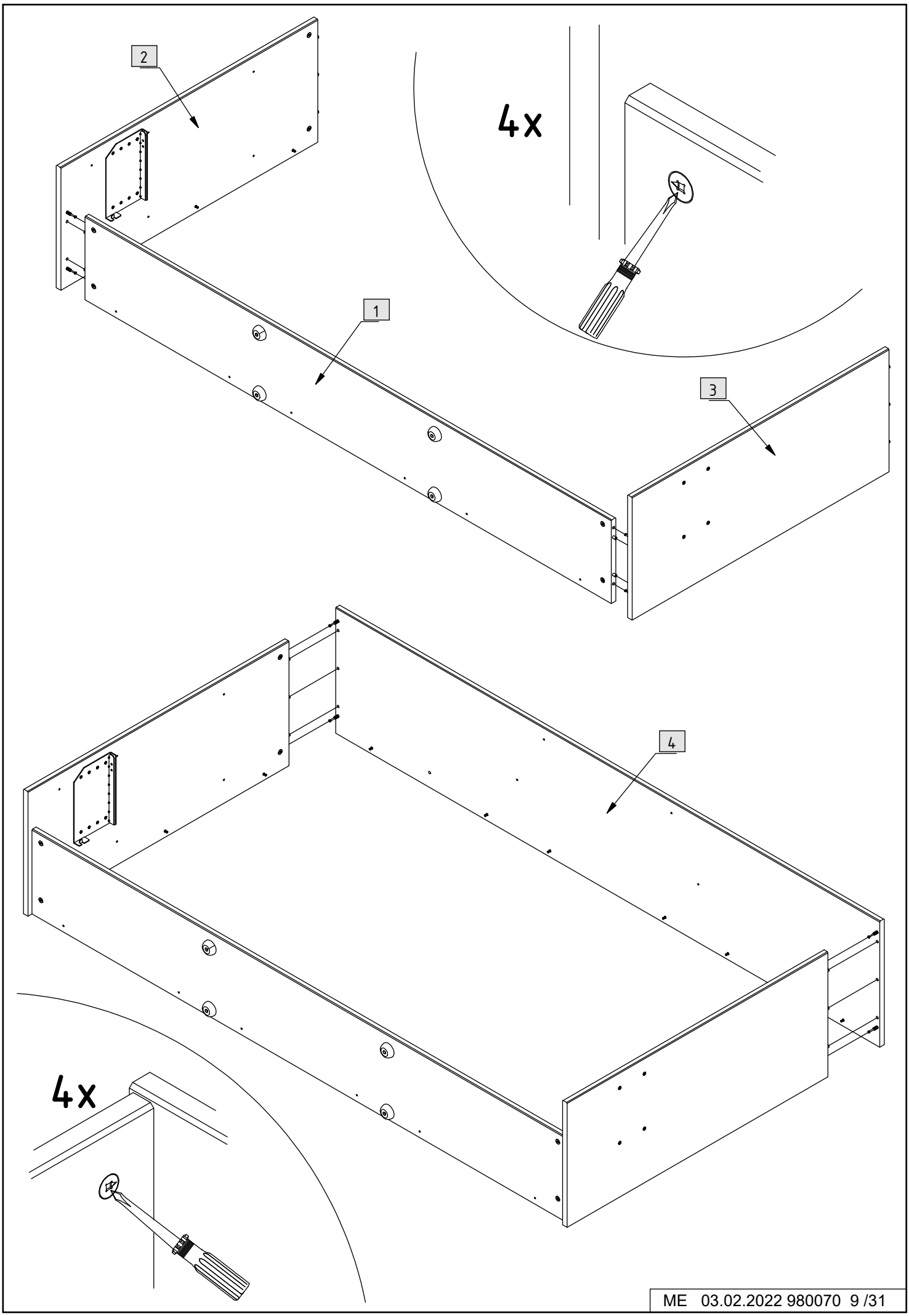
2
4x
1
3
4
4x

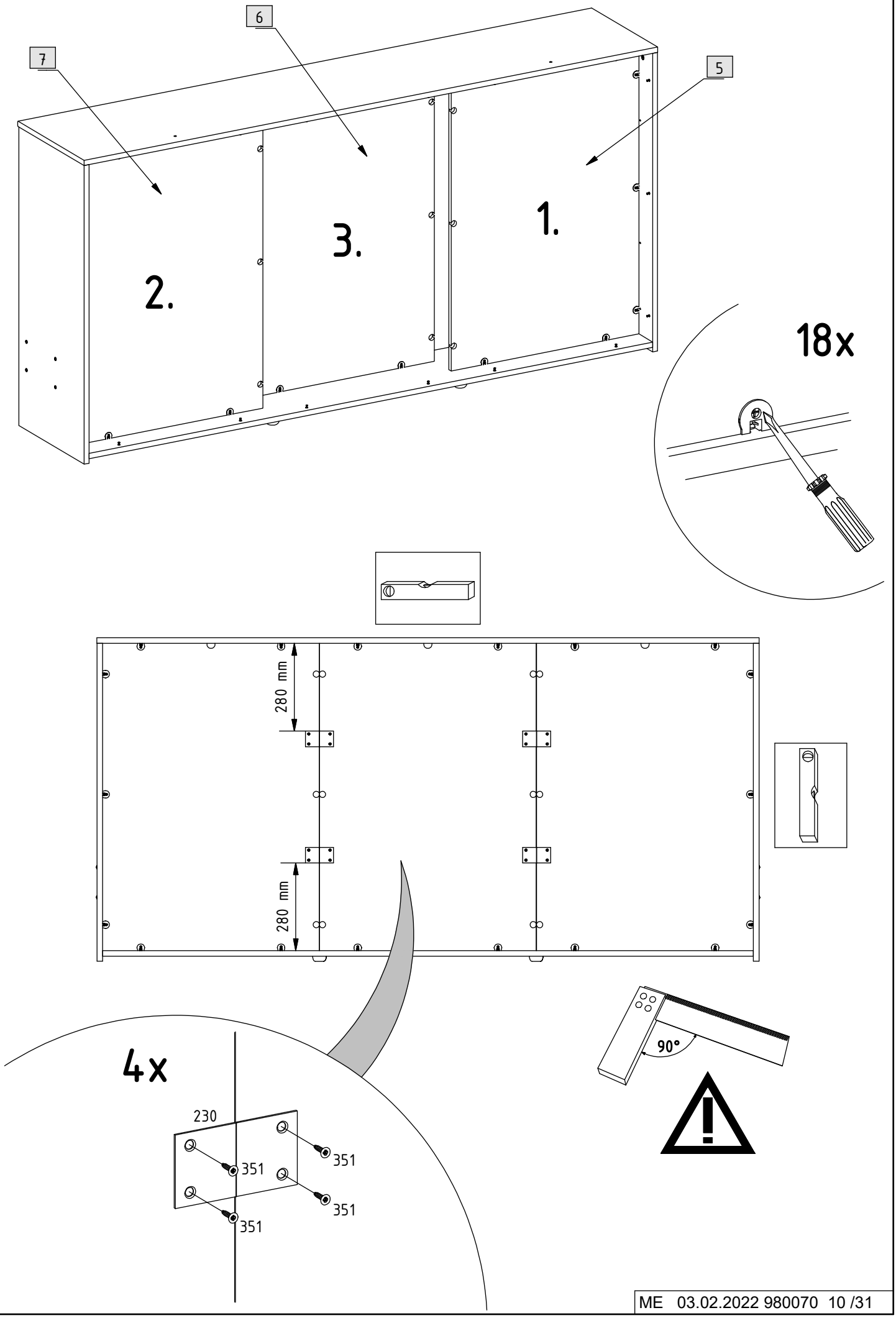
7
6
5
2.
3.
1.
18x
280 mm
280 mm
90°
4x
230
351
351
351
351

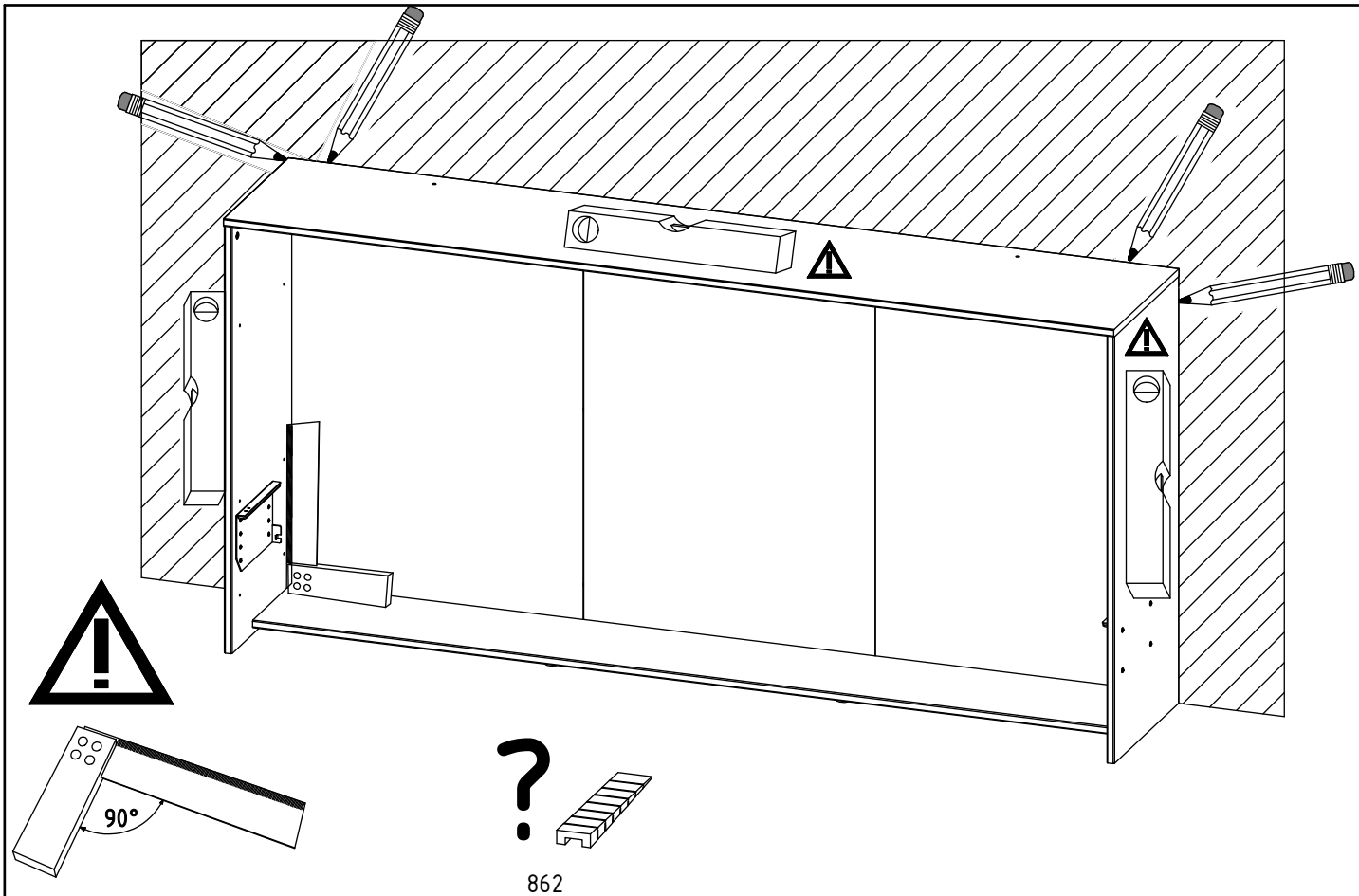
90°
862

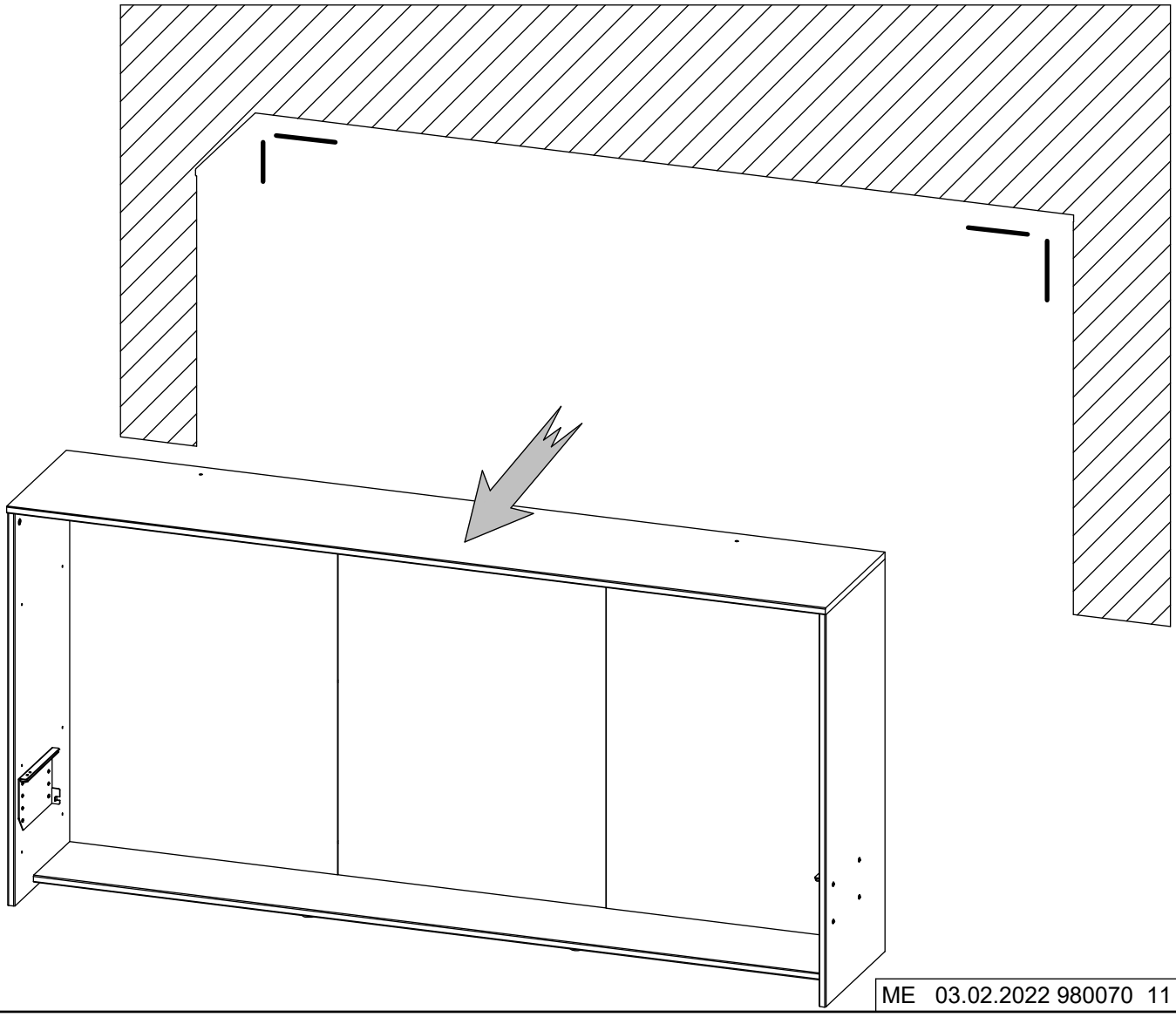

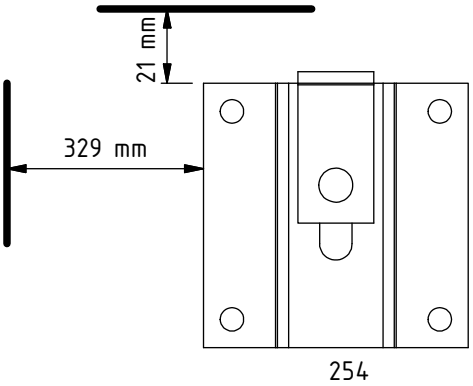
21 mm
329 mm
254

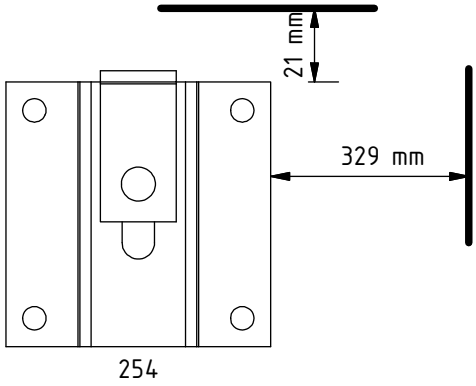
21 mm
329 mm
254

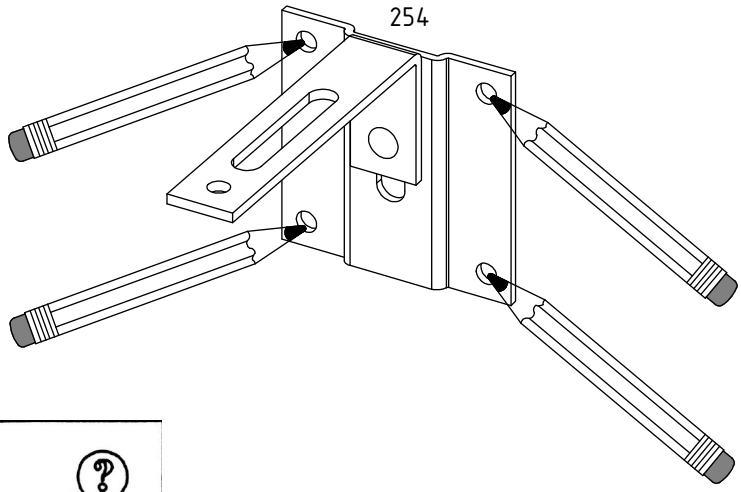
254

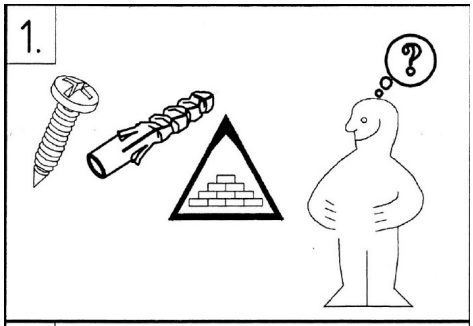
1.

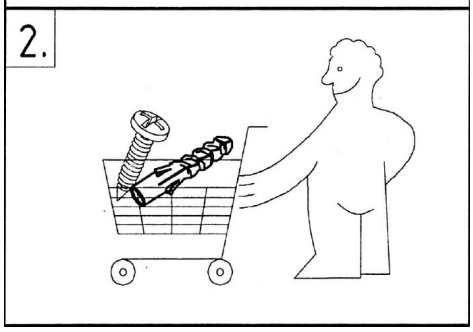
2.

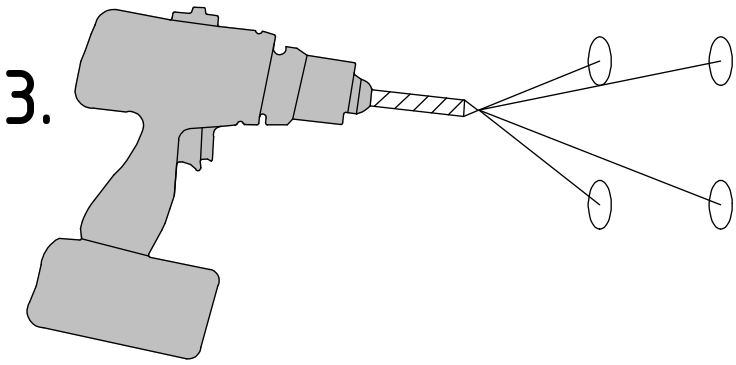
3.

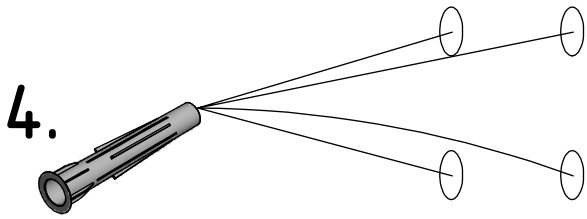
4.

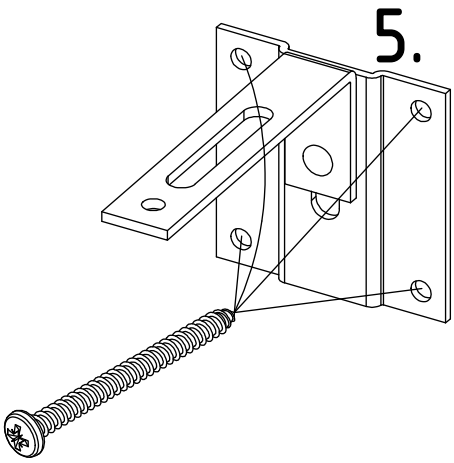
5.

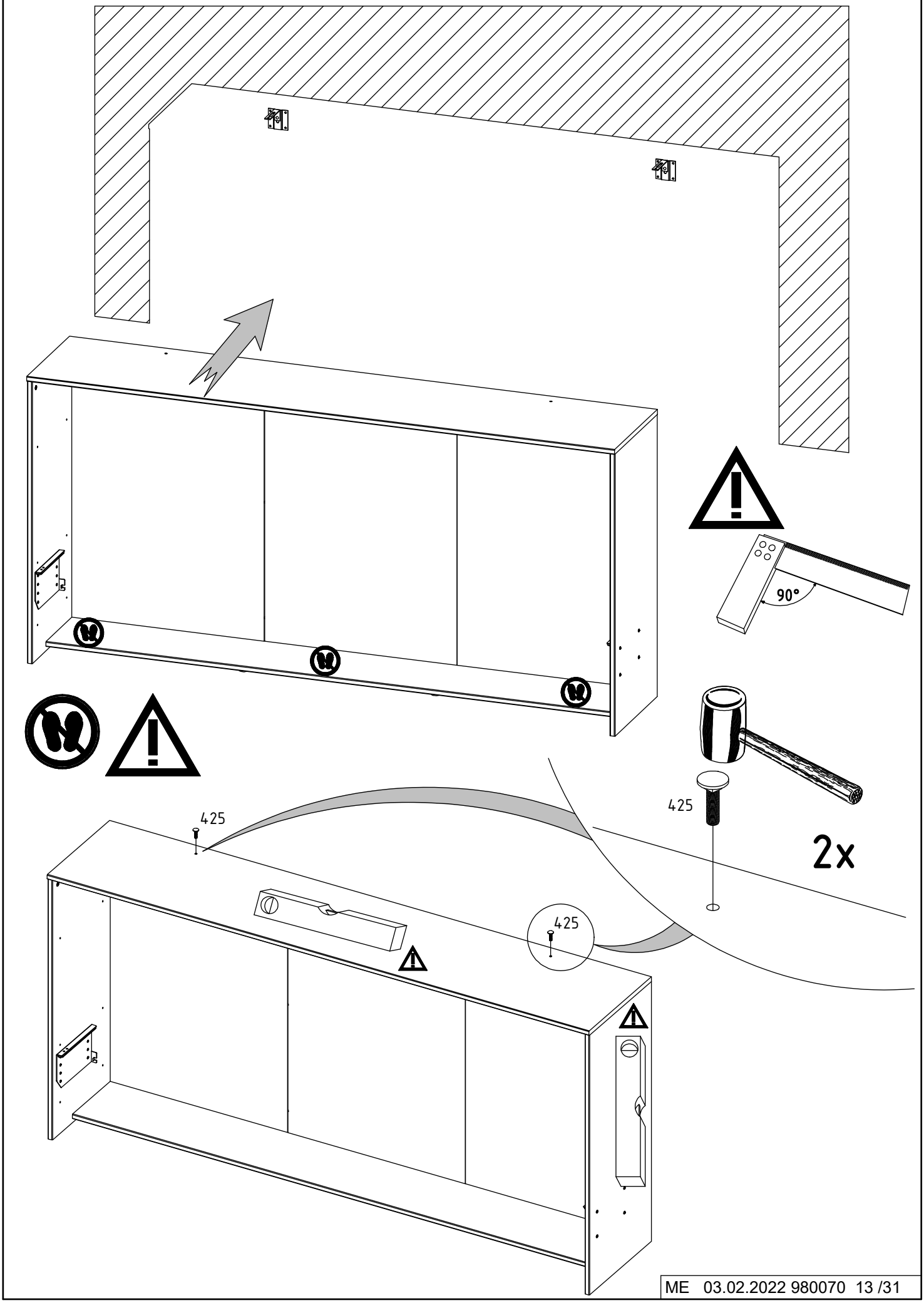
90°
425
2x
425
425

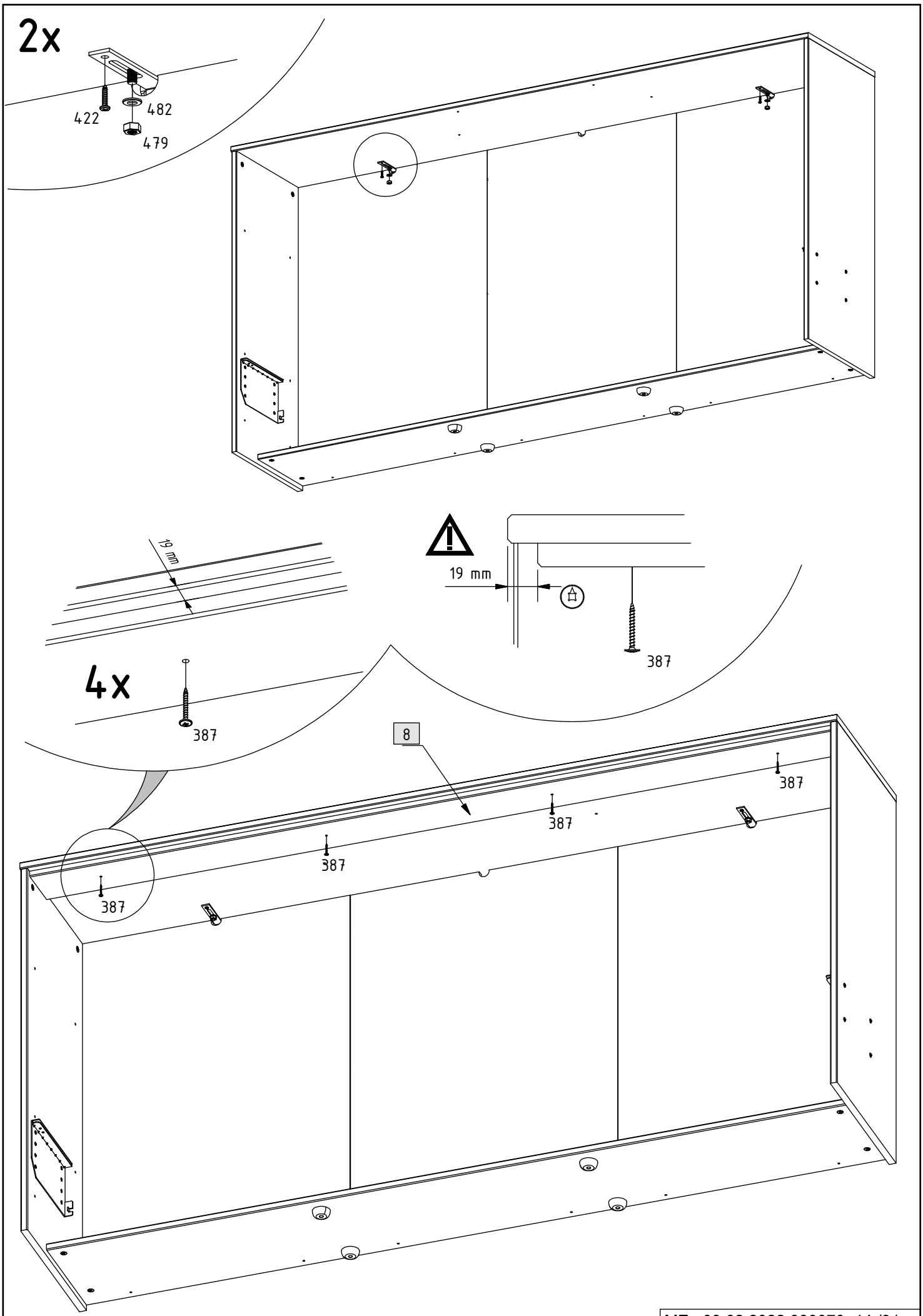
2x
422
482
479
19 mm
19 mm
387
4x
387
8
387
387
387
387

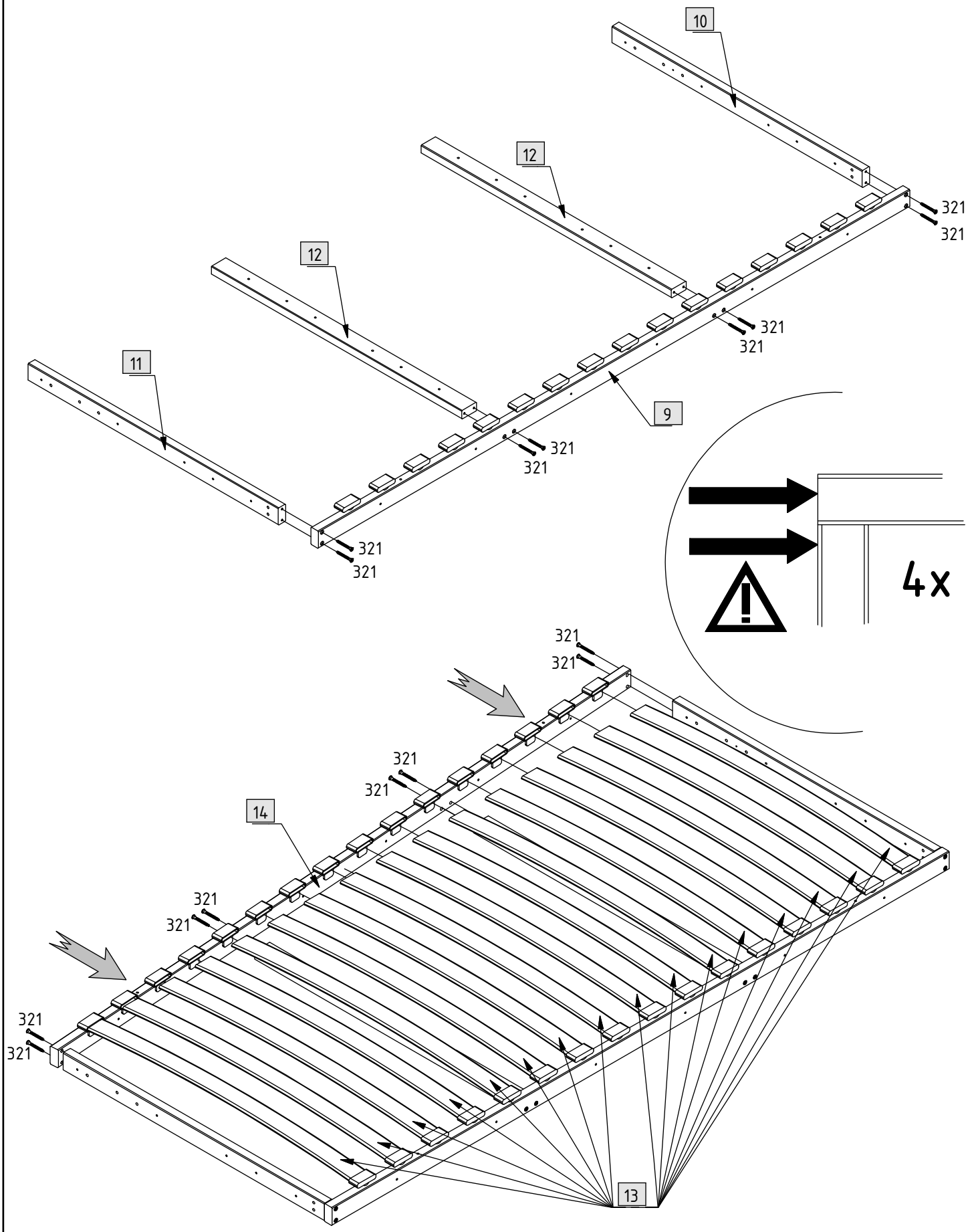
10
12
12
11
9
321
321
321
321
321
321
321
321
321
321
321
321
321
321
14
13
4x

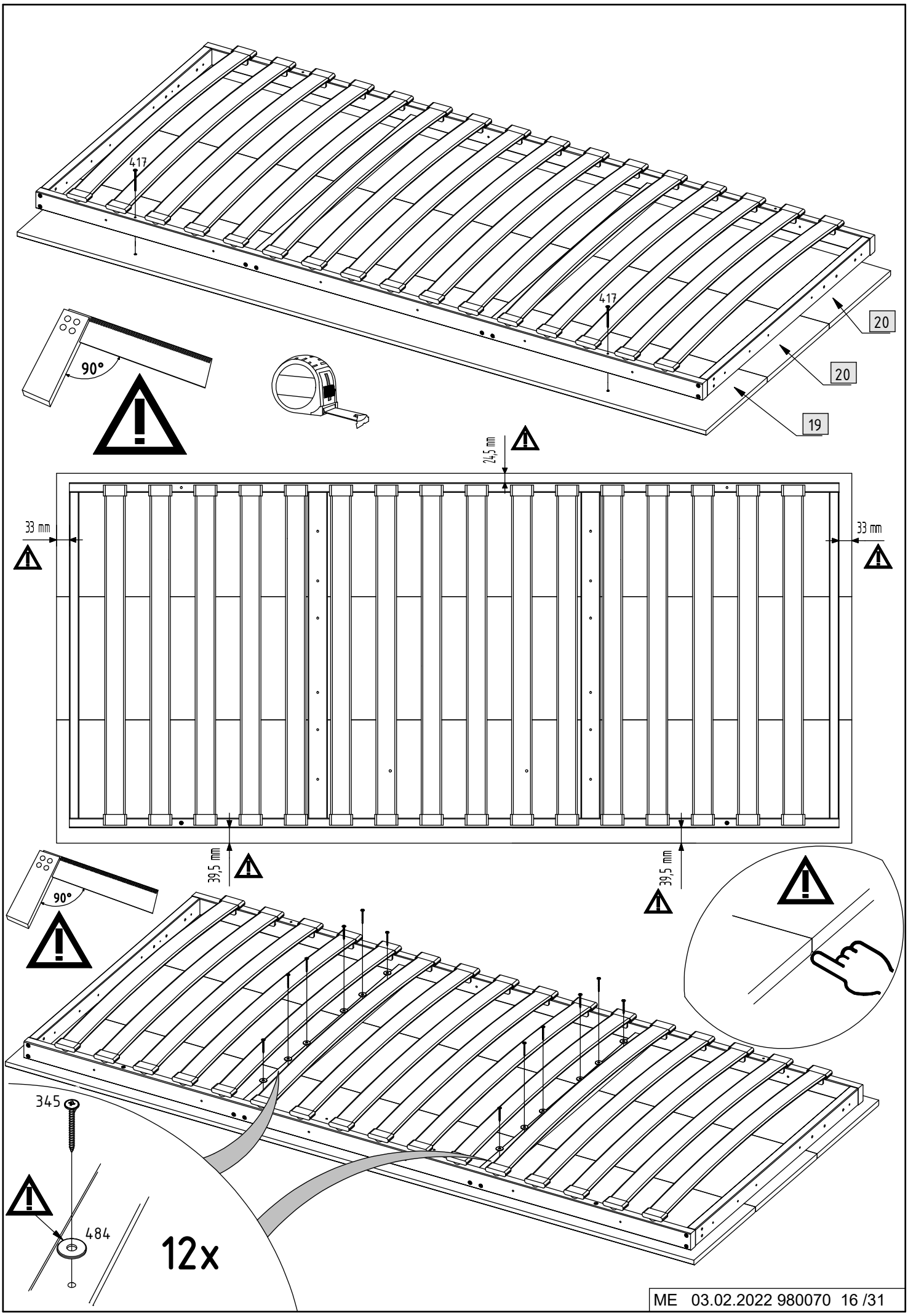
417
417
20
20
19
90°
24,5 mm
33 mm
33 mm
39,5 mm
39,5 mm
90°
345
484
12x

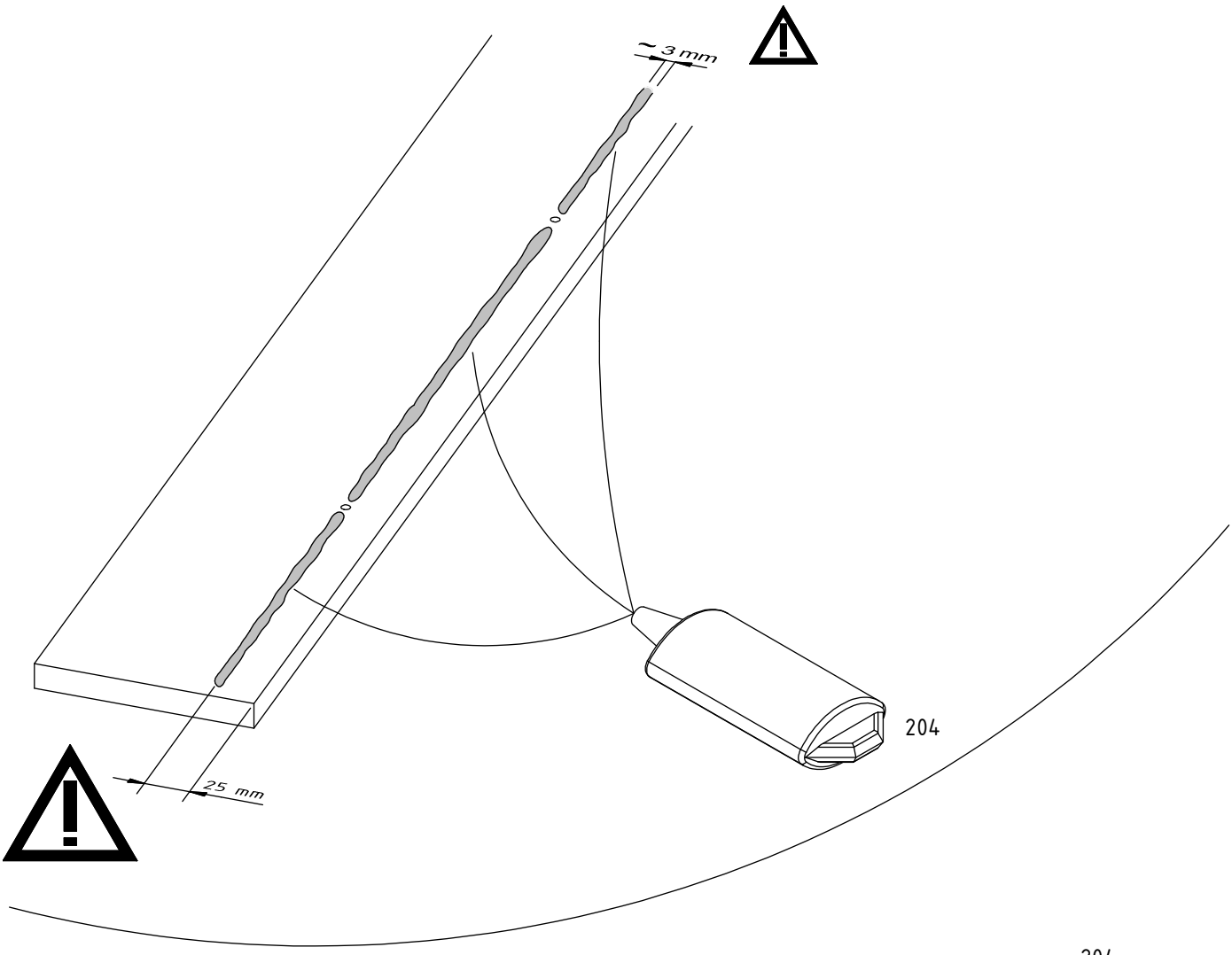
~ 3 mm
204
25 mm

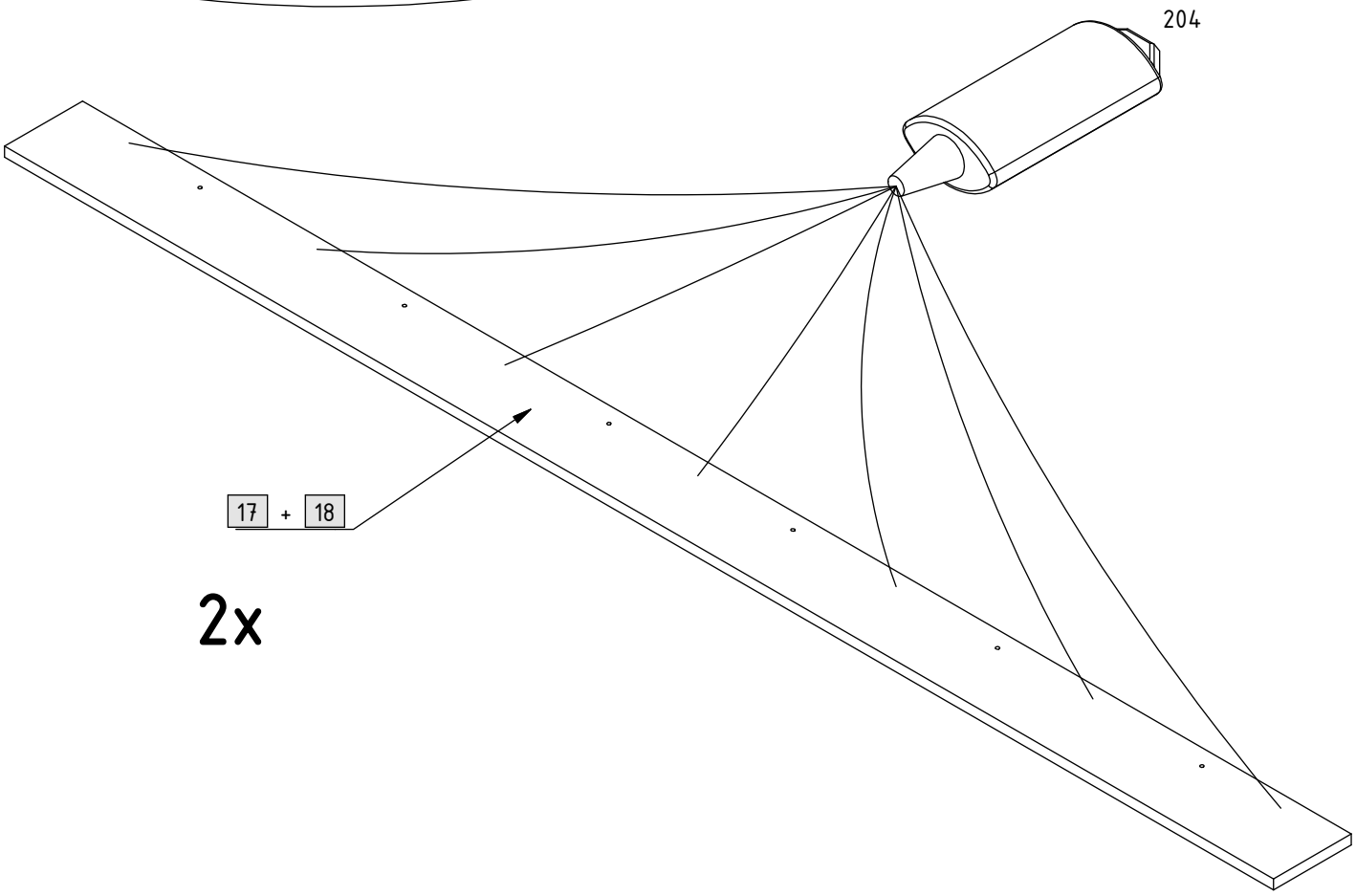
204
17 + 18
2x

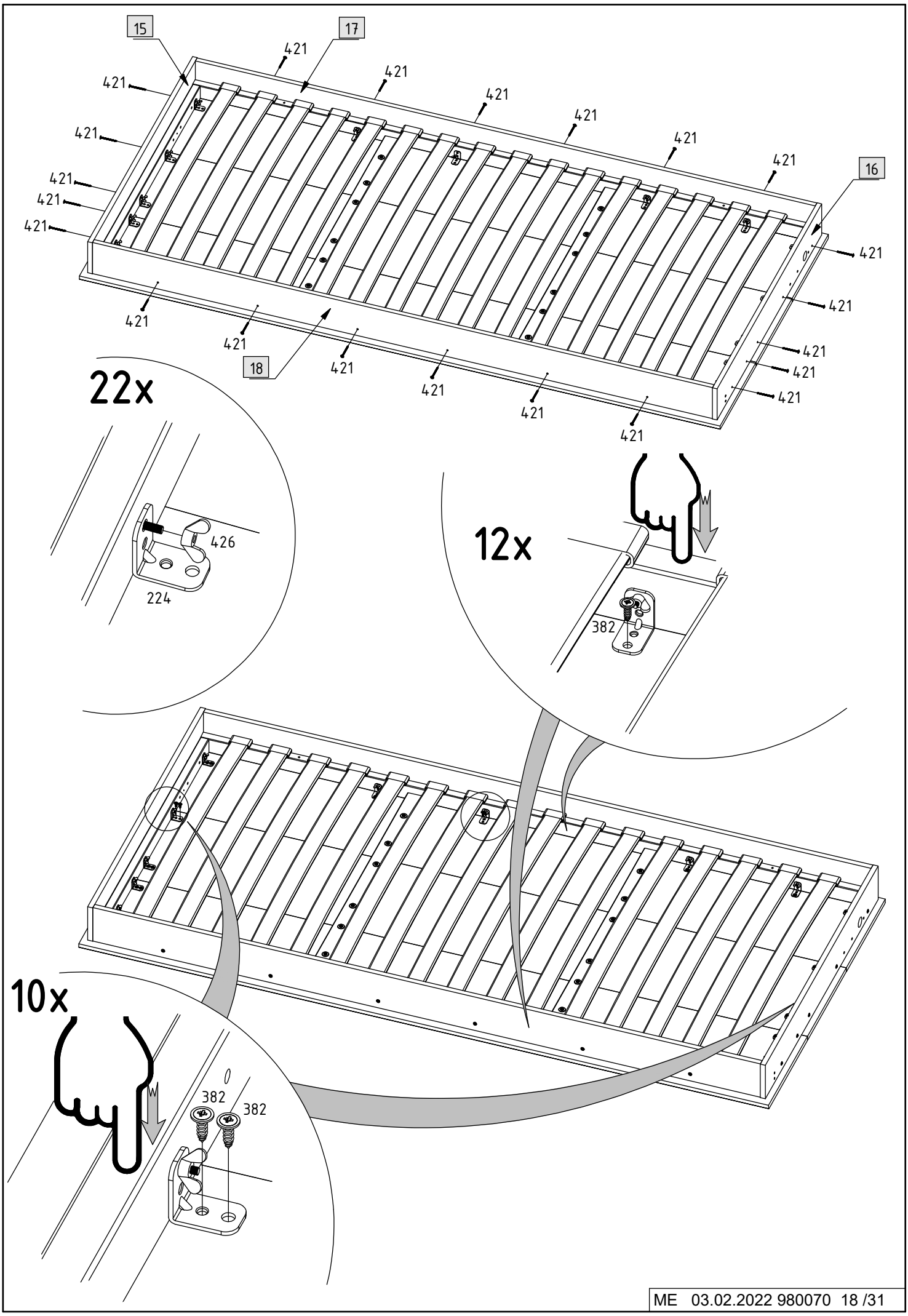
15
17
16
18
421
22x
426
224
12x
382
10x
382
382

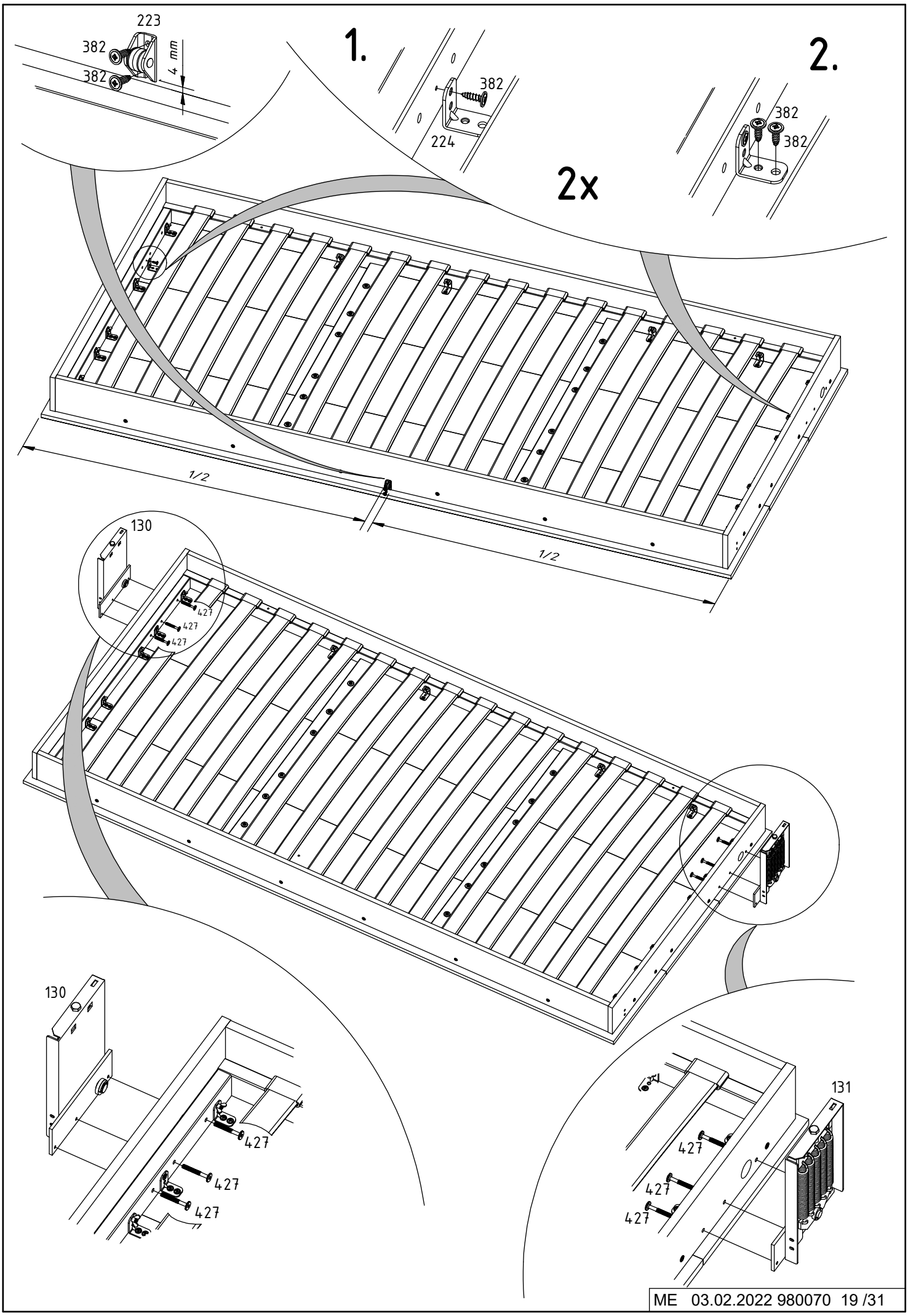
223
382
382
4 mm
1.
382
224
2.
382
382
2x
1/2
1/2
130
427
427
427
130
427
427
427
131
427
427
427

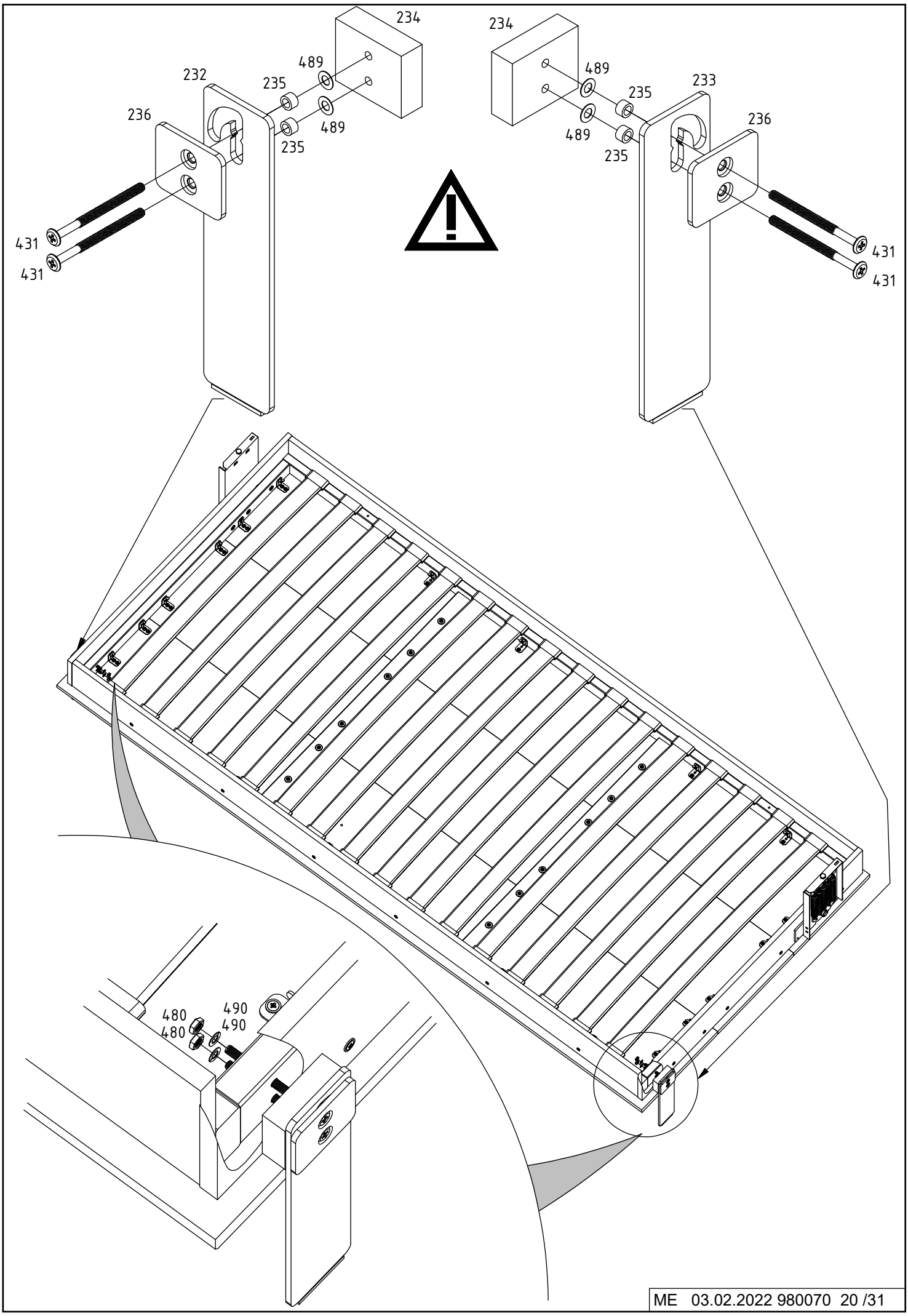
234
234
489
489
232
235
235
233
236
489
489
235
235
236
431
431
431
431
480
480
490
490

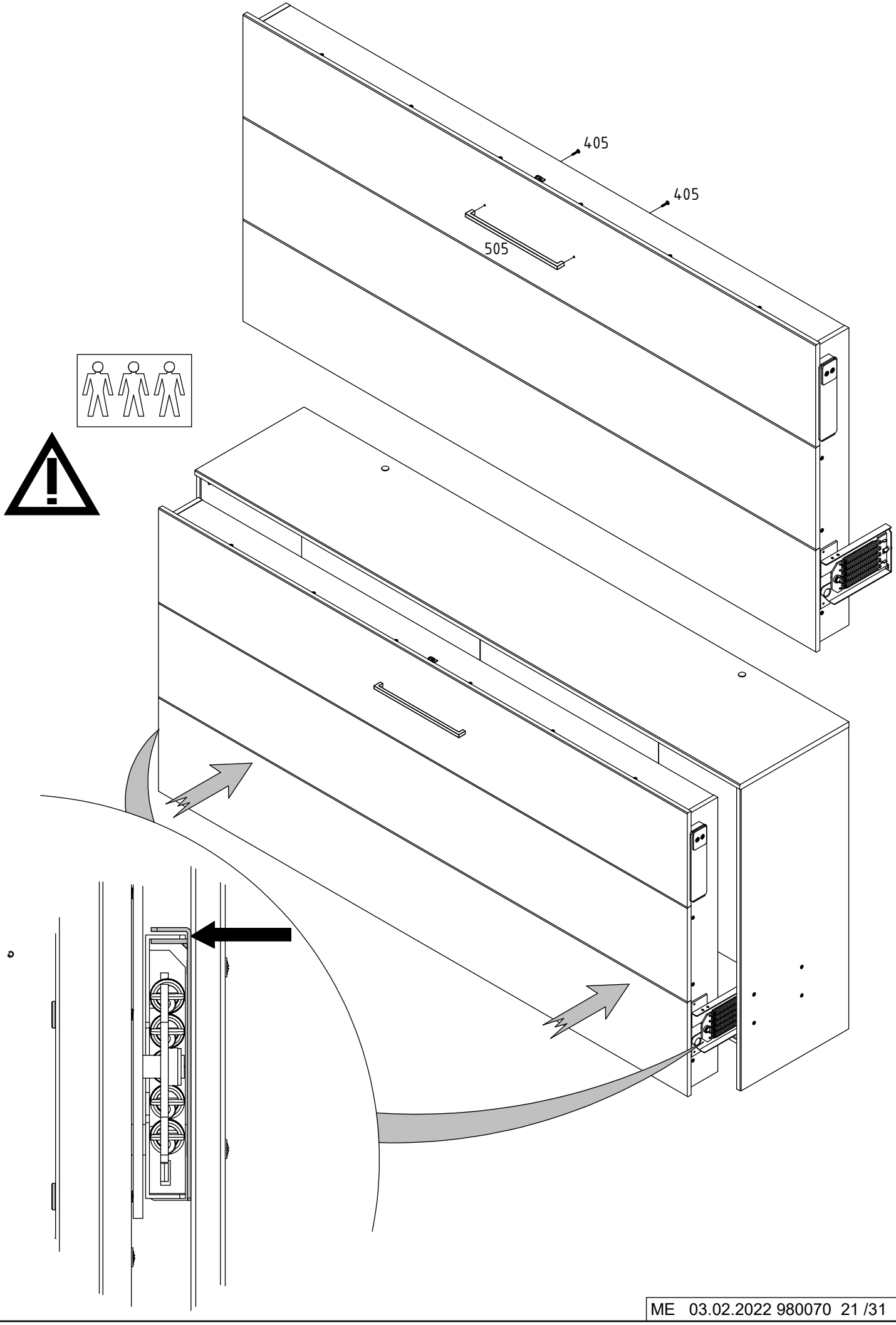
405
405
505

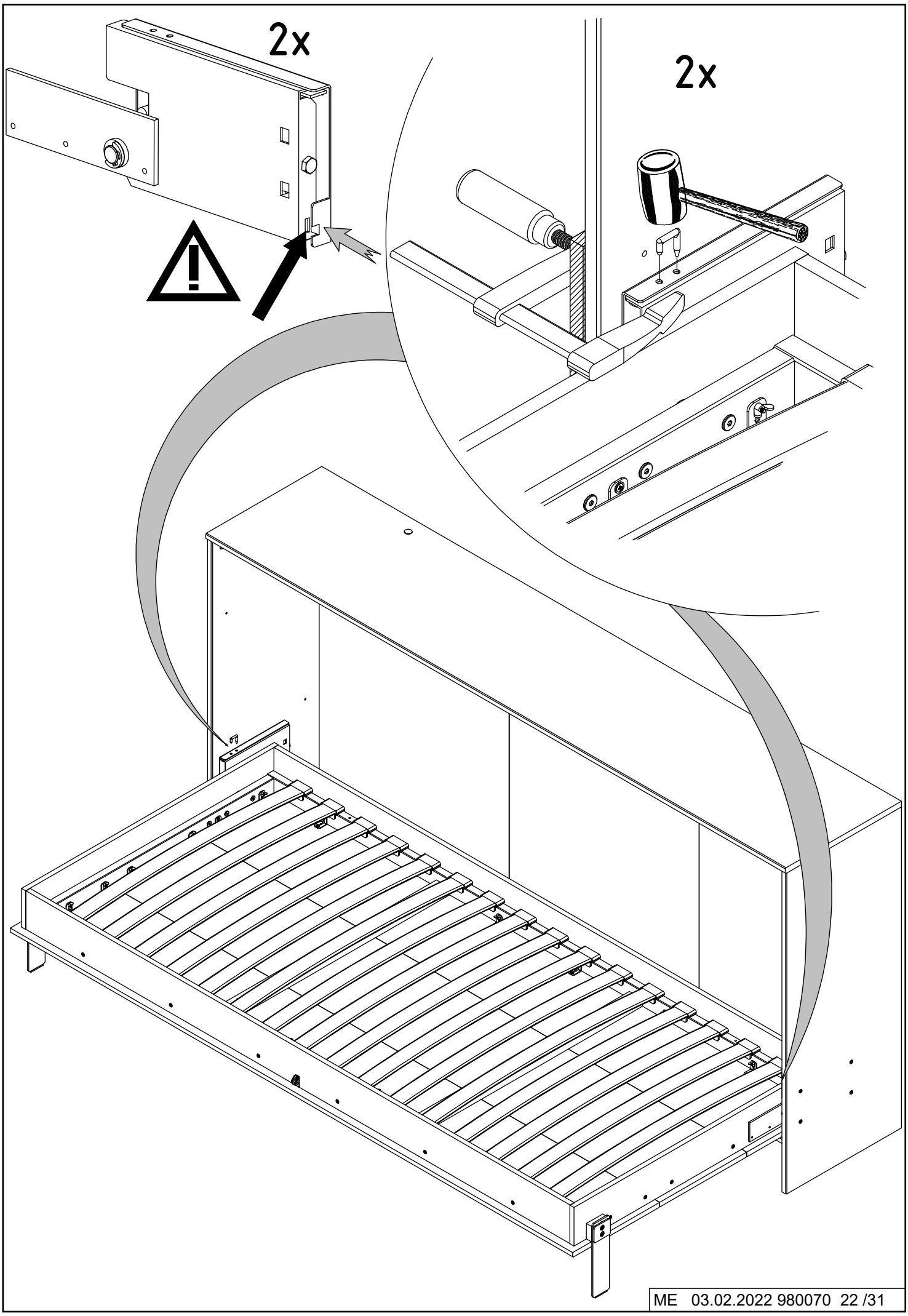
2x
2x

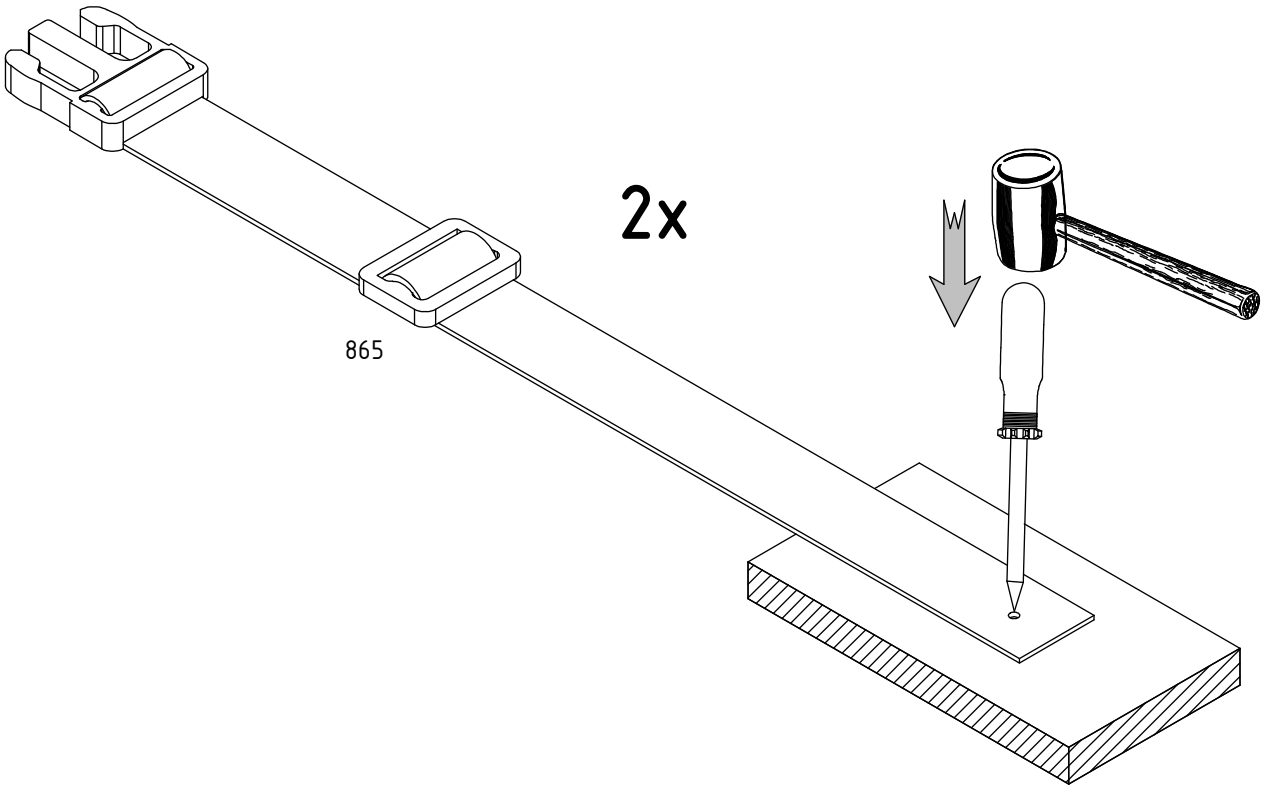
2x
865

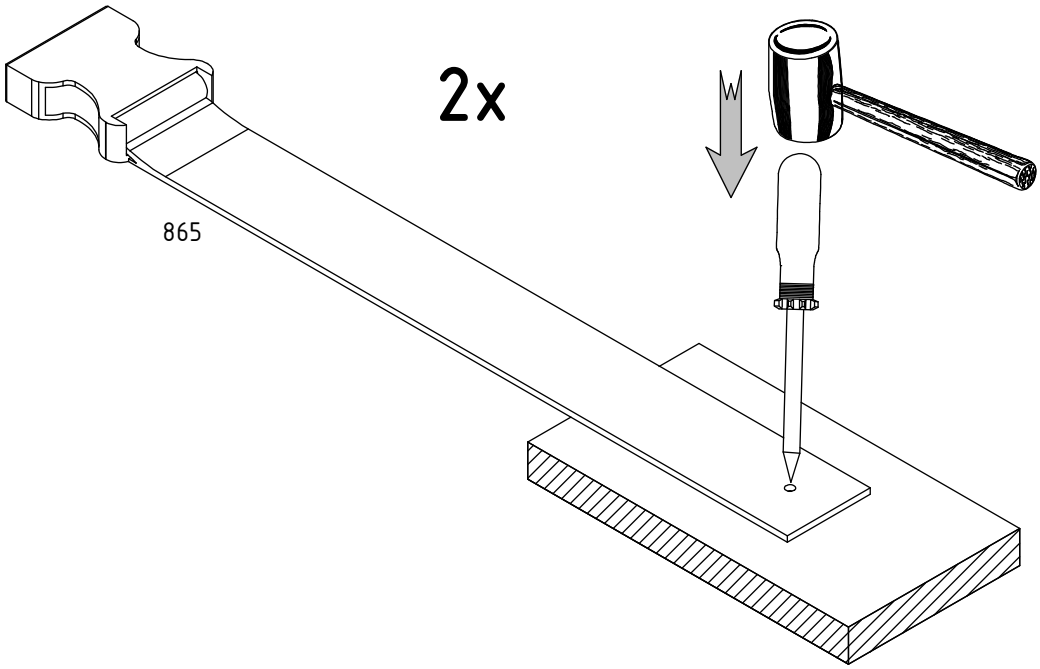
2x
865

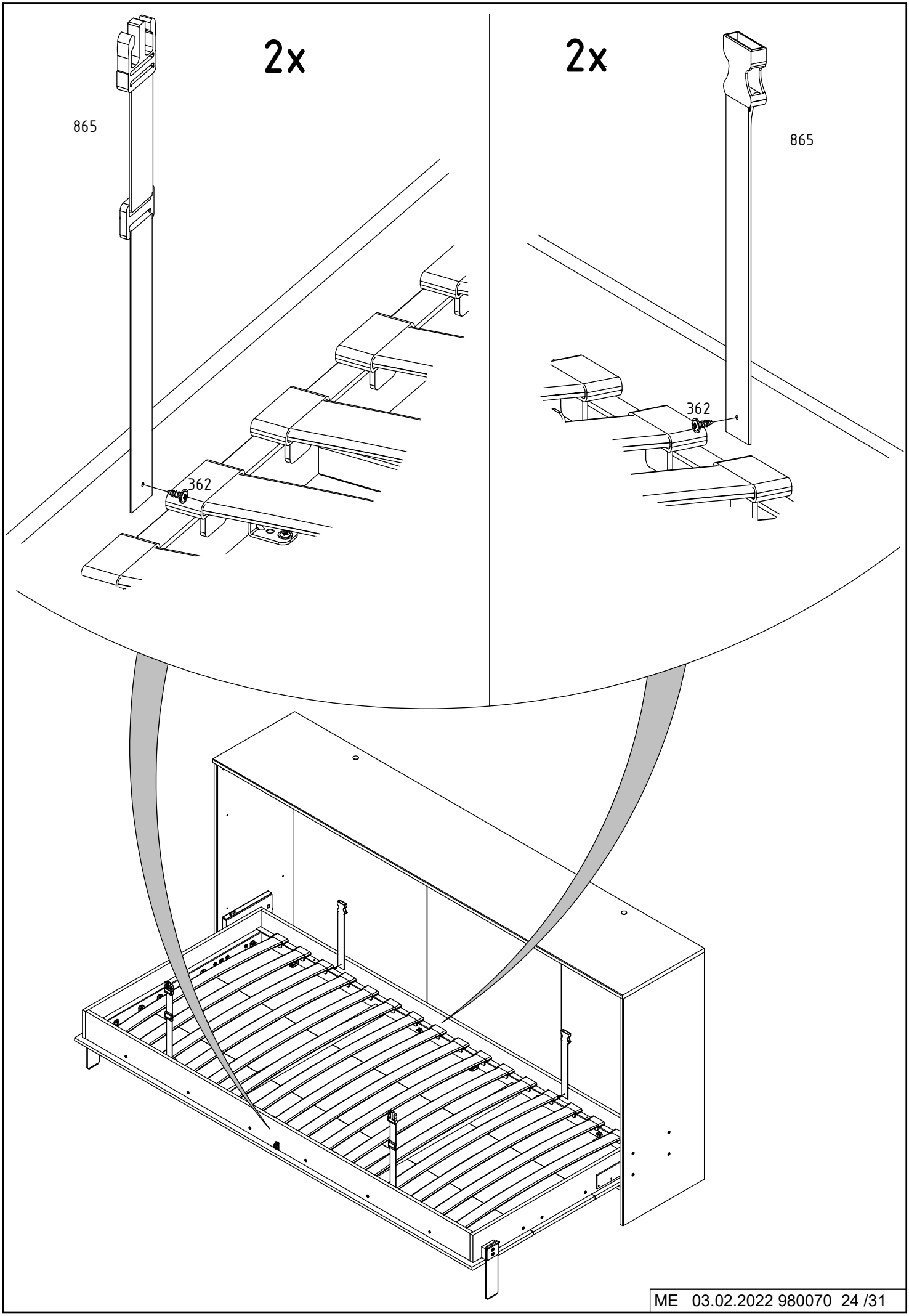
2x
865
362
2x
865
362

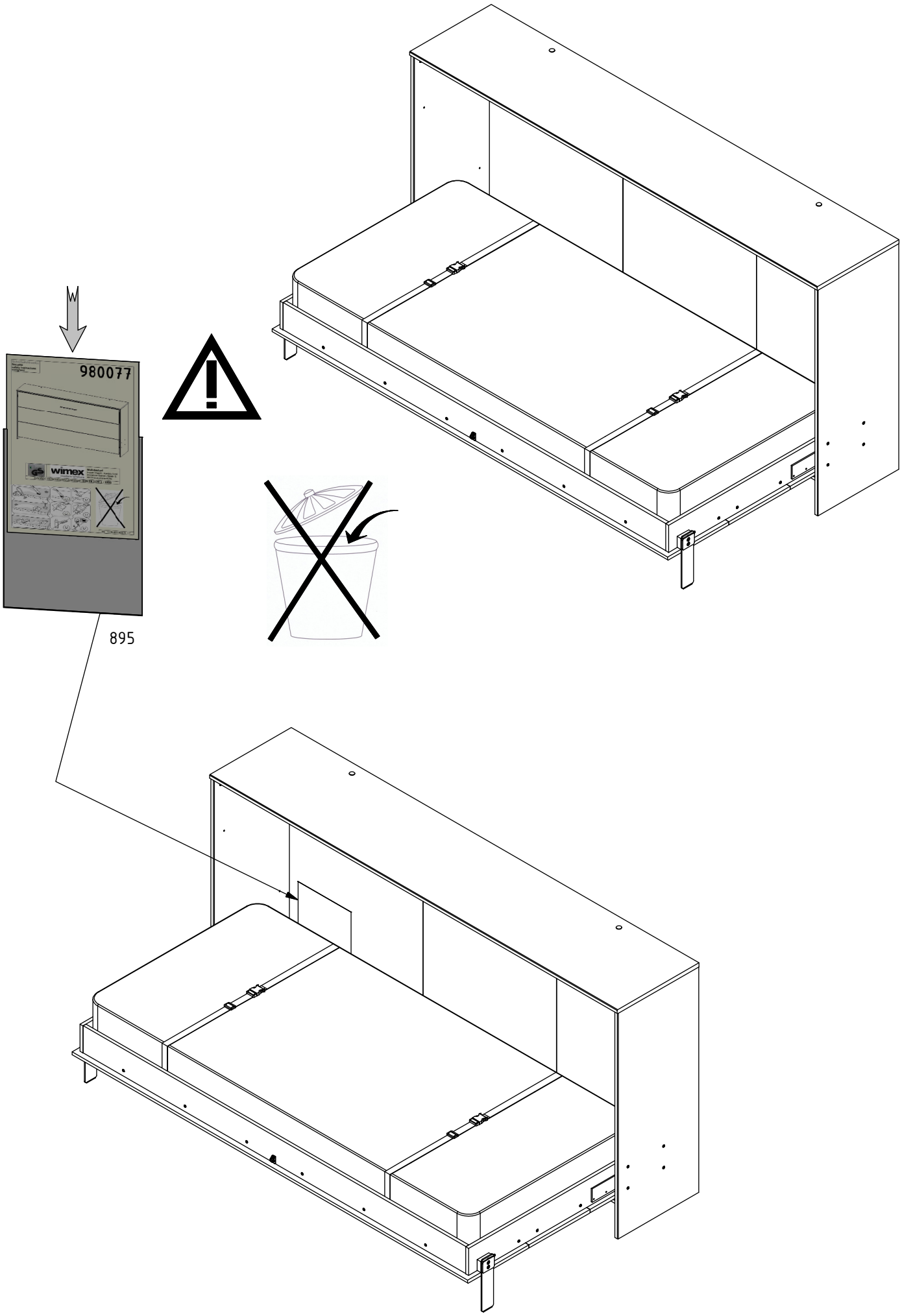
980077
wimex
895

MONTAGEANLEITUNG
INSTRUCTIONS DE MONTAGE
ASSEMBLY INSTRUCTIONS
MONTAGEAANWIJZING

980070+980071+980072

372	4	4 x 20 mm	909	1
907	1		910	1
908	1			

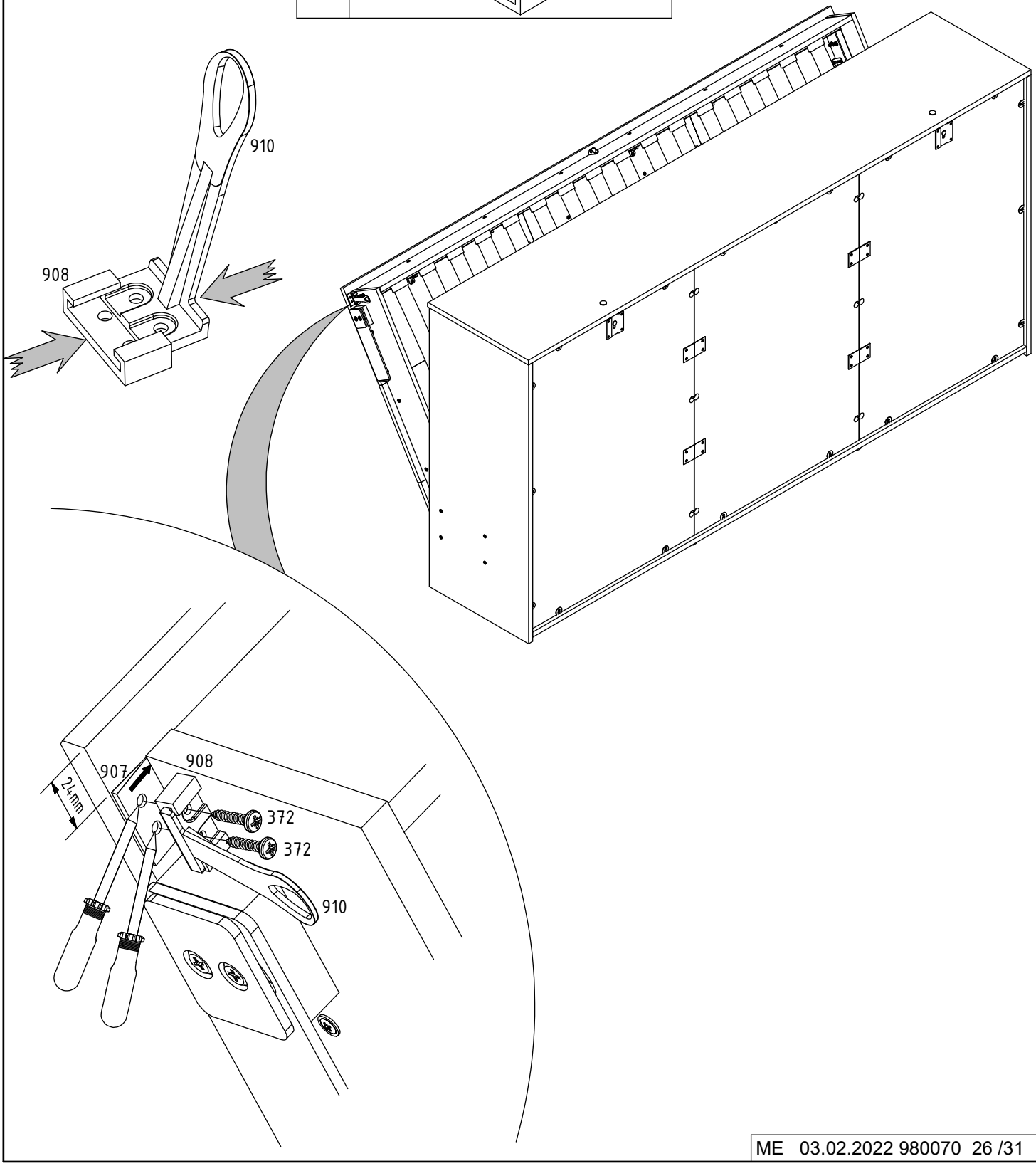

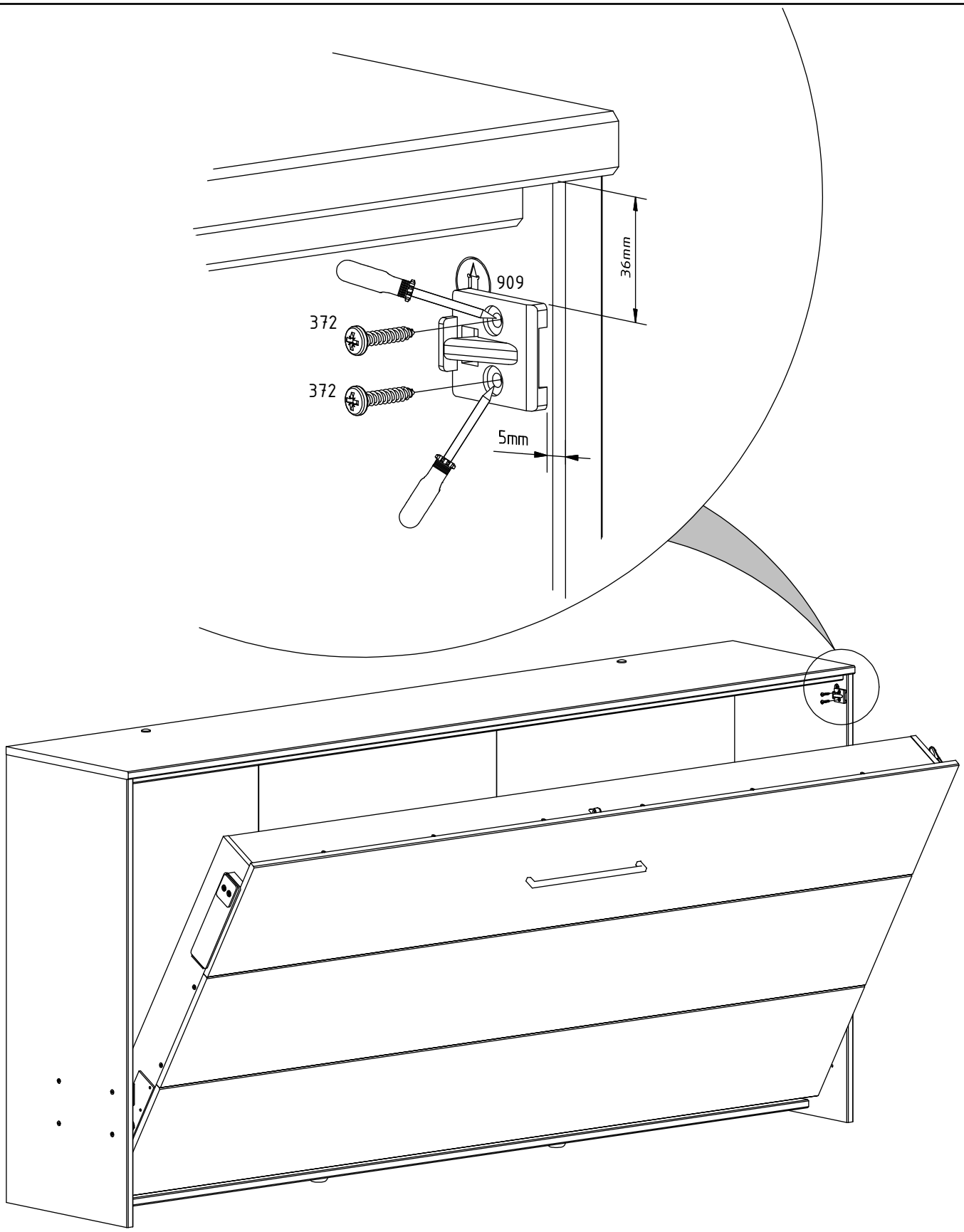
909
372
372
36mm
5mm

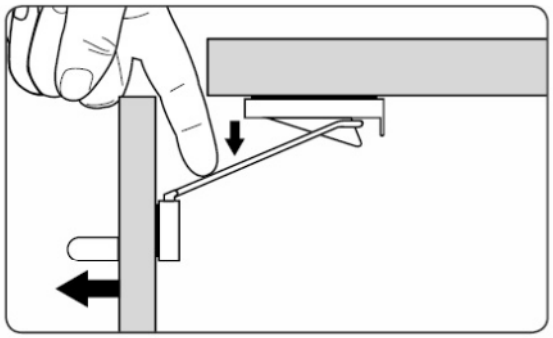

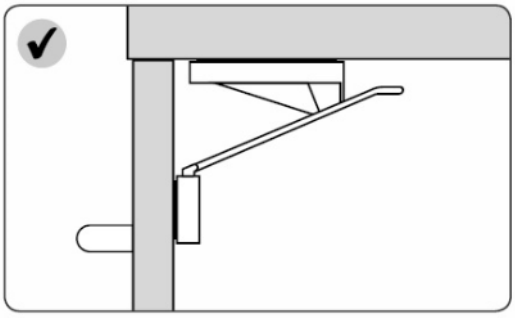

Sicherheitshinweise
Sécurité
safety instructions
veiligheid

980077

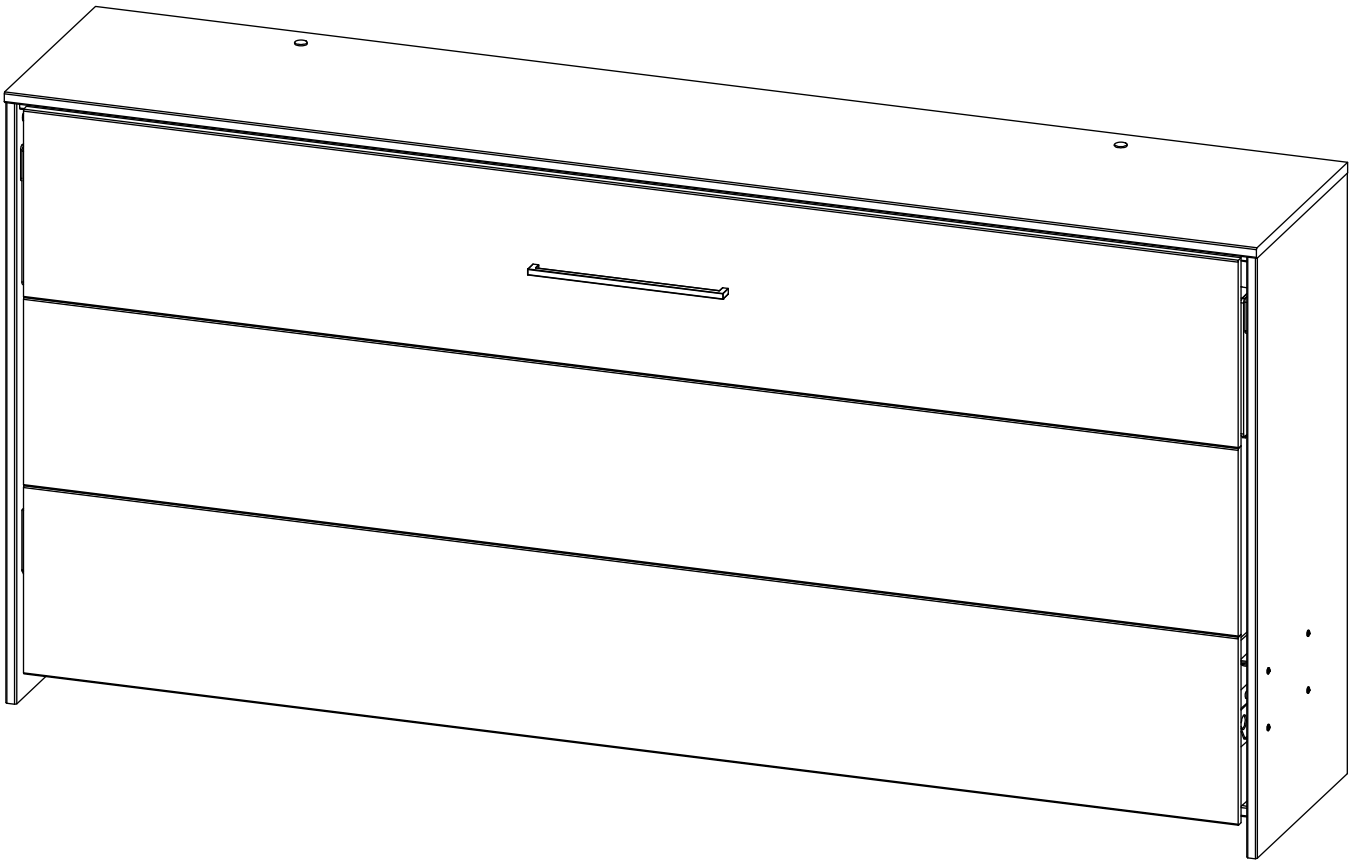

Wohnbedarf
Import / Export - Handels GmbH
Werner von Siemens-Straße 35
49124 Georgsmarienhütte

Entspricht den Sicherheitsbestimmungen: **DIN EN 1129-1 : 1995**

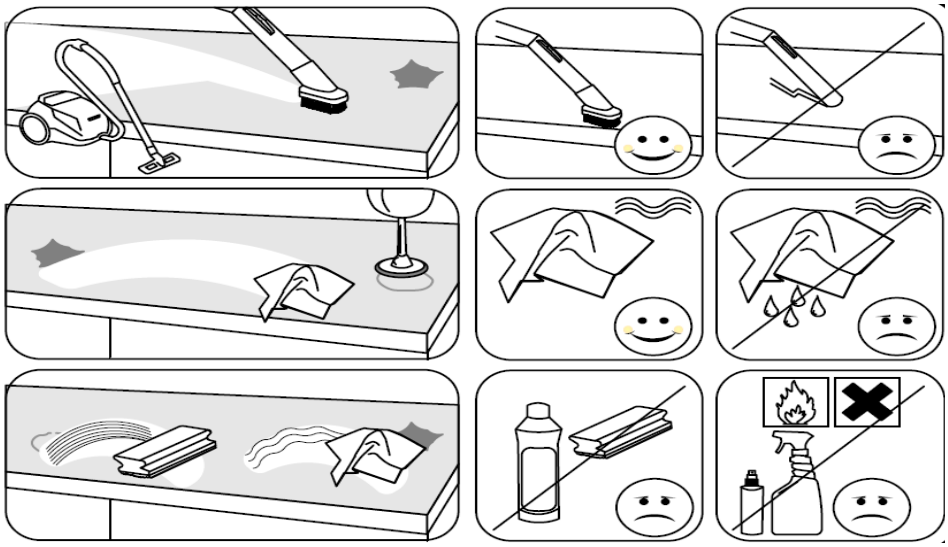

Wichtige Hinweise:

- Warnung! Kinder sollten das Bett nur unter Aufsicht benutzen.

- Das Aufbauen und Verankern an der Wand dieses Horizontal Klappbettes darf nur von fachkundigen Personen ausgeführt werden.
- Nachträgliche Einstellungen am Beschlag dürfen **nicht** vorgenommen werden!
- Dieses Horizontal Klappbett muss auf einem festen und tragfähigen Boden stehen.
- Unebenheiten müssen mit den beiliegenden Ausgleichskeilen ausgeglichen werden, da dieses Bett waagerecht und Lotrecht stehen muss.
- Dieses Horizontal Klappbett ist vor dem ersten Öffnen unbedingt mittels der beiliegenden Wandwinkel mit der Wand zu verankern. Je Wandwinkel sind 4 Schrauben zu verwenden. Die Tragfähigkeit der Wand muss hierbei gewährleistet sein.
- Bitte verwenden Sie nur Befestigungsmittel aus dem Fachhandel, die für Ihre Wand auch ausgelegt sind.

Die Haltekraft muss mindestens 400 N (40Kg) je Wandwinkel.

- Warnung vor fehlerhafter Montage.
- Bei unzureichender Befestigung besteht Unfallgefahr!
- Zum Öffnen und Schließen Ihres Bettes ist der Griff zu benutzen. Es besteht "Quetschgefahr!!!"
- Achtung! Klemm- und Quetschstellen an den Schließkanten
- Sicherheitshinweis! Bett nicht ohne Matratze benutzen, da Bett selbsttätig einklappen könnte.

Die verbauten Beschläge sind wartungsfrei und für ein Matratzengewicht von 9 - 13 Kg geeignet. Maximale Matratzenhöhe 185mm.

Important notes:

- Warning! Children should only use the bed under supervision.

- The assembly and anchoring to the wall of this horizontal folding bed may only be carried out by competent persons.
- Subsequent adjustments to the fitting must not be made!
- This horizontal folding bed must stand on a firm and load-bearing floor.
- Unevenness must be levelled out with the enclosed compensation wedges, as this bed must be horizontal and perpendicular.
- This horizontal folding bed must be anchored to the wall using the enclosed wall brackets before it is opened for the first time. 4 screws must be used for each wall angle. The load-bearing capacity of the wall must be guaranteed.
- Please only use fasteners from specialist dealers that are also designed for your wall.

The holding force must be at least 400 N (40 kg) per wall angle.

- Warning of incorrect installation.
- If the fastening is inadequate, there is a risk of accident!
- Use the handle to open and close your bed. There is a danger of crushing!
- Attention! Clamping and squeezing points at the closing edges
- Safety advice! Do not use the bed without a mattress, as the bed could collapse automatically.

The built-in fittings are maintenance-free and suitable for a mattress weight of 9 - 13 kg. Maximum mattress height 185mm.

Remarques importantes :

- Attention ! Les enfants ne devraient utiliser le lit que sous surveillance.

- Le montage et l'ancrage à la paroi de ce lit pliant horizontal ne peuvent être effectués que par des personnes compétentes.
- Les ajustements ultérieurs de l'aménagement ne doivent pas être effectués !
- Ce lit pliant horizontal doit reposer sur un sol ferme et porteur.
- Les inégalités doivent être nivelées à l'aide des cales de compensation jointes, car ce lit doit être horizontal et perpendiculaire.
- Ce lit pliant horizontal doit être ancré au mur à l'aide des supports muraux fournis avant d'être ouvert pour la première fois. 4 vis doivent être utilisées pour chaque angle de mur. La capacité portante du mur doit être garantie.
- N'utilisez que des fixations provenant de revendeurs spécialisés qui sont également conçues pour votre mur.

La force de maintien doit être d'au moins 400 N (40 kg) par angle de mur.

- Avertissement en cas d'installation incorrecte.
- Si la fixation est inadéquate, il y a un risque d'accident !
- Utilisez la poignée pour ouvrir et fermer votre lit. Risque d'écrasement !
- Attention ! Points de serrage et d'écrasement sur les bords de fermeture
- Consignes de sécurité ! N'utilisez pas le lit sans matelas, car le lit pourrait s'affaisser automatiquement.

Les ferrures encastrées ne nécessitent aucun entretien et conviennent pour un poids de matelas de 9 à 13 kg. Hauteur maximale du matelas 185mm.

Belangrijke opmerkingen:

- **Waarschuwing! Kinderen mogen het bed alleen onder toezicht gebruiken.**

- De montage en de verankering aan de wand van dit horizontale vouwbed mag alleen worden uitgevoerd door bevoegde personen.
- Latere aanpassingen aan de armatuur mogen niet worden uitgevoerd!
- Dit horizontale vouwbed moet op een stevige en dragende vloer staan.
- De oneffenheden moeten worden geëgaliseerd met de meegeleverde compensatiewiggen, aangezien dit bed horizontaal en loodrecht op elkaar moet staan.
- Dit horizontale vouwbed moet met behulp van de meegeleverde wandbeugels aan de wand worden verankerd voordat het voor het eerst wordt geopend. Voor elke wandhoek moeten 4 schroeven worden gebruikt. Het draagvermogen van de wand moet gegarandeerd zijn.
- Gebruik uitsluitend bevestigingsmiddelen van gespecialiseerde dealers die ook voor uw wand zijn ontworpen.

De houdkracht moet ten minste 400 N (40 kg) per wandhoek bedragen.

- Waarschuwing voor verkeerde installatie.
- Als de bevestiging onvoldoende is, bestaat het risico van een ongeval!
- Gebruik de hendel om je bed te openen en te sluiten. Er bestaat gevaar voor verplettering!
- Attentie! Klemmings- en knijppunten bij de sluitranden
- Veiligheidsadvies! Gebruik het bed niet zonder matras, omdat het bed dan automatisch kan instorten.

De inbouwarmaturen zijn onderhoudsvrij en geschikt voor een matrasgewicht van 9 - 13 kg. Maximale matrashoogte 185mm.

Note importanti:

- Attenzione! I bambini dovrebbero usare il letto solo sotto la supervisione di un adulto.

- Il montaggio e l'ancoraggio alla parete di questo letto pieghevole orizzontale può essere effettuato solo da persone competenti.
- Non si devono effettuare successivi adeguamenti del raccordo!
- Questo letto basculante orizzontale deve poggiare su un pavimento solido e portante.
- Le irregolarità devono essere livellate con i cunei di compensazione allegati, in quanto questo letto deve essere orizzontale e perpendicolare.
- Questo letto basculante orizzontale deve essere ancorato alla parete con i supporti da parete forniti in dotazione prima di essere aperto per la prima volta. Per ogni angolo di parete devono essere utilizzate 4 viti. Deve essere garantita la capacità portante della parete.
- Si prega di utilizzare solo elementi di fissaggio di rivenditori specializzati, progettati anche per la vostra parete.

La forza di tenuta deve essere di almeno 400 N (40 kg) per ogni angolo di parete.

- Avviso di installazione errata.
- Se il fissaggio è inadeguato, sussiste il pericolo di incidenti!
- Usa la maniglia per aprire e chiudere il tuo letto. C'è il pericolo di schiacciamento!
- Attenzione! Punti di bloccaggio e compressione sui bordi di chiusura
- Avvertenze di sicurezza! Non utilizzare il letto senza materasso, poiché il letto potrebbe collassare automaticamente.

Gli accessori da incasso sono esenti da manutenzione e adatti ad un peso del materasso di 9 - 13 kg. Altezza massima del materasso 185mm.